BRAZ CONSTRUCTION

Стоечно-ригельная фасадная система профилей для ограждающих светопрозрачных конструкций

BRAZCON SR50

Альбом технических решений

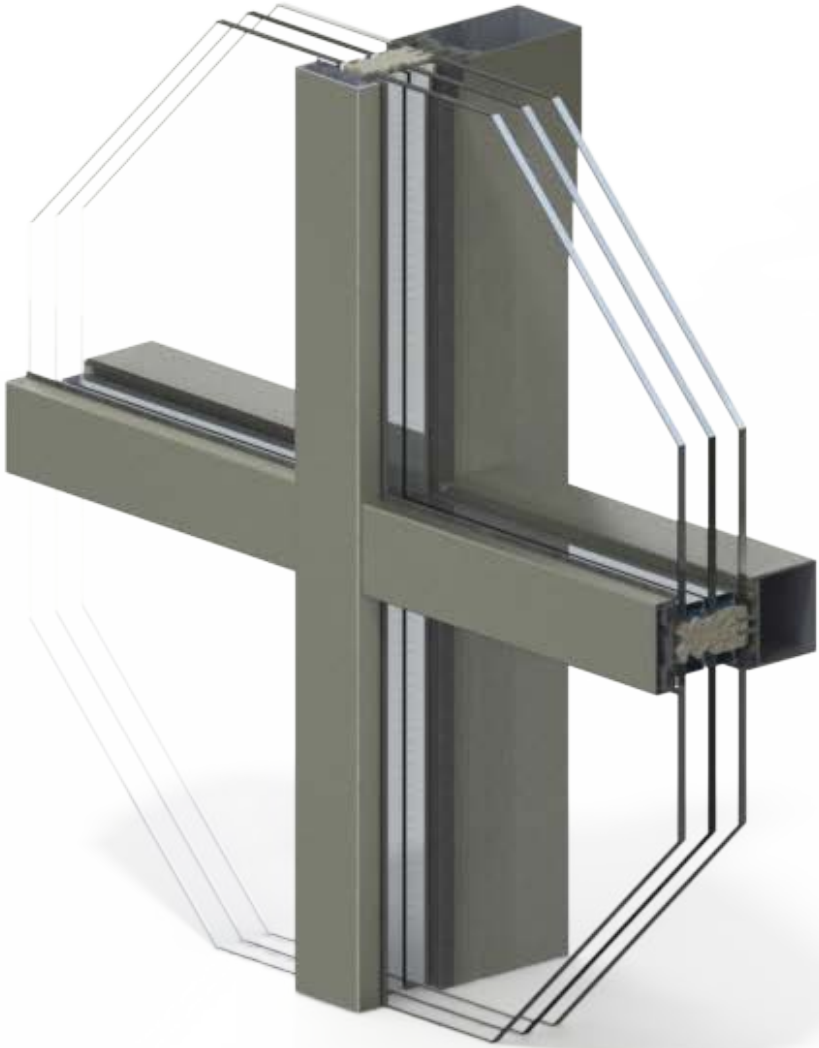

Киев 2019

Содержание

1.Титульный лист	1
2.Содержание	3
3.Основные положения	5
4.Перечень профилей	7
5.Сечения профилей	17
6 Комплектующие. Уплотнители и термоизоляторы	25
7 Комплектующие, Детали	26
8 Комплектующие. Т-соединители ригеля и стойки	28
9 Комплектующие. Опоры стеклопакетов	29
10 Комплектующие. Опоры монтажные, кронштейны	33
11 Подбор опор для соответствующих стоек	40
12 Комплектующие. Крепежные изделия	42
13 Таблицы и схемы заполнений	43
13 Сечения и узловые решения	77
14 Обработка профилей. Сборка. Монтаж.	123

ДСТУ Б В.2.6-3-95 Профили прессованные из алюминиевых сплавов для ограждающих алюминиевых конструкций. Общие технические условия.

ДБН В.2.6-165:2011 Алюминиевые конструкции. Основные положения.

ДБН В.1.2-2:2006 Нагрузки и воздействия. Нормы проектирования.

EN 1999 Еврокод 9. Проектирование алюминиевых конструкций.

ДСТУ-Н Б.1.2-13:2008 Основы проектирования конструкций

ДБН В.1.1-7-2002 Пожарная безопасность объектов строительства

Основные положения

Система профилей BRAZCON SR50 предназначена для изготовления, сборки и монтажа светопрозрачных ограждающих конструкций, как вертикальных так и наклонных, а так же конструкций фонарей, куполов, арок, зимних садов и прочих пространственных конструкций.

Конструкции представляют собой каркас, состоящий из вертикальных стоек и горизонтальных ригелей, имеющих видимую ширину 50мм. Стойки и ригеля могут соединяться между собой встык, без обработки профилей или внахлест ригеля на стойку, без обработки последней. Набор стоечных и ригельных профилей, позволяют при необходимости устанавливать ригель того же размера, что и стойка, обеспечивая плоскость конструкции с внутренней стороны.

Для обеспечения необходимых теплофизических и звукоизоляционных характеристик ограждающих конструкций применяются термоизоляторы из вспененного полиэтилена и набор уплотнителей, позволяющие устанавливать заполнение толщиной от 4 до 50мм. Заполнение монтируется снаружи здания. В качестве заполнения могут использоваться окна и двери разных типов открывания. Фиксация заполнения осуществляется прижимными планками, посредством винтов из нержавеющей стали.

Во всех элементах конструкции предусмотрены пазы и отверстия для обеспечения вентиляции скрытых полостей и отвода конденсата.

Используемые материалы

Алюминиевый профиль. Изготавливается из сплава 6063 Т6 по DIN EN 573 и АД31 Т1 по ГОСТ 22233-2001. Профили могут иметь порошковое полимерное покрытие (соответствующее требованиям Qualicoat), толщиной не менее 60мкм или анодно-окисное покрытие (соответствующее требованиям Qualanod), толщиной не менее 20мкм.

Уплотнители изготавливаются на основе этиленпропиленовых каучуков (EPDM). Используются для уплотнения и герметизации заполнения.

Термоизоляторы изготавливаются из вспененного полиэтилена.

Все соединительные и крепежные изделия (самонарезающие винты, болты, гайки, шайбы и др.) используемые в системе должны быть выполнены из нержавеющей стали (А2 или А4).

Классификация, принятая в каталоге

Группы профилей:
01 - стойки
02 - ригели
03 - прижимные планки
04 - крышки прижимных планок
05 - усилители
06 - вспомогательный профиль (вкладыши, угловой переходник, водоотлив и пр.)
07 -
08 - опоры стеклопакета
09 - адаптеры

Группы изделий:
SR50.10xx - кронштейны
SR50.11xx - пластиковые и резиновые детали и материалы, термоизоляторы.
SR50.12xx - Т-соединители косоугольные;
SR50.13xx - Т-соединители прямоугольные;
SR50.14xx - Опоры конструкций
SR50.15xx - опоры стеклопакетов
SR50.16xx - комплекты
SR50.17xx -
SR50.18xx - детали

Перечень профилей

Эскиз	Обозн. Арт.№	Масса, кг/м.п.	Ix, см^4	Iy, см^4	Наружный периметр, мм	Длина штанги, м
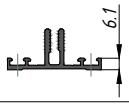	Профиль стойки SR50.0101	0.617	0.93	3.51	229.2	6.8
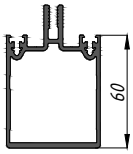	Профиль стойки SR50.0102	1.694	37.33	19.63	379.5	6.8
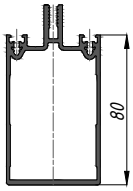	Профиль стойки SR50.0103	1.883	71.35	23.64	419.4	6.8
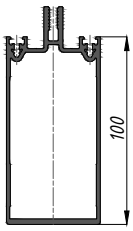	Профиль стойки SR50.0104	2.121	121.06	28.28	459.5	6.8
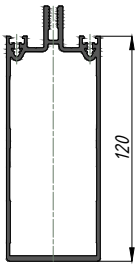	Профиль стойки SR50.0105	2.332	187.17	32.99	499.5	6.8
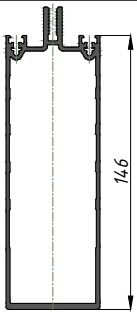	Профиль стойки SR50.0106	2.668	310.03	39.23	549.9	6.8
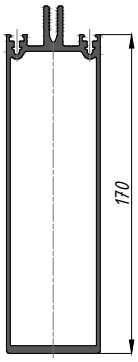	Профиль стойки SR50.0107	3.315	505.17	48.60	589.7	6.8

Перечень профилей

Эскиз	Обозн. Арт.№	Масса, кг/м.п.	Ix, см^4	Iy, см^4	Наружный периметр, мм	Длина штанги, м
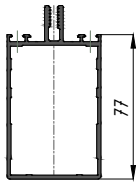	Профиль стойки SR50.0113	1.588	56.28	20.49	369.3	6.8
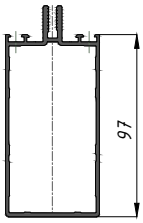	Профиль стойки SR50.0114	1.785	95.79	24.69	409.1	6.8
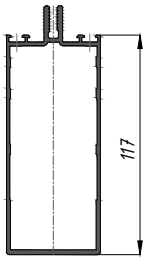	Профиль стойки SR50.0115	1.989	150.19	28.73	448.6	6.8
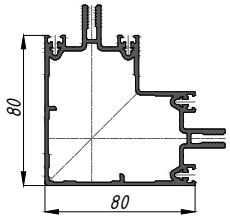	Профиль стойки угловой SR50.0111	2.614	86.54	86.54	640.5	6.8
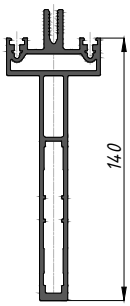	Профиль стойки SR50.0120	3.020	246.13	13.19	527.61	6.8
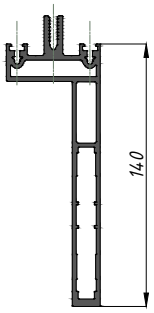	Профиль стойки SR50.0121	3.020	246.13	21.65	528.04	6.8

Перечень профилей

Эскиз	Обозн. Арт.№	Масса, кг/м.п.	Ix, см^4	Iy, см^4	Наружный периметр, мм	Длина штанги, м
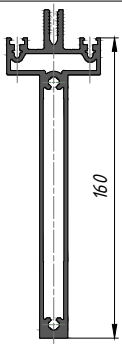	Профиль стойки SR50.0122	3.208	368.14	13.13	568.10	6.8
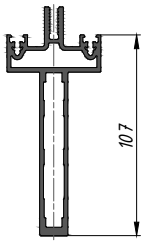	Профиль стойки SR50.0123	2.39	119.07	11.83	470.12	6.8
	Профиль ригеля SR50.0201	0.651	4.88	0.57	253.08	6.8
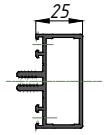	Профиль ригеля SR50.0203	0.954	8.72	3.96	242.6	6.8
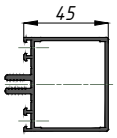	Профиль ригеля SR50.0204	1.138	12.69	14.21	282.6	6.8
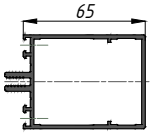	Профиль ригеля SR50.0205	1.402	18.04	34.05	322.6	6.8
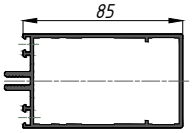	Профиль ригеля SR50.0206	1.611	22.67	62.64	362.6	6.8
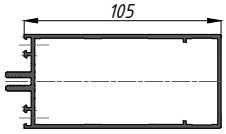	Профиль ригеля SR50.0207	1.834	27.38	104.13	402.4	6.8
	Профиль ригеля SR50.0208	2.042	31.83	158.74	442.4	6.8

Перечень профилей

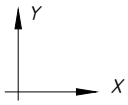

Эскиз	Обозн. Арт.№	Масса, кг/м.п.	Ix, см^4	Iy, см^4	Наружный периметр, мм	Длина штанги, м
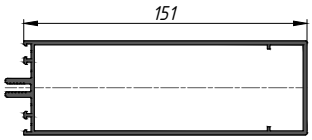	Профиль ригеля SR50.0209	2.469	40.13	269.36	493.79	6.8
	Профиль ригеля SR50.0210	2.742	45.92	388.78	541.8	6.8
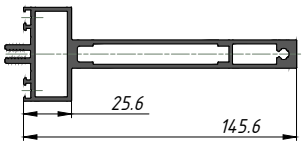	Профиль ригеля SR50.0211	2.899	12.38	265.29	482.34	6.8
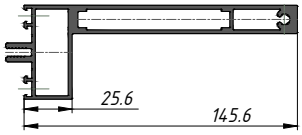	Профиль ригеля SR50.0212	2.683	18.40	249.73	484.77	6.8
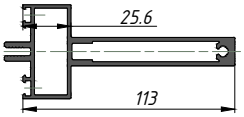	Профиль ригеля SR50.0213	2.247	10.73	124.85	741.36	6.8
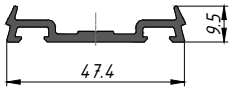	Профиль планки прижимной SR50.0301	0.384	-	-	149.6	6.8
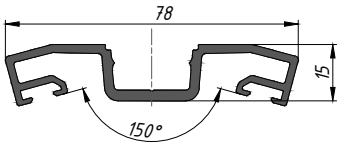	Профиль планки прижимной SR50.0302 (с SR50.0403)	0.912	-	-	320.7	6.8
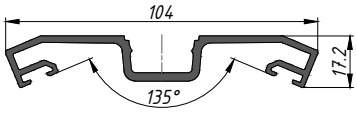	Профиль планки прижимной SR50.0303 (с SR50.0403)	1.085	-	-	372.9	6.8
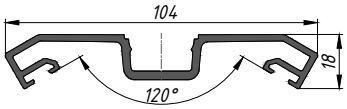	Профиль планки прижимной SR50.0304 (с SR50.0403)	1.090	-	-	373.6	6.8
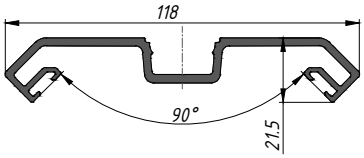	Профиль планки прижимной SR50.0305 (с SR50.0403)	1.307	-	-	498.41	6.8

Перечень профилей

Эскиз	Обозн. Арт.№	Масса, кг/м.п.	Ix, см^4	Iy, см^4	Наружный периметр, мм	Длина штанги, м
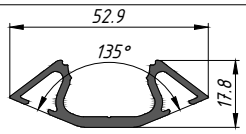	Профиль планки прижимной SR50.0306 (с SR50.0403)	0.527	-	-	194.31	6.8
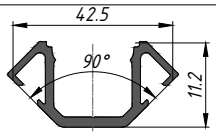	Профиль планки прижимной SR50.0307 (с SR60.0403)	0.521	-	-	202.85	6.8
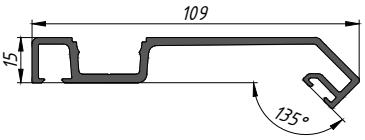	Профиль планки прижимной SR50.0308 (с SR50.0403)	1.065	-	-	347.95	6.8
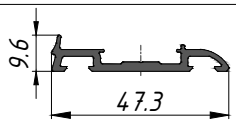	Профиль планки прижимной SR50.0309 (вместе с SR50.0404)	0.348	-	-	145.77	6.8
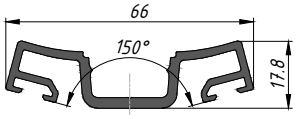	Профиль планки прижимной SR50.0310	0.802	-	-	284.27	6.8
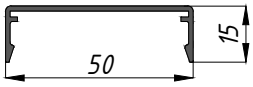	Профиль планки декоративной SR50.0401	0.288	-	-	164.6	6.8
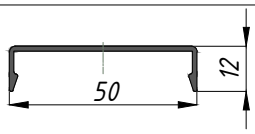	Профиль планки декоративной SR50.0402	0.256	-	-	144.8	6.8
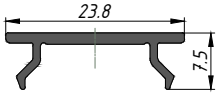	Профиль планки декоративной SR50.0403 (вместе с SR50.0302)	0.128	-	-	75.97	6.8
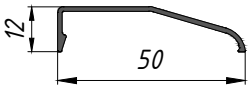	Профиль планки декоративной SR50.0404 (с SR50.0309)	0.216	-	-	130.9	6.8
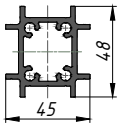	Профиль усилителя SR50.0502 стойки 60	1.460	10.88	8.88	-	6.8
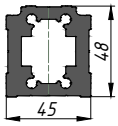	Профиль усилителя SR50.0501 стойки 60	3.170	28.20	26.91	-	6.8
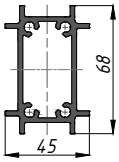	Профиль усилителя SR50.0503 стойки 80	1.739	30.80	11.05	-	6.8

Перечень профилей

Эскиз	Обозн. Арт.№	Масса, кг/м.п.	Ix, см^4	Iy, см^4	Наружный периметр, мм	Длина штанги, м
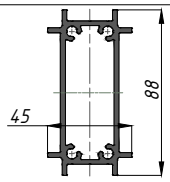	Профиль усилителя SR50.0504 стойки 100	2.015	63.32	13.18	-	6.8
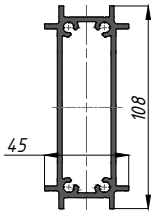	Профиль усилителя SR50.0505 стойки 120	2.296	110.36	15.23	-	6.8
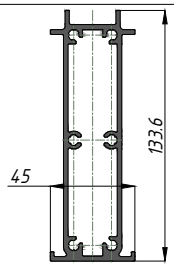	Профиль усилителя SR50.0506 стойки 146	2.881	218.55	18.98	-	6.8
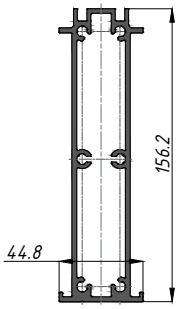	Профиль усилителя SR50.0507 стойки 170	3.335	346.17	21.93	-	6.8
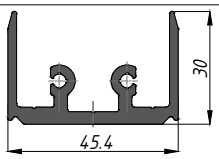	Профиль стыка прямого SR50.0601	1.022	-	-	-	6.8
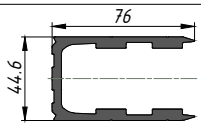	Профиль стыка усиленного SR50.0602	2.280	-	-	-	6.8
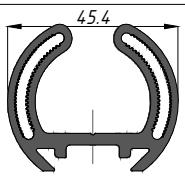	Профиль стыка полукруглого SR50.0603	1.288	-	-	-	6.8
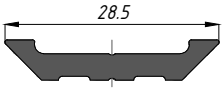	Профиль планки скользящего стыка SR50.0604	0.234	-	-	-	6.8
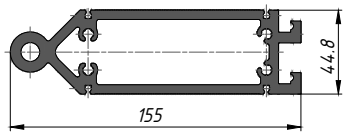	Профиль стыка конькового SR50.0616	5.645	-	-	-	6.8

Перечень профилей

Эскиз	Обозн. Арт.№	Масса, кг/м.п.	Ix, см^4	Iy, см^4	Наружный периметр, мм	Длина штанги, м
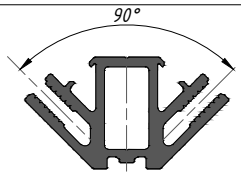	Угловой адаптер SR50.0605	1.290	-	-	-	6.8
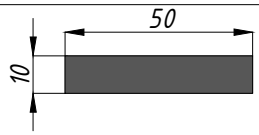	Профиль полосы опоры SR50.0610	1.355	-	-	-	6.8
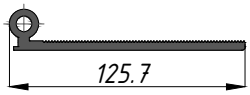	Проф. серьги кронштейна SR50.0611	1.914	-	-	-	6.8
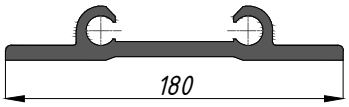	Профиль для плиты кронштейна SR50.0612	4.834	-	-	-	6.8
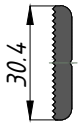	Профиль шайбы SR50.0613	0.367	-	-	-	6.8
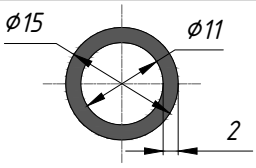	Профиль трубы Ф 15 x 2 SR50.0614	0.221	-	-	-	6.8
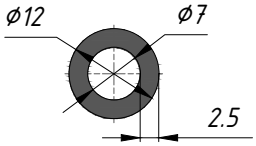	Профиль трубы Ф 12 x 2.5 SR50.0622	0.202	-	-	-	6.8
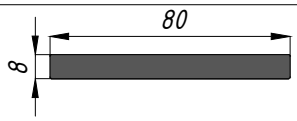	Профиль полосы SR50.0621	1.734	-	-	175	6.8
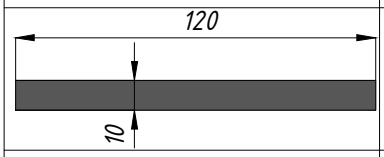	Профиль полосы опоры SR50.0615	3.252	-	-	260	6.8
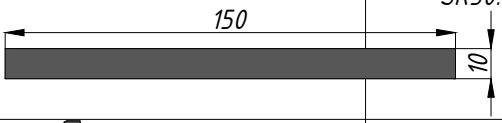	Профиль полосы SR50.0619	4.065	-	-	320	6.8
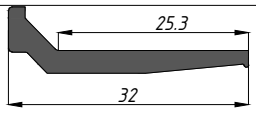	Профиль опоры стеклопак. до 26 мм SR50.0804	0.267	-	-	-	6.8
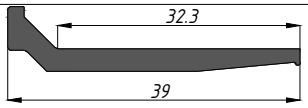	Профиль опоры стеклопак. до 32 мм SR50.0805	0.323	-	-	-	6.8

Перечень профилей

Эскиз	Обозн. Арт.№	Масса, кг/м.п.	Ix, см^4	Iy, см^4	Наружный периметр, мм	Длина штанги, м
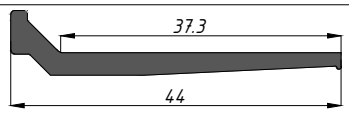	Профиль опоры стеклопак.до 38 мм SR50.0806	0.343	-	-	-	6.8
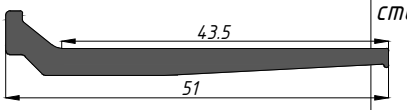	Профиль опоры стеклопак. до 44 мм SR50.0807	0.458	-	-	-	6.8
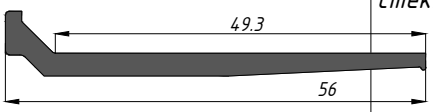	Профиль опоры стеклопак. до 50 мм SR50.0808	0.441	-	-	-	6.8
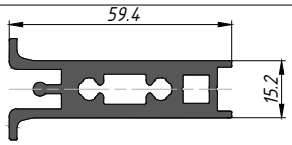	Профиль опоры стеклопакетов SR50.0810	1.497	-	-	-	6.8
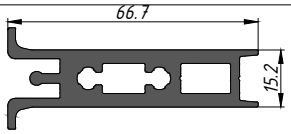	Профиль опоры стеклопакетов SR50.0811	1.632	-	-	-	6.8
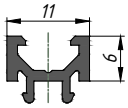	Профиль адаптера SR50.0901	0.105	-	-	61.078	6.8
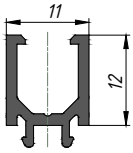	Профиль адаптера SR50.0902	0.153	-	-	84.88	6.8
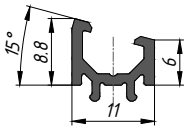	Профиль адаптера SR50.0903	0.1099	-	-	63.18	6.8
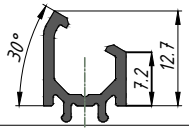	Профиль адаптера SR50.0906	0.131	-	-	73.88	6.8
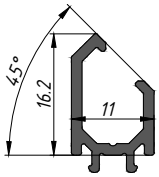	Профиль адаптера SR50.0904	0.129	-	-	71.38	6.8
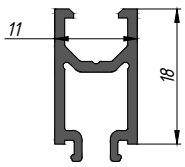	Профиль адаптера SR50.0905	0.199	-	-	116.12	6.8
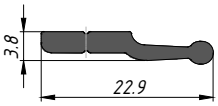	Профиль фиксатора стеклопакета SR50.0617	0.152	-	-	-	6.8

Перечень профилей

Эскиз	Обозн. Арт.№	Масса, кг/м.п.	Ix, см^4	Iy, см^4	Наружный периметр, мм	Длина штанги, м
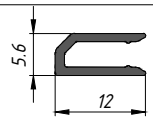	Профиль фиксатора стеклопакета SR50.0618	0.08	-	-	-	6.8
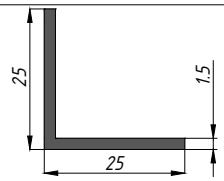	ПрофильУголка 25 x 25 x 1.5 SVF 0603	0.26	-	-	-	6.8
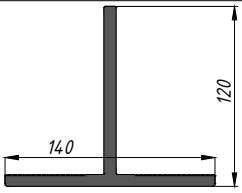	Профиль опоры SR50.0620	5.341	-	-	-	6.8
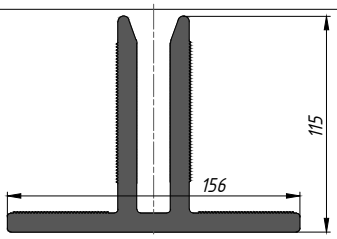	Профиль кронштейна SR50.0623	6.324	-	-	-	6.8
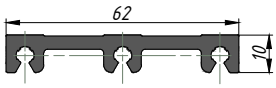	Профиль Т-соединителя ригелей SLIM SR50.0624	0.901			-	6.8
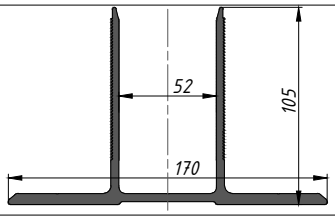	Профиль кронштейна SR50.0625	4.491			-	6.8
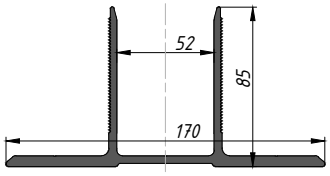	Профиль кронштейна SR50.0626	3.903			-	6.8
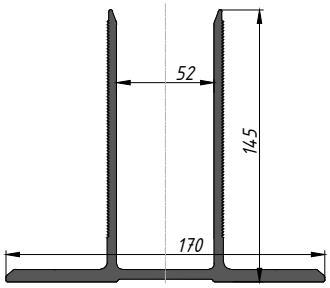	Профиль кронштейна SR50.0627	6.159			-	6.8
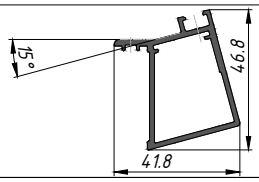	Профиль адаптера углового внутреннего 15° SR50.0910	0.664			177.32	6.8

Перечень профилей

Эскиз	Обозн. Арт.№	Масса, кг/м.п.	Ix, см^4	Iy, см^4	Наружный периметр, мм	Длина штанги, м
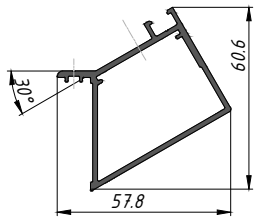	Профиль адаптера углового внутреннего 30° SR50.0911	0.827			216.35	6.8
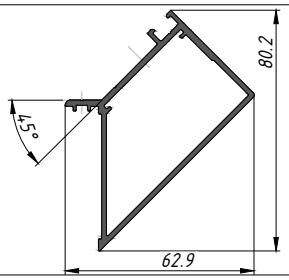	Профиль адаптера углового внутреннего 45° SR50.0912	0.983			249.19	6.8
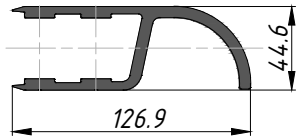	Профиль стыка усиленного для произвольного угла SR50.0628	3.607			-	6.8
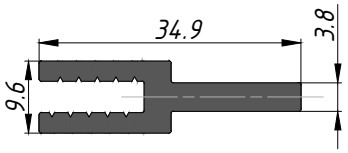	Профиль адаптера - удлинителя SR50.0629	0.470			-	6.8

Сечения профилей
Стойки

SR50.0102

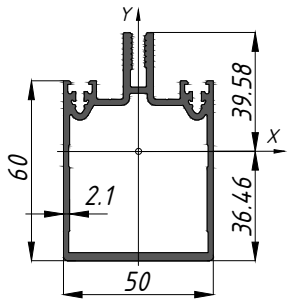

SR50.0113

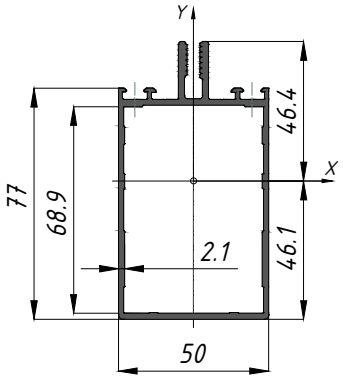

SR50.0103

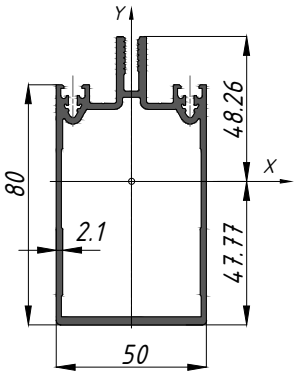

SR50.0114

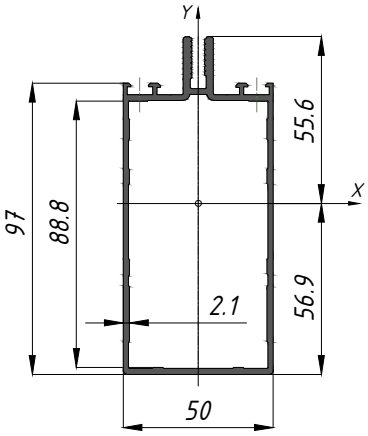

SR50.0106

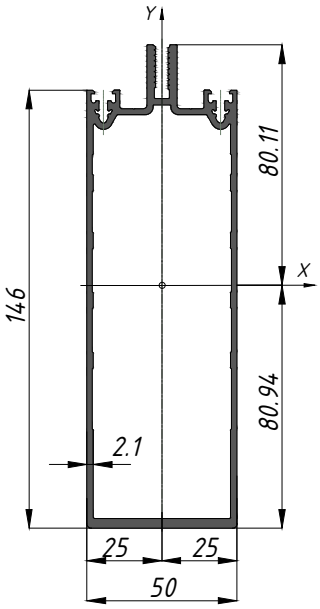

SR50.0105

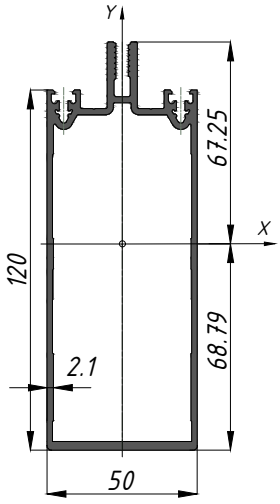

SR50.0115

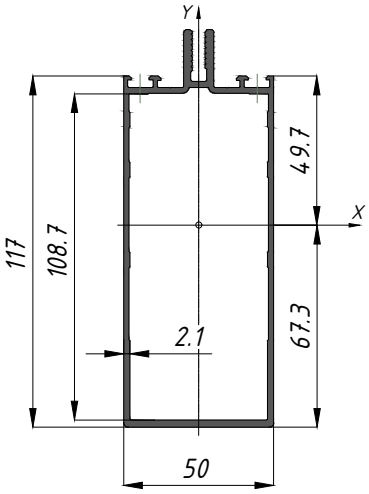

SR50.0104

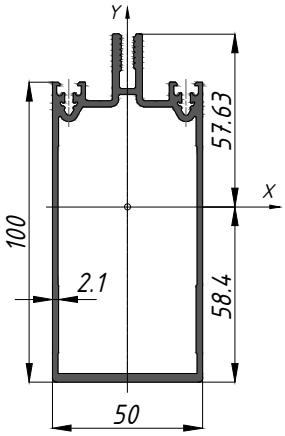

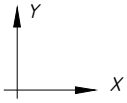

Арт.№	Масса, кг/м.п.	Ix, см^4	ax, см	Wx, см^3	Iy, см^4	ay, см	Wy, см^3	Периметр, мм	Длина штанги, м
SR50.0102	1.694	37.33	3.65 3.96	10.24 9.43	19.63	2.5	7.85	379.5	6.8
SR50.0113	1.59	56.28	4.61 4.64	12.21 12.12	20.49	2.5	8.19	369.3	6.8
SR50.0103	1.883	71.35	4.83 4.78	14.79 14.94	23.64	2.5	9.46	419.4	6.8
SR50.0114	1.79	95.79	5.56 5.69	17.22 16.82	24.69	2.5	9.88	409.1	6.8
SR50.0104	2.121	121.08	5.76 5.84	21.01 20.73	28.28	2.5	11.30	459.5	6.8
SR50.0115	1.99	150.19	4.97 6.73	23.03 22.31	28.73	2.5	11.49	448.6	6.8
SR50.0105	2.332	187.17	6.73 6.88	27.83 27.22	33.00	2.5	13.20	499.5	6.8
SR50.0106	2.67	310.03	8.09 8.01	38.31 38.70	39.23	2.5	15.69	549.9	6.8

Сечения профилей
Стойки

SR50.0107

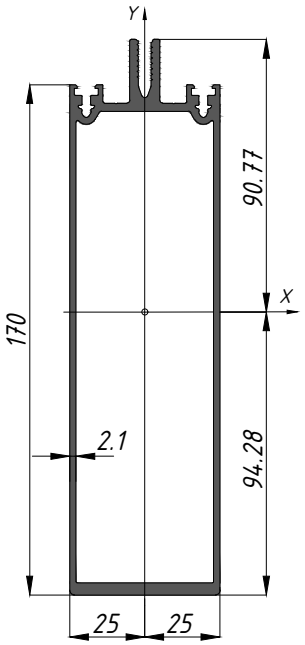

SR50.0111

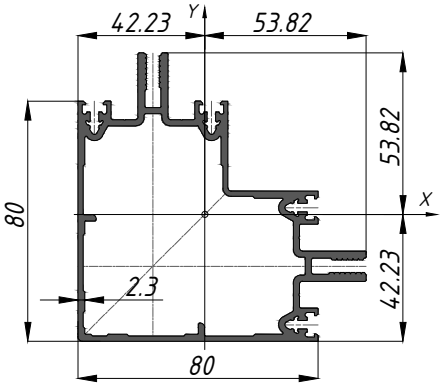

SR50.0101

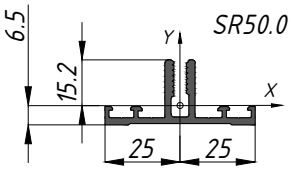

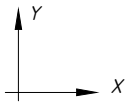

Арт.№	Масса, кг/м.п.	Ix, см^4	ax, см	Wx, см^3	Iy, см^4	ay, см	Wy, см^3	Периметр, мм	Длина штанги, м
SR50.0101	0.617	0.93	1.52 0.65	0.613 1.43	3.5124	2.5	1.41	229.2	6.8
SR50.0107	3.303	505.17	9.43 9.08	53.59 55.65	48.60	2.5	19.44	589.7	6.8
SR50.0111	2.61	86.54	5.38 4.22	16.08 20.49	86.54	5.38 4.22	16.08 20.49	640.5	6.8

Сечения профилей
Ригели

SR50.0201

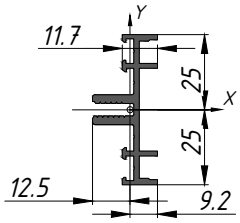

SR50.0210

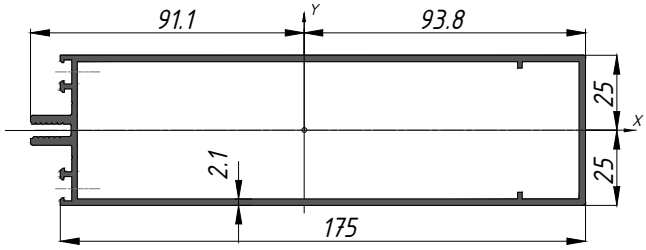

SR50.0203

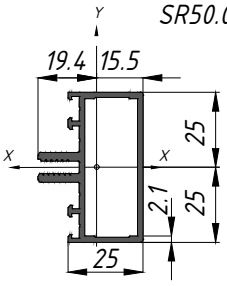

SR50.0209

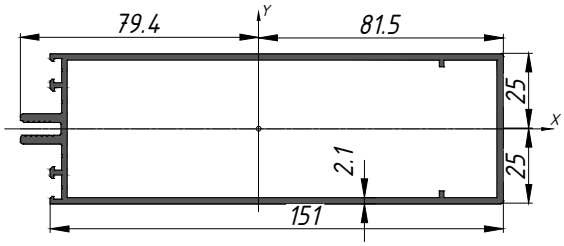

SR50.0204

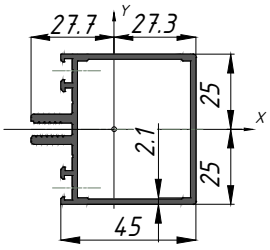

SR50.0205

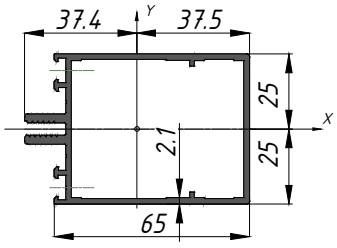

SR50.0208

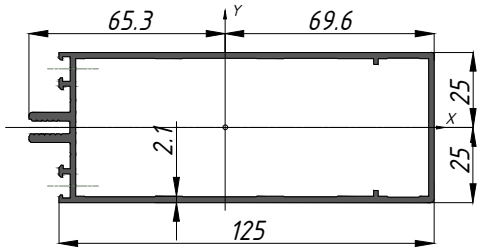

SR50.0206

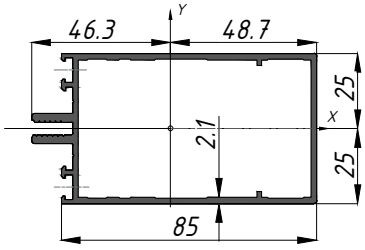

SR50.0207

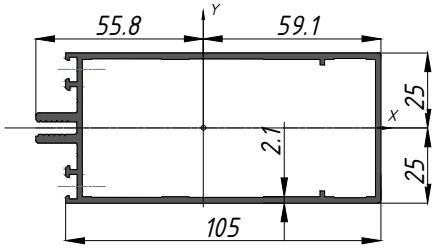

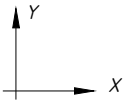

Арт. №	Масса, кг/м.п.	Ix, см^4	ax, см	Wx, см^3	Iy, см^4	ay, см	Wy, см^3	Периметр, мм	Длина штанги, м
SR50.0201	0.65	4.88	2.5	1.95	0.57	1.25 0.91	0.46 0.63	253.1	6.8
SR50.0203	0.95	8.72	2.5	3.49	3.96	1.95 1.55	2.04 2.56	242.6	6.8
SR50.0204	1.138	12.69	2.5	5.08	14.21	2.77 2.73	5.14 5.21	282.6	6.8
SR50.0205	1.402	18.04	2.5	7.22	34.05	3.75 3.74	9.07 9.10	322.6	6.8
SR50.0206	1.603	22.67	2.5	8.89	62.64	4.82 4.68	13.22 13.63	617.6	6.8
SR50.0207	1.834	27.38	2.5	10.95	104.13	5.91 5.58	17.61 18.66	402.4	6.8
SR50.0208	2.04	31.83	2.5	12.73	158.74	6.96 6.53	22.80 24.30	442.4	6.8
SR50.0210	2.74	45.92	2.5	18.37	388.78	9.38 9.11	41.45 42.66	541.8	6.8

Сечения профилей
Стойки и Ригели системы SR50 SL

SR50.0120

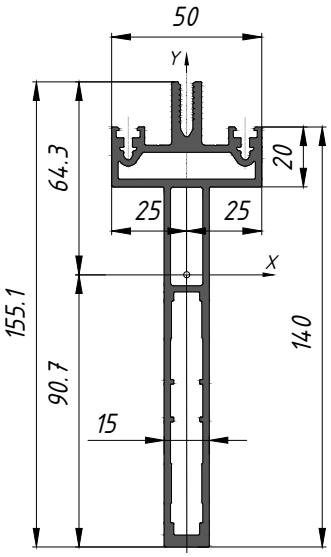

SR50.0121

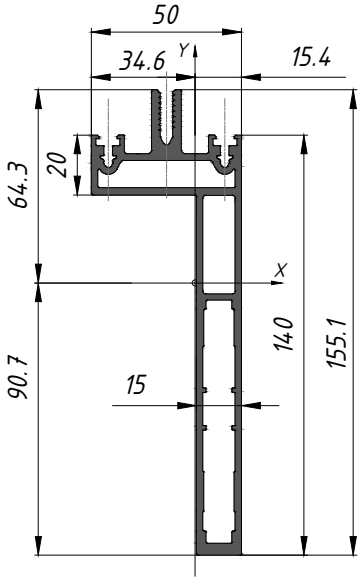

SR50.0122

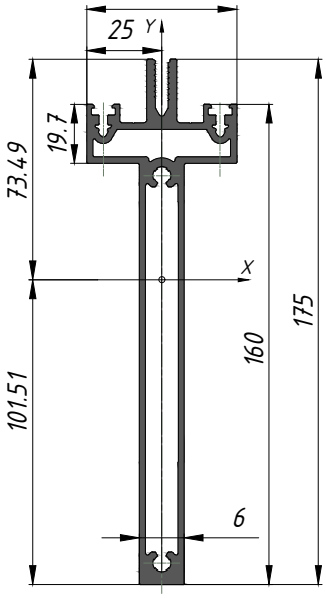

SR50.0123

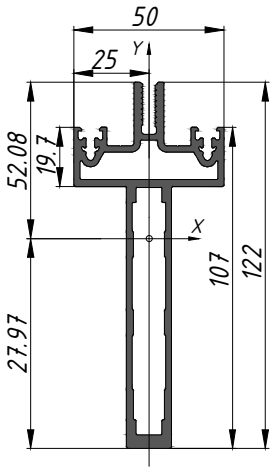

SR50.0211

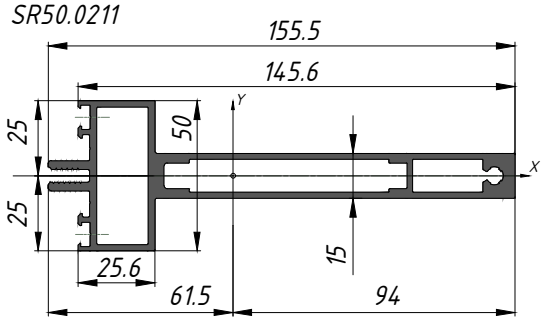

SR50.0213

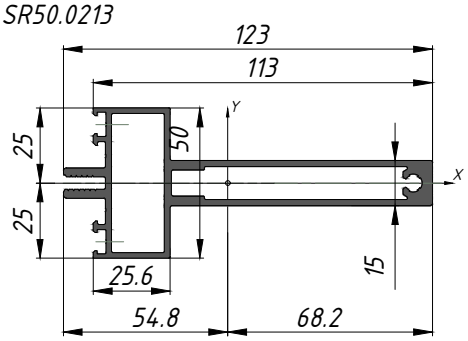

SR50.0212

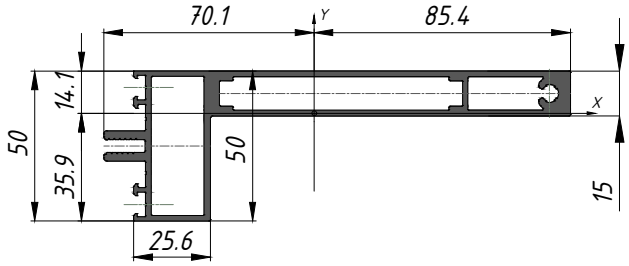

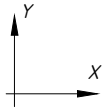

Арт.№	Масса, кг/м.п.	Ix, см^4	ax, см	Wx, см^3	Iy, см^4	ay, см	Wy, см^3	Периметр, мм	Длина штанги, м
SR50.0120	3.02	246.13	6.43 9.07	38.26 27.34	13.19	2.5	5.28	527.2	6..8
SR50.0121	3.02	246.13	6.43 9.07	38.26 27.34	21.65	1.54 3.46	14.02 6.26	528.04	6.8
SR50.0122	3.20	368.14	7.35 10.15	5.01 36.27	13.13	2.5	5.25	568.10	6.8
SR50.0123	2.39	119.07	5.21 6.99	22.86 17.03	11.83	2.5	4.73	470.12	6.8
SR50.0211	2.89	12.38	2.5	4.95	265.29	8.65 6.9	30.67 38.43	482.34	6.8
SR50.0212	2.68	18.40	3.59 1.41	5.12 13.07	249.73	7.01 8.55	35.63 29.23	484.77	6.8
SR50.0213	2.25	10.73	2.5	4.29	124.85	5.48 6.82	22.80 18.30	419.36	6.8

Сечения профилей
Усилители

SR50.0502

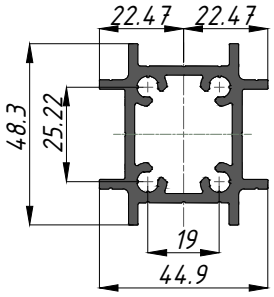

SR50.0501

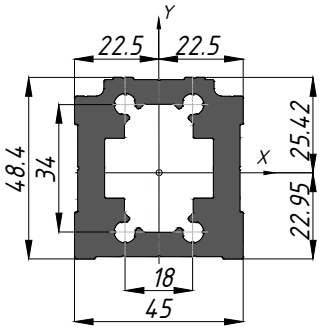

SR50.0503

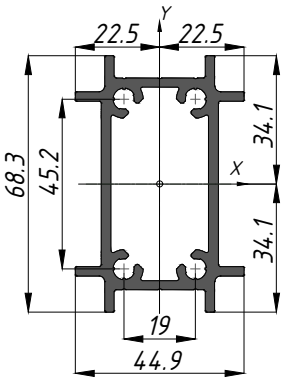

SR50.0504

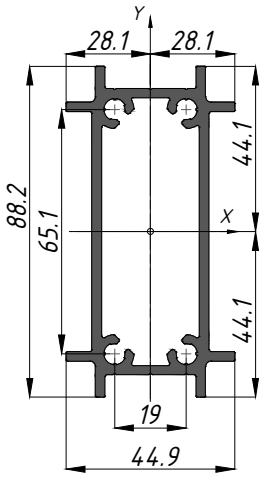

SR50.0505

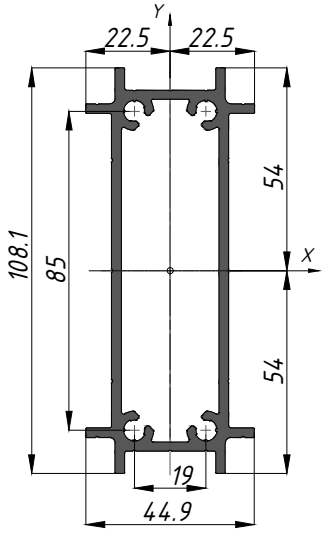

SR50.0506

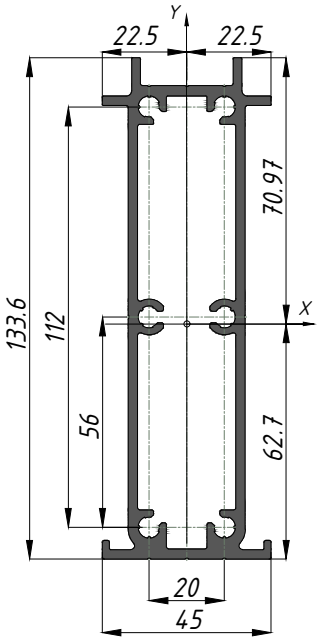

SR50.0507

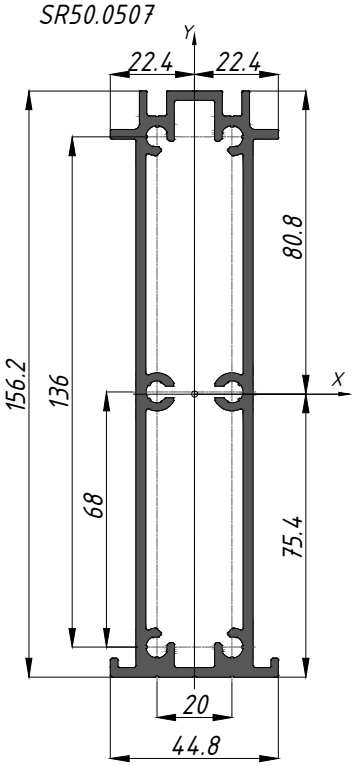

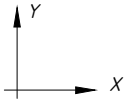

Арт.№	Масса, кг/м.п.	Ix, см^4	ax, см	Wx, см^3	Iy, см^4	ay, см	Wy, см^3	Периметр, мм	Длина штанги, м
SR50.0501	3.17	28.20	2.30 2.54	12.28 11.09	26.91	2.25	11.96	–	6.8
SR50.0502	1.46	10.88	2.42	4.50	8.88	2.25	3.95	–	6.8
SR50.0503	1.739	30.80	3.42	9.02	11.05	2.25	4.92	–	6.8
SR50.0504	2.015	63.32	4.41	14.36	13.18	2.25	5.86	–	6.8
SR50.0505	2.296	110.36	5.41	20.42	15.23	2.25	6.78	–	6.8
SR50.0506	2.88	218.55	7.1 6.27	30.80 34.87	18.98	2.25	8.43	–	6.8
SR50.0507	3.34	346.17	8.08 7.54	42.84 45.91	21.93	2.24	9.79	–	6.8

Сечения профилей
Стойки с усилителем

SR50.0102+SR50.0502

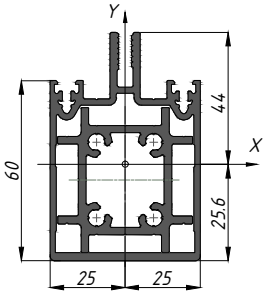

SR50.0102+SR50.0501

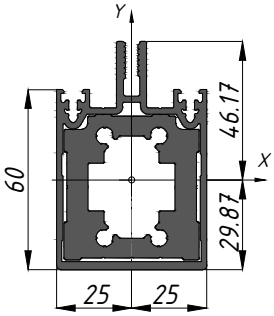

SR50.0113+SR50.0503

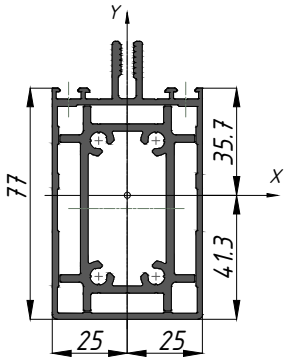

SR50.0103+SR50.0503

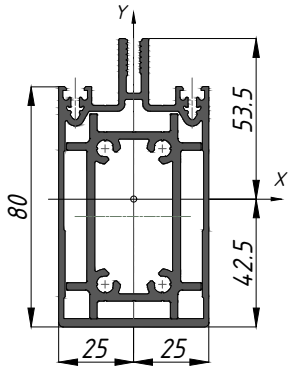

SR50.0105+SR50.0505

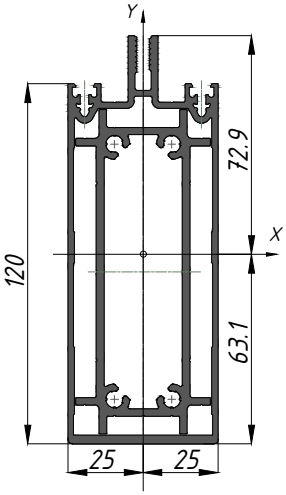

SR50.0115+SR50.0505

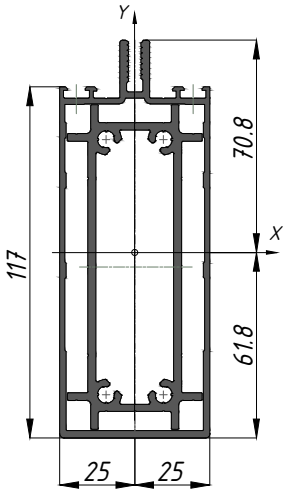

SR50.0104+SR50.0504

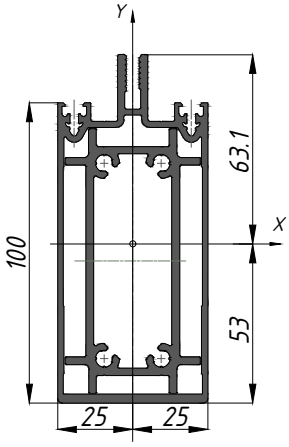

SR50.0114+SR50.0504

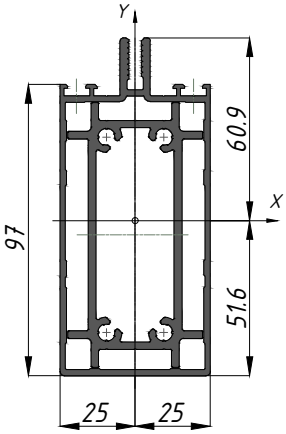

Арт.№	Масса, кг/м.п.	Ix, см^4	ax, см	Wx, см^3	Iy, см^4	ay, см	Wy, см^3	Периметр, мм	Длина штанги, м
SR50.0102 + SR50.0501	4.86	69.68	2.99 4.62	23.33 15.09	46.55	2.5	18.62	–	6.8
SR50.0102 + SR50.0502	3.15	50.82	3.21 4.40	15.85 11.56	28.51	2.5	11.41	–	6.8
SR50.0113 + SR50.0503	3.33	89.72	4.13 5.13	21.74 17.50	31.54	2.5	12.61	–	6.8
SR50.0103 + SR50.0503	3.62	106.13	4.25 5.35	24.96 19.84	34.69	2.5	13.88	–	6.8
SR50.0114 + SR50.0504	3.81	162.63	5.16 6.09	31.57 26.69	37.86	2.5	15.15	–	6.8
SR50.0104 + SR50.0504	4.13	189.08	5.30 6.31	35.70 29.98	41.45	2.5	16.58	–	6.8
SR50.0115 + SR50.0505	4.28	264.81	6.18 7.08	42.87 37.41	43.96	2.5	17.58	–	6.8
SR50.0105 + SR50.0505	4.63	303.11	6.31 7.29	48.02 41.57	48.22	2.5	19.29	–	6.8

Сечения профилей
Стойки с усилителем

SR50.0107+SR50.0507

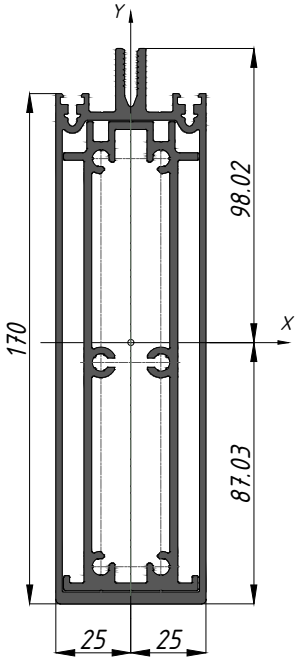

SR50.0106+SR50.0506

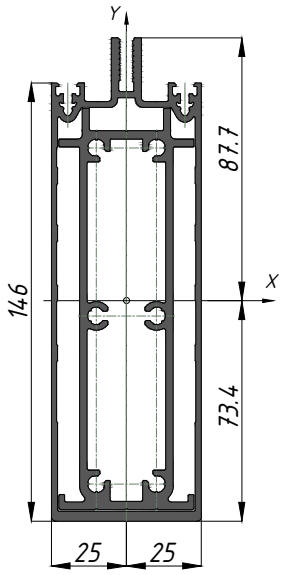

SR50.0111+SR50.0503

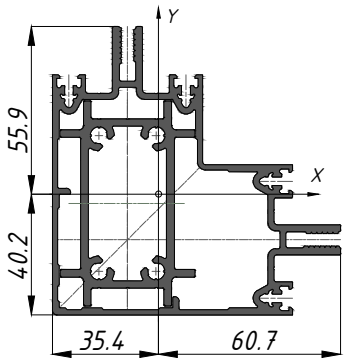

Арт.№	Масса, кг/м.п.	Ix, см^4	ax, см	Wx, см^3	Iy, см^4	ay, см	Wy, см^3	Периметр, мм	Длина штанги, м
SR50.0106+ SR50.0506	5.55	539.36	7.34 8.77	73.49 61.53	58.21	2.5	23.28	–	6.8
SR50.0107 + SR50.0507	6.64	864.04	8.703 9.802	99.28 88.15	70.53	2.5	28.21	–	6.8
SR50.0111 + SR50.0503	4.35	118.37	4.02 5.59	29.47 21.18	108.99	3.54 6.07	30.82 17.96	–	6.8

Комплектующие
Уплотнители и термоизоляторы

Уплотнители

G03

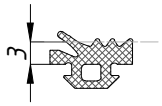

G05

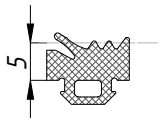

G07

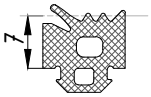

G09

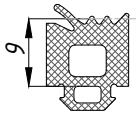

G11

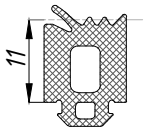

G13

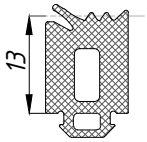

G04

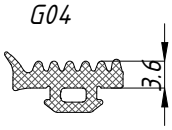

G21

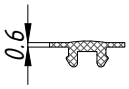

G23

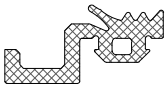

G24

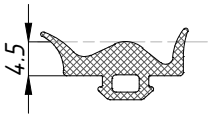

G211

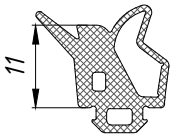

Материал – EPDM.

Вставки термоизолирующие

SR50.1130

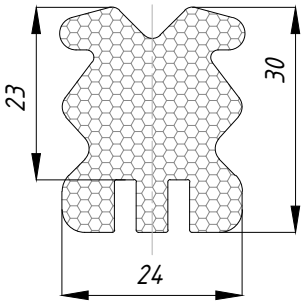

SR50.1136

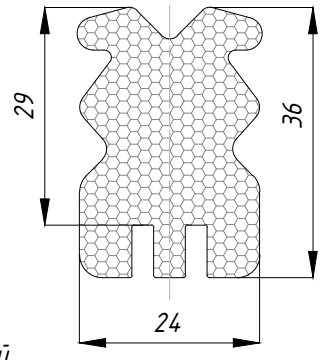

SR50.1142

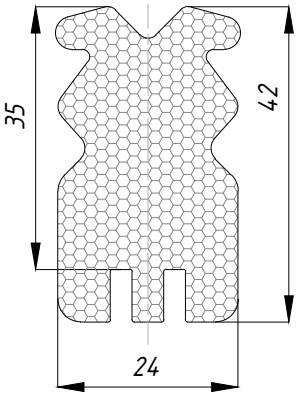

SR50.1147

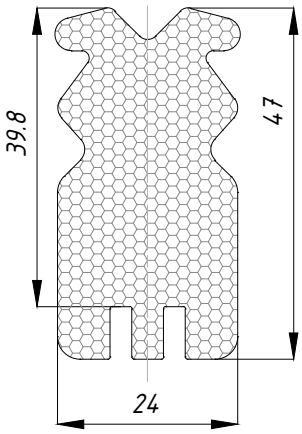

Материал – PE вспененный

Профиль дистанционный

SR50.1132

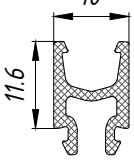

SR50.1138

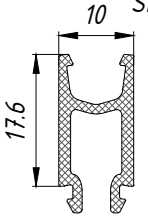

Материал – Полиамид PA 66

Комплектующие
Детали

Заглушка ригеля торцевая SR50.1101

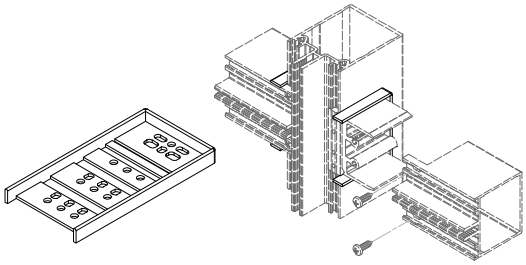

Желоб дренажный SR50.1102

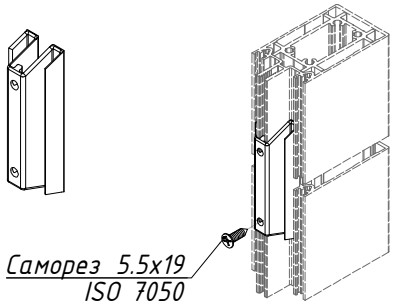

Уплотнитель на стойку при монтаже ригеля внахлест SR50.1103

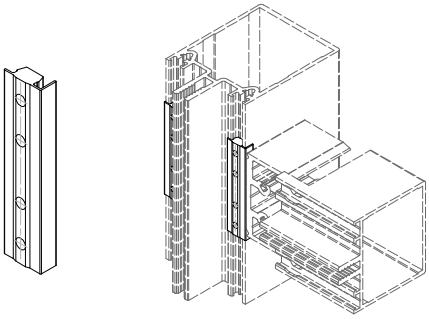

Капельник отвода конденсата стойки SR50.1105

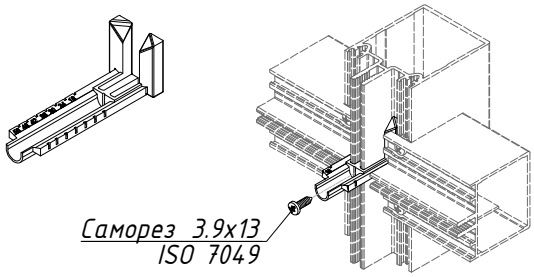

Подкладки под стеклопакет

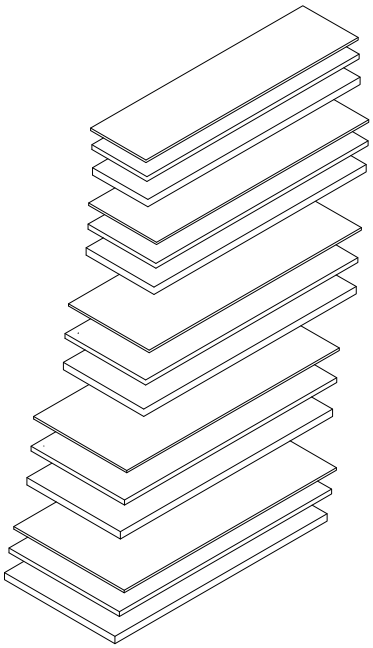

Обозначение	Размер подкладки
SR50.1155	1x26
SR50.1156	2x26
SR50.1157	3x26
SR50.1158	4x26
SR50.1159	5x26
SR50.1160	1x32
SR50.1161	2x32
SR50.1162	3x32
SR50.1163	4x32
SR50.1164	5x32
SR50.1165	1x38
SR50.1166	2x38

SR50.1167	3x38
SR50.1168	4x38
SR50.1169	5x38
SR50.1170	1x44
SR50.1171	2x44
SR50.1172	3x44
SR50.1173	4x44
SR50.1174	5x44
SR50.1175	1x52
SR50.1176	2x52
SR50.1177	3x52
SR50.1178	4x52
SR50.1179	5x52

Изолятор терморазрыва

SR50.1104 – 24x7x250
SR50.1106 – 44x7x250

Стойка	Усилитель	X,мм	Обозначение
SR50.0102 (60 мм)	SR50.0502	24x7x250	SR50.1115
SR50.0113 (77 мм)	SR50.0503	44x7x250	SR50.1116
SR50.0103 (80 мм)	SR50.0503	44x7x250	
SR50.0114 (97 мм)	SR50.0504	64x7x250	SR50.1117
SR50.0104 (100 мм)	SR50.0504	64x7x250	
SR50.0115 (117 мм)	SR50.0505	83x7x250	SR50.1118
SR50.0105 (120 мм)	SR50.0505	83x7x250	
SR50.0106 (146 мм)	SR50.0506	115x7x250	SR50.1119
SR50.0107 (170 мм)	SR50.0507	138x7x250	SR50.1120

Материал – вспененный полиэтилен

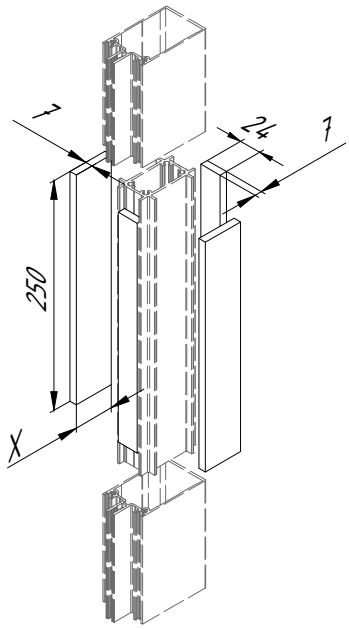

Комплектующие
Детали

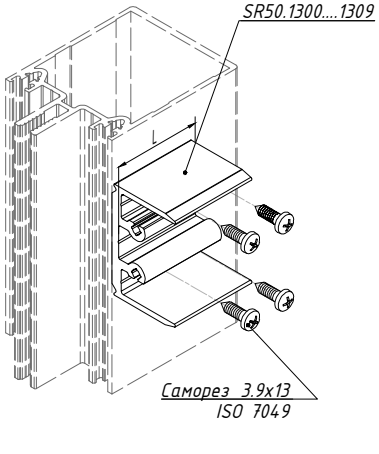

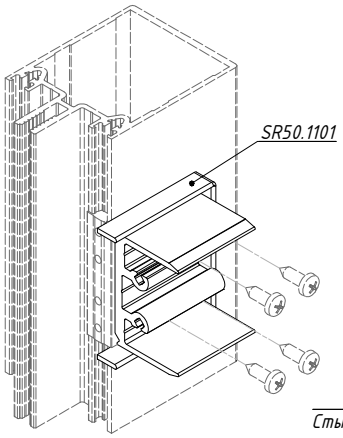

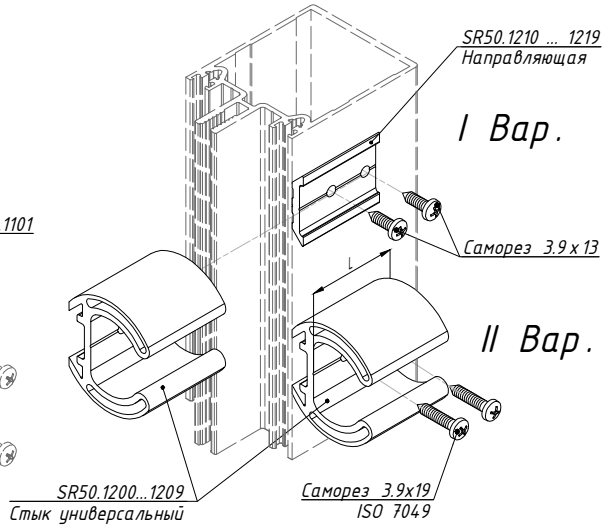

Обозначение	Длина L стыка, мм	Ригель
SR50.1300	17	SR59.0203 (25 мм)
SR50.1301	36	SR50.0204 (45 мм)
		SR50.0205 (65 мм)
SR50.1302	58	SR50.0206 (85 мм)
SR50.1303	78	SR50.0207 (105 мм)
SR50.1304	98	SR50.0208 (125 мм)
SR50.1305	124	SR50.0209 (145 мм)
SR50.1306	145	SR50.0210 (175 мм)
SR50.1307	67	SR50.0113 (77 мм)
SR50.1308	87	SR50.0114 (97 мм)
SR50.1309	107	SR50.0115 (117 мм)

из профиля SR50.0601

Обозначение	Направляющая	Длина L стыка, мм	Ригель
SR50.1200	SR50.1210	17	SR50.0203 (25 мм)
SR50.1201	SR50.1211	36	SR50.0204 (45 мм)
			SR50.0205 (65 мм)
SR50.1202	SR50.1212	58	SR50.0206 (85 мм)
SR50.1203	SR50.1213	78	SR50.0207 (105 мм)
SR50.1204	SR50.1214	98	SR50.0208 (125 мм)
SR50.1205	SR50.1215	124	SR50.0209 (145 мм)
SR50.1206	SR50.1216	145	SR50.0210 (175 мм)
SR50.1207	SR50.1217	67	SR50.0113 (77 мм)
SR50.1208	SR50.1218	87	SR50.0114 (97 мм)
SR50.1209	SR50.1219	107	SR50.0115 (108 мм)

Стык - из профиля SR50.0603
Направляющая - из профиля SR50.0604

Стыки усиленные

Обозначение		Длина L стыка, мм	Ригель
под винт	под втулку		
SR50.1310	SR50.1311	36	SR50.0204 (45 мм)
			SR50.0205 (65 мм)
SR50.1312	SR50.1313	58	SR50.0206 (85 мм)
SR50.1314	SR50.1315	78	SR50.0207 (105 мм)
SR50.1316	SR50.1317	98	SR50.0208 (125 мм)
SR50.1318	SR50.1319	124	SR50.0209 (145 мм)
SR50.1322	SR50.1323	145	SR50.0210 (175 мм)
SR50.1324	SR50.1325	67	SR50.0113 (77 мм)
SR50.1326	SR50.1327	87	SR50.0114 (97 мм)
SR50.1328	SR50.1329	107	SR50.0115 (117 мм)

из профиля SR50.0602

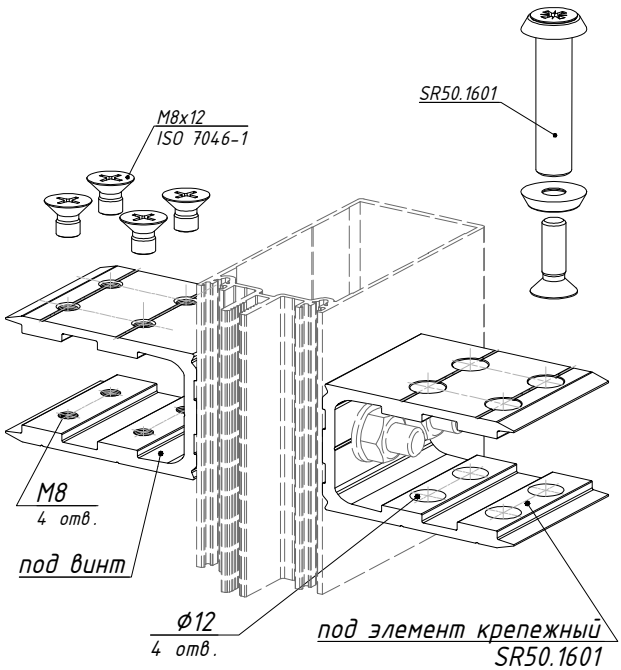

Стыки для ригелей SR50.0211 и SR50.0212 (SLIM)

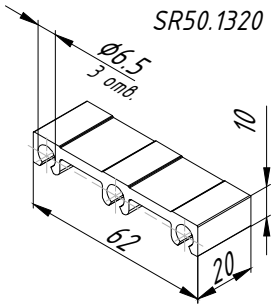

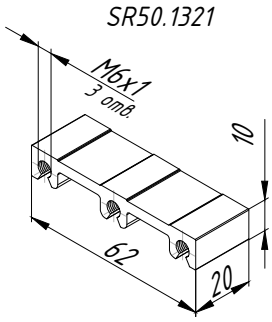

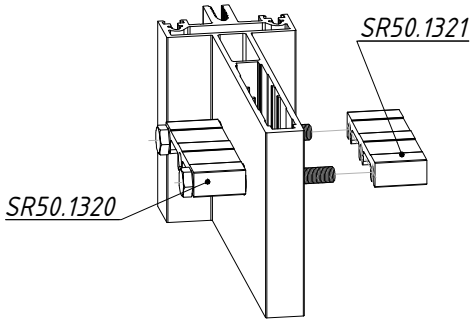

Опоры стеклопакетов

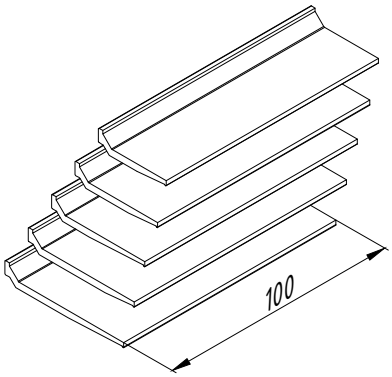

Обозначение	Профиль	Применение
SR50.1501	SR50.0804	с.п. до 24 мм включительно
SR50.1502	SR50.0805	с.п. от 26 до 32 мм включ.
SR50.1503	SR50.0806	с.п. от 34 до 36 мм включ.
SR50.1504	SR50.0807	с.п. от 38 до 42 мм включ.
SR50.1505	SR50.0808	с.п. от 44 мм включ.

Опора стеклопакета усиленная SR50.1516

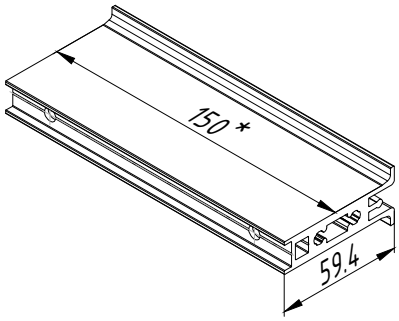

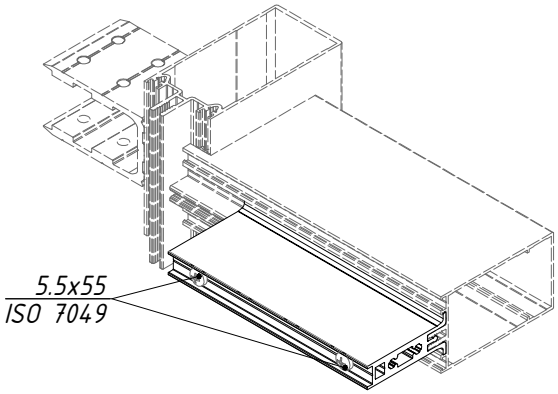

Опора стеклопакета усиленная SR50.1517

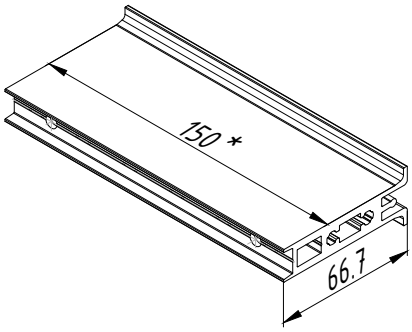

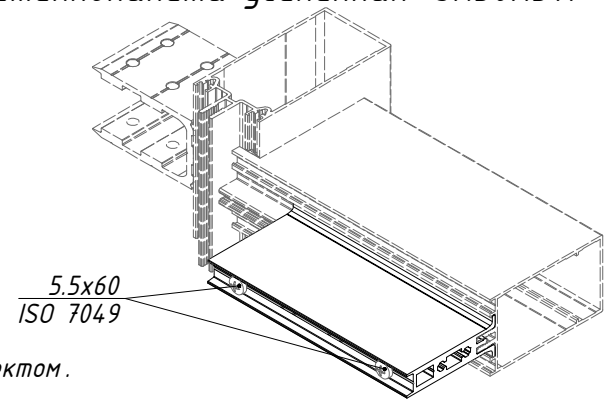

*-размер уточнять в каждом случае, в соответствии с проектом.

Комплектующие
Детали

SR50.1520, SR50.1522

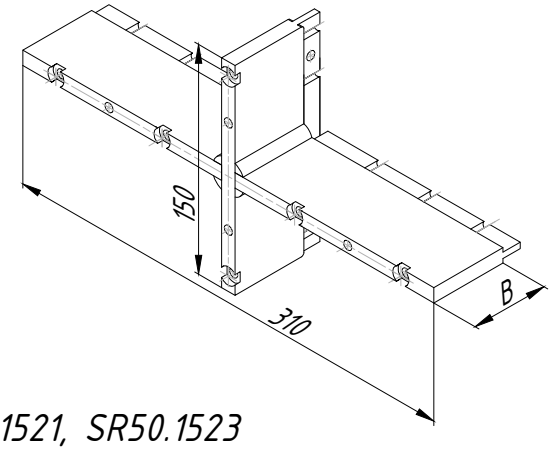

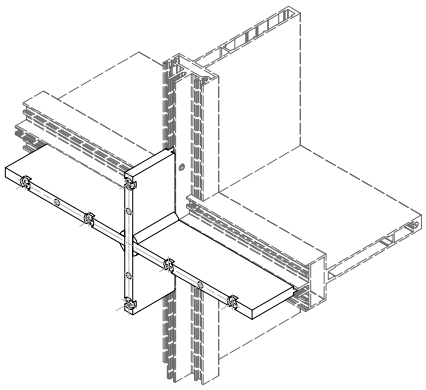

SR50.1521, SR50.1523

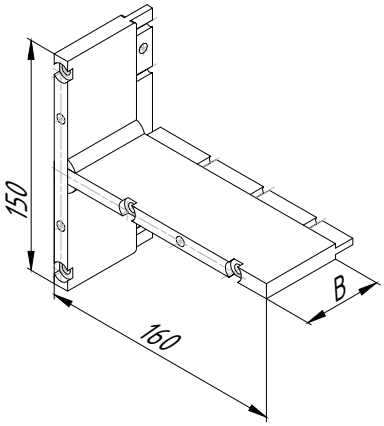

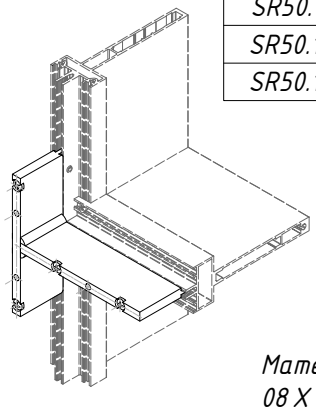

Изделие	B, мм	Заполнение max
SR50.1520	52	62 мм
SR50.1521	52	
SR50.1522	42	52 мм
SR50.1523	42	

Материал опор – сталь нержавеющая 08 Х 18 Н 10 (AISI 304)

SR50.1509
SR50.1512

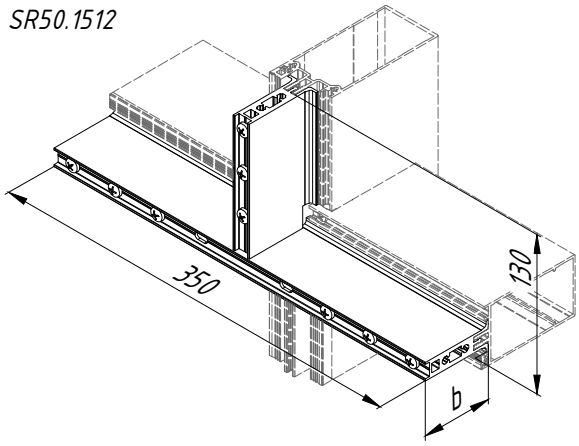

SR50.1510
SR50.1513

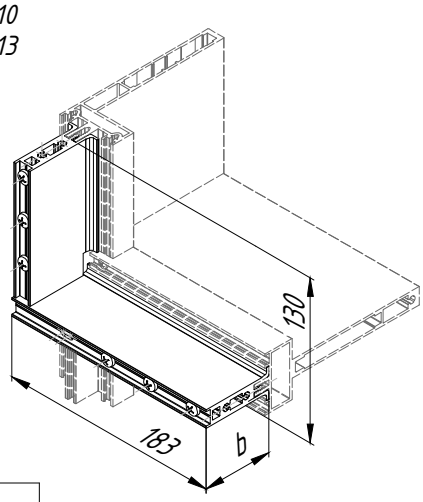

SR50.1511
SR50.1514

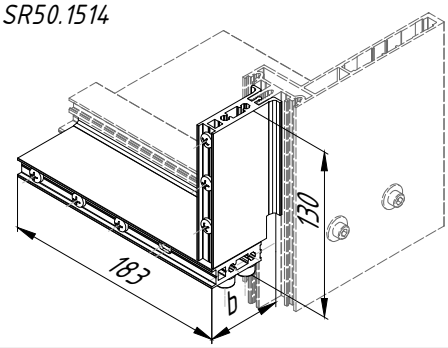

Арт.№	b, мм
SR50.1509	59.4
SR50.1510	
SR50.1511	
SR50.1512	66.7
SR50.1513	
SR50.1514	

Материал – профили SR50.0810, SR50.0811, Сплав –6063 Т 6

Комплектующие
Детали

Втулка SR50.1801
Ø15x2 L=50 мм

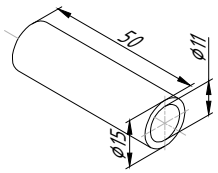

Втулка
SR50.1802 SLIM
Ø12x2.5, L=15 мм

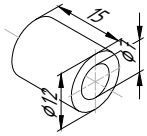

Втулка SR50.1803
Ø12x2.5, L=50 мм
резьба M8

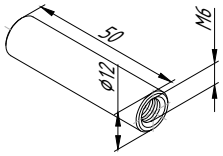

Втулка SR50.1804
Ø15x2, L=15 мм

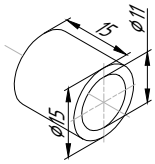

Втулка SR50.1805
Ø15x2 L=51 мм

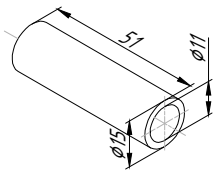

Шайба резьбовая
SR50.1806
8 мм усилитель SLIM

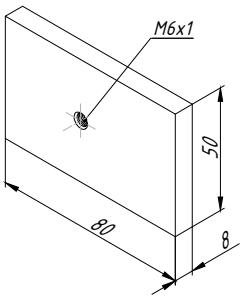

Шайба резьбовая
SR50.1807
10 мм усилитель SLIM

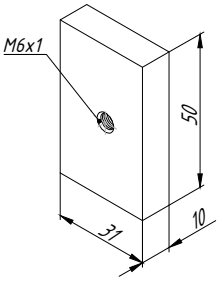

Втулка SR50.1003.02
Ø15x2 L=17 мм

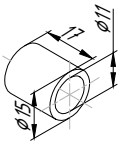

Шайба зубчатая
SR50.1005.02

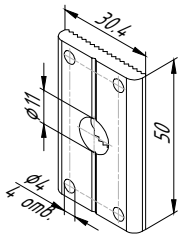

Шайба зубчатая
SR50.1005.03

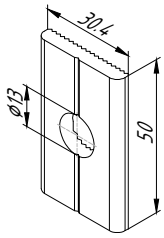

Шайба зубчатая
SR50.1001.03

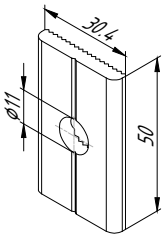

Втулка SR50.1004.02
Ø15x2, L=38.3 мм

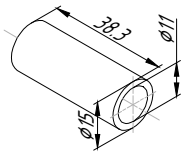

Втулка SR50.1012.02
15x2x60

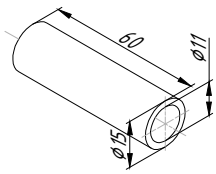

Опоры нижние (поперечное крепление)

SR50.1401
(стойка 60 мм
SR50.0102)

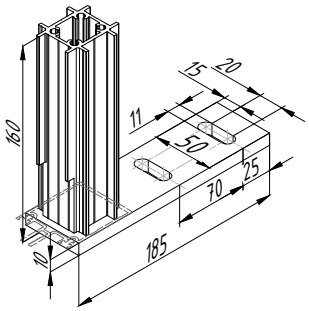

SR50.1402
(стойка 80 мм SR50.0103;
стойка 77 мм SR50.0113)

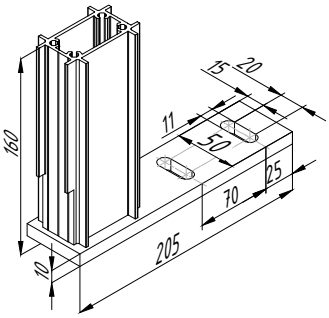

SR50.1403
(стойка 100 мм SR50.0104;
стойка 97 мм SR50.0114)

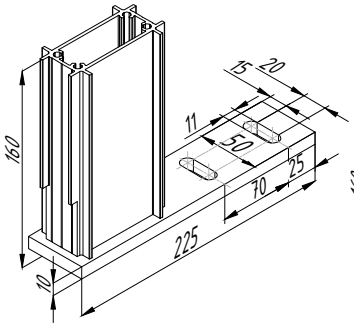

SR50.1404
(стойка 120 мм SR50.0105;
стойка 117 мм SR50.0115)

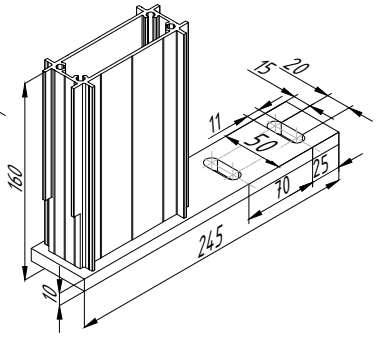

SR50.1405
(стойка 146 мм
SR50.0106)

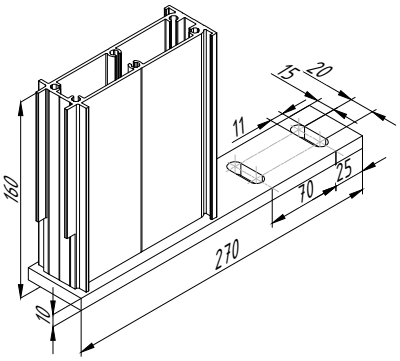

SR50.1406
(стойка 170 мм
SR50.0107)

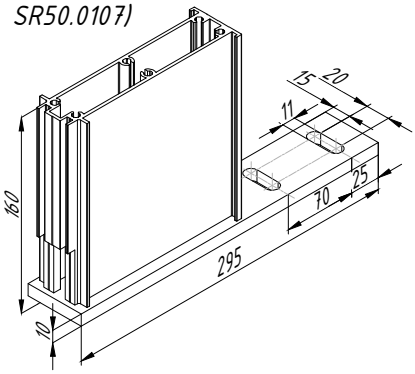

Опоры верхние (поперечное крепление)

SR50.1411
(стойка 60 мм
SR50.0102)

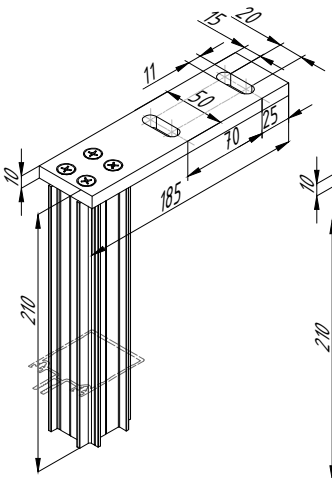

SR50.1412
(стойка 80 мм SR50.0103;
стойка 77 мм SR50.0113)

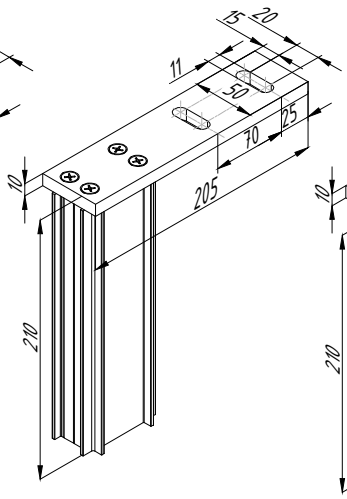

SR50.1413
(стойка 100 мм SR50.0104;
стойка 97 мм SR50.0114)

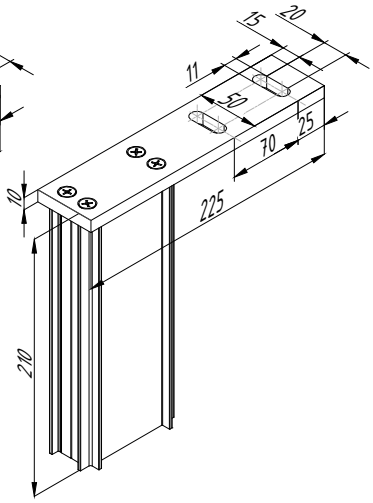

SR50.1414
(стойка 120 мм SR50.0105;
стойка 117 мм SR50.0115)

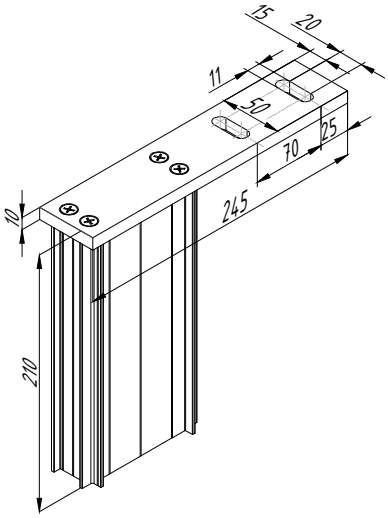

SR50.1415
(стойка 146 мм
SR50.0106)

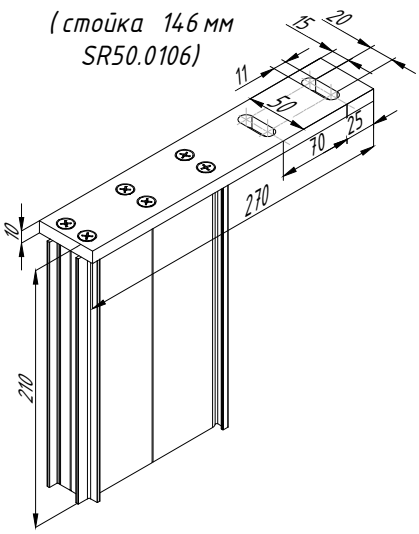

SR50.1416
(стойка 170 мм
SR50.0107)

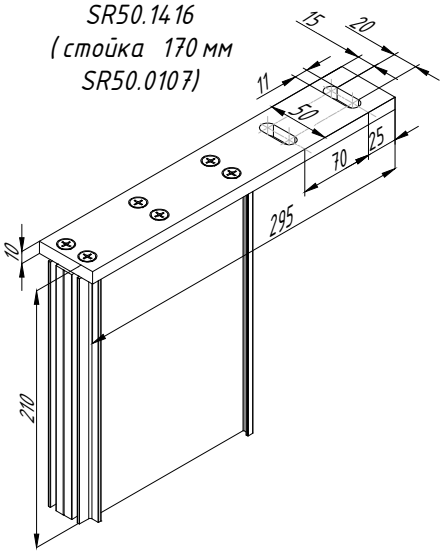

Опоры нижние (продольное крепление)

SR50.1421
(стойка 60 мм
SR50.0102)

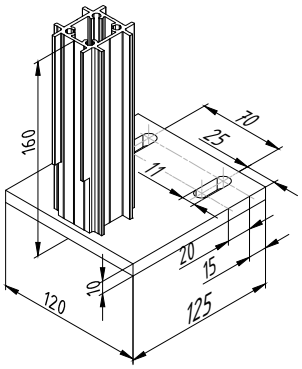

SR50.1422
(стойка 80 мм SR50.0103;
стойка 77 мм SR50.0113)

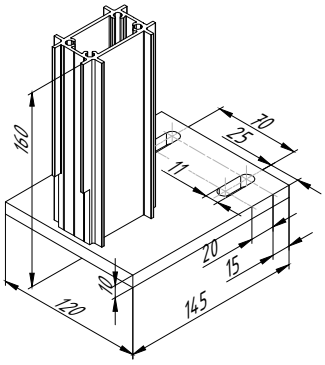

SR50.1423
(стойка 100 мм SR50.0104;
стойка 97 мм SR50.0114)

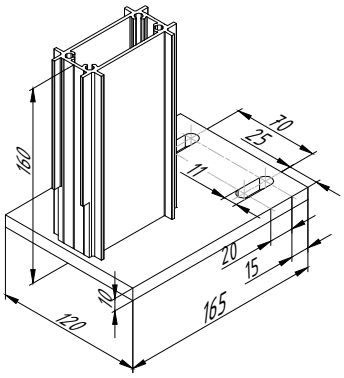

SR50.1424
(стойка 120 мм SR50.0105;
стойка 117 мм SR50.0115)

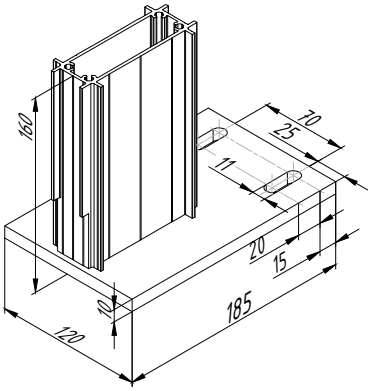

SR50.1425
(стойка 146 мм
SR50.0106)

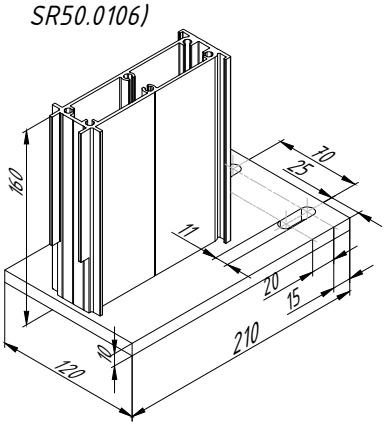

SR50.1426
(стойка 170 мм
SR50.0107)

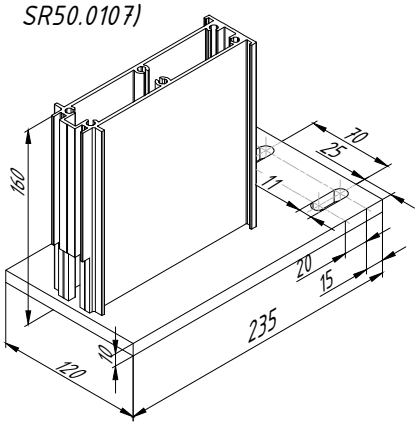

SR50.1428
(стойка SLIM 160 мм
SR50.0122)

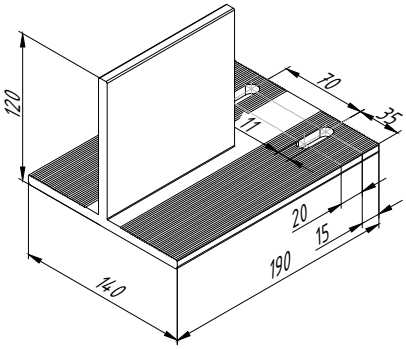

Опоры верхние (продольное крепление)

SR50.1429
(стойки SR50.0120, SR50.0121)

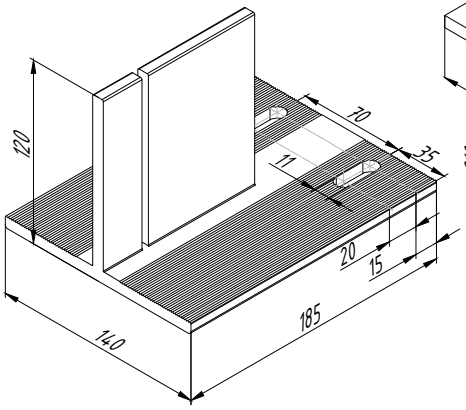

SR50.1431
(стойка 60 мм SR50.0102)

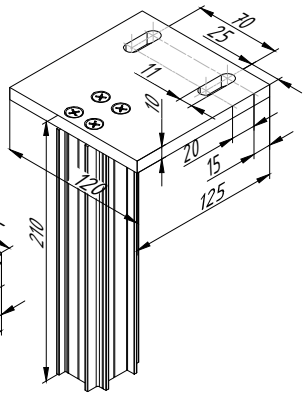

SR50.1432
(стойка 80 мм SR50.0103; стойка 77 мм SR50.0113)

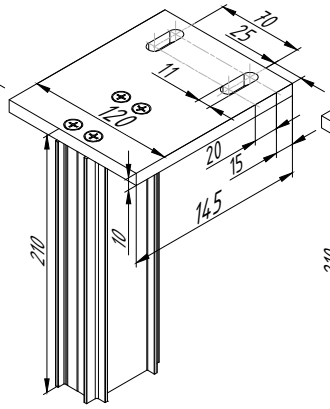

SR50.1433
(стойка 100 мм SR50.0104; стойка 97 мм SR50.0114)

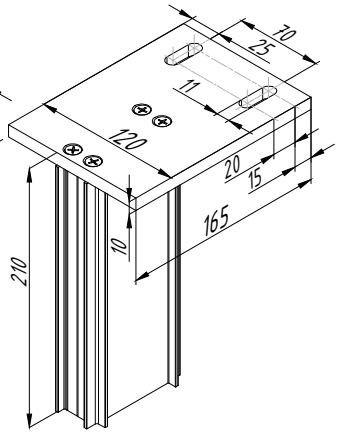

SR50.1434
(стойка 120 мм SR50.0105; стойка 117 мм SR50.0115)

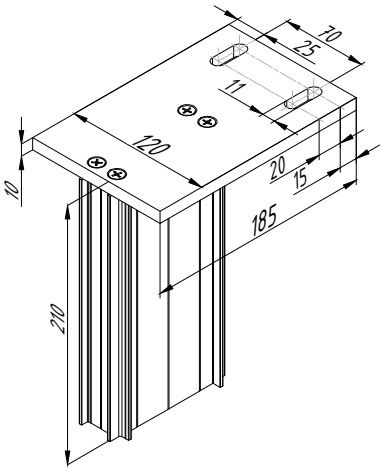

SR50.1435
(стойка 146 мм SR50.0106)

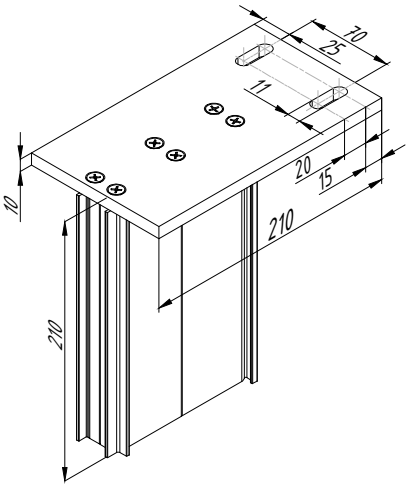

SR50.1436
(стойка 170 мм SR50.0107)

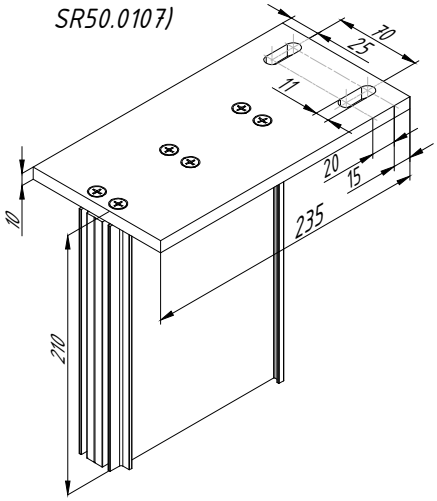

Опоры нижние (продольное одностороннее крепление, левое)

SR50.1441
(стойка 60 мм SR50.0102)

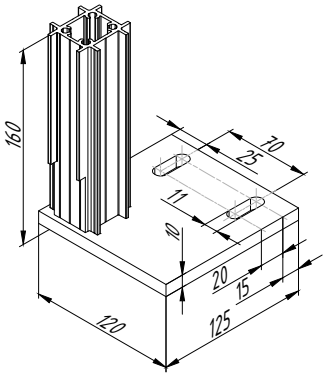

SR50.1442
(стойка 80 мм SR50.0103; стойка 77 мм SR50.0113)

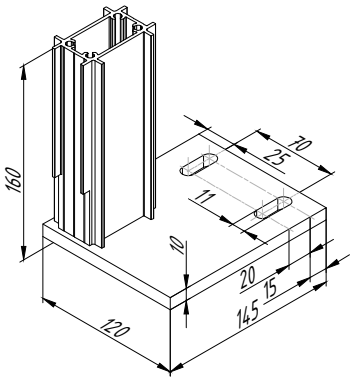

SR50.1443
(стойка 100 мм SR50.0104; стойка 97 мм SR50.0114)

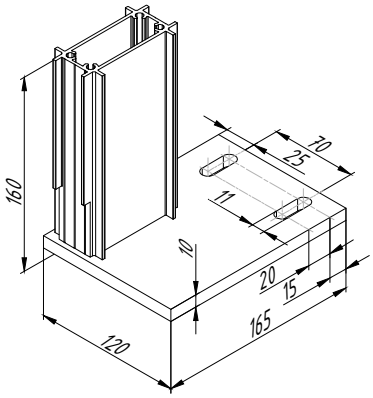

Комплектующие
Опоры

SR50.1444
(стойка 120 мм SR50.0105;
стойка 117 мм SR50.0115)

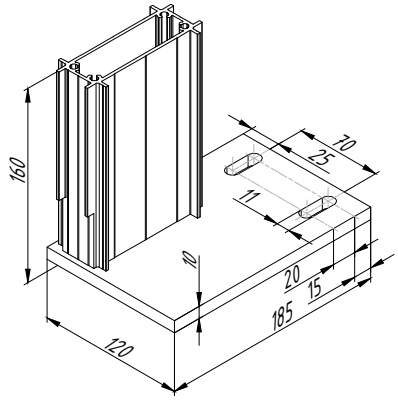

SR50.1445
(стойка 146 мм
SR50.0106)

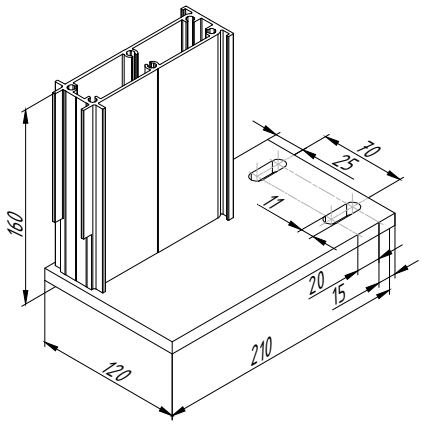

SR50.1446
(стойка 170 мм
SR50.0107)

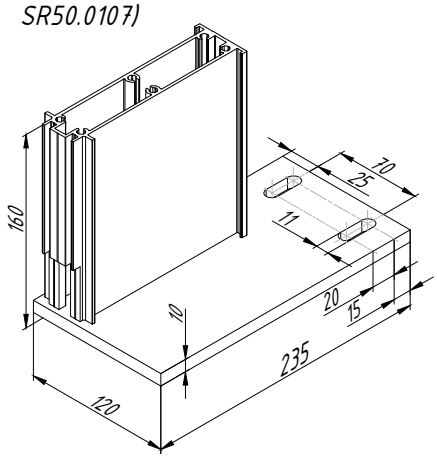

Опоры верхние (продольное одностороннее крепление, левое)

SR50.1451
(стойка 60 мм
SR50.0102)

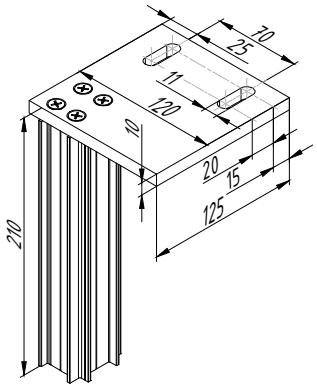

SR50.1452
(стойка 80 мм SR50.0103;
стойка 77 SR50.0113)

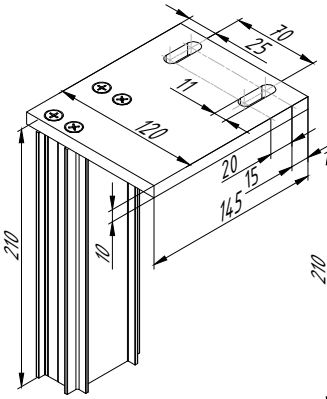

SR50.1453
(стойка 100 мм SR50.0104;
стойка 97 мм SR50.0114)

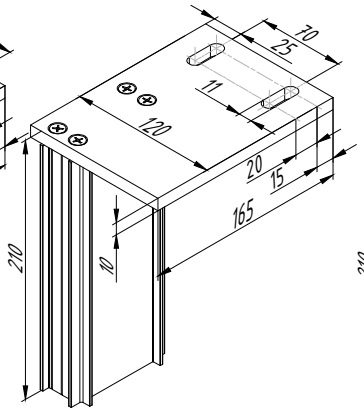

SR50.1454
(стойка 120 мм SR50.0105;
стойка 117 SR50.0115)

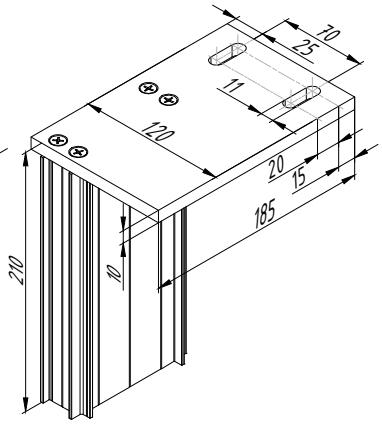

SR50.1455
(стойка 146 мм
SR50.0106)

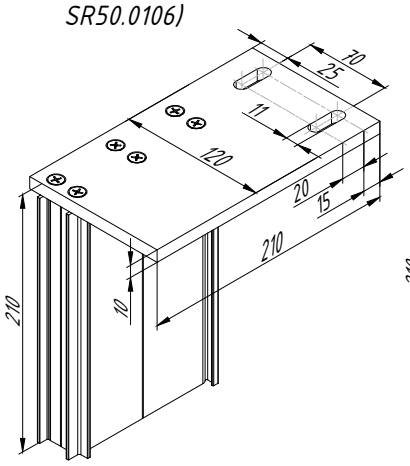

SR50.1456
(стойка 170 мм
SR50.0107)

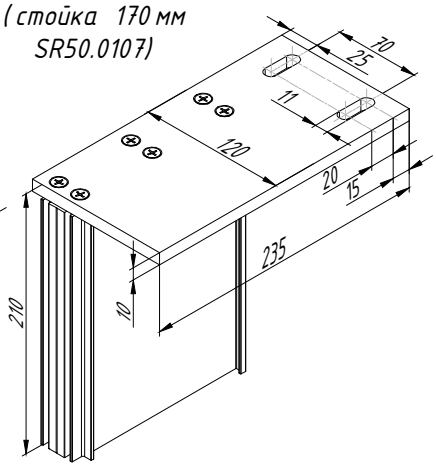

Опоры нижние (продольное одностороннее крепление, правое)

SR50.1461
(стойка 60 мм
SR50.0102)

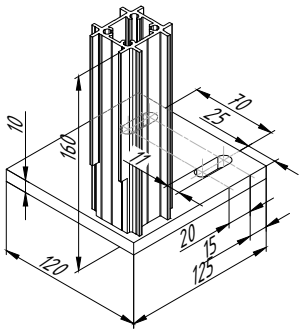

SR50.1462
(стойка 80 мм SR50.0103;
стойка 77 мм SR50.0113)

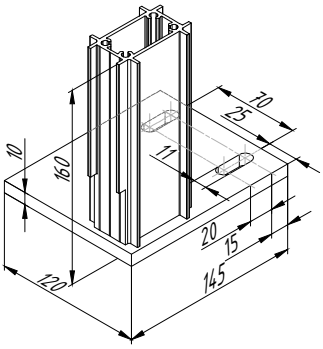

SR50.1463
(стойка 100 мм SR50.0104;
стойка 97 мм SR50.0114)

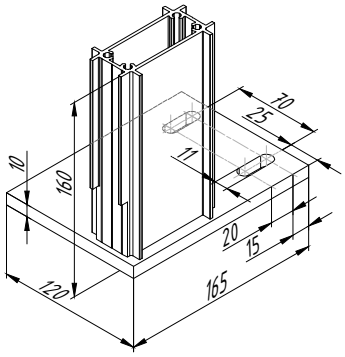

SR50.1464
(стойка 120 мм SR50.0105;
стойка 117 мм SR50.0115)

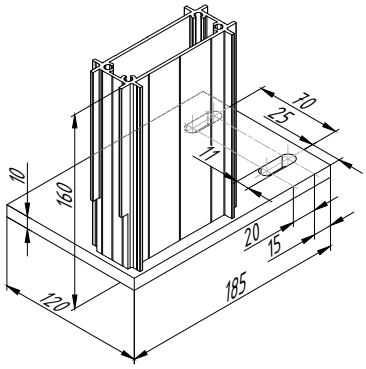

SR50.1465
(стойка 146 мм
SR50.0106)

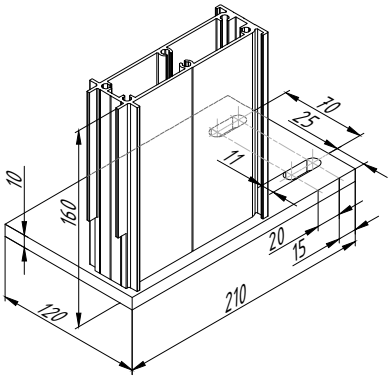

SR50.1466
(стойка 170 мм
SR50.0107)

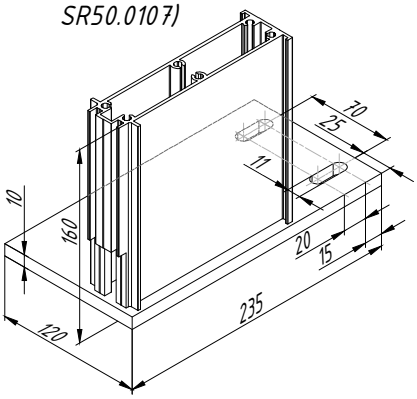

Опоры верхние (продольное одностороннее крепление, правое)

SR50.1471
(стойка 60 мм
SR50.0102)

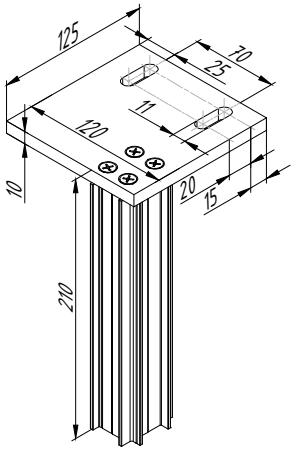

SR50.1472
(стойка 80 мм SR50.0103;
стойка 77 мм SR50.0113)

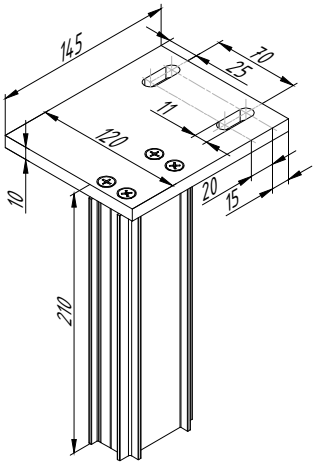

SR50.1473
(стойка 100 мм SR50.0104;
стойка 97 мм SR50.0114)

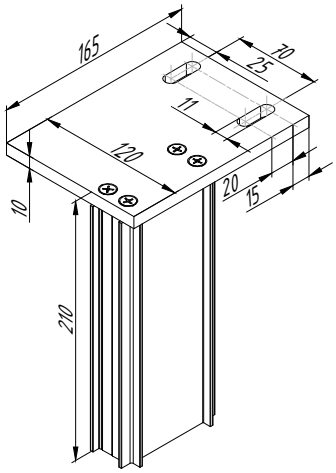

SR50.1474
(стойка 120 мм SR50.0105;
стойка 117 мм SR50.0115)

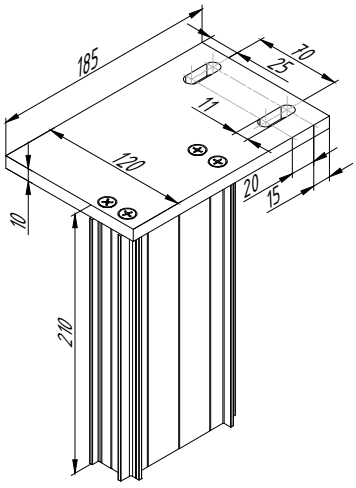

SR50.1475
(стойка 146 мм
SR50.0106)

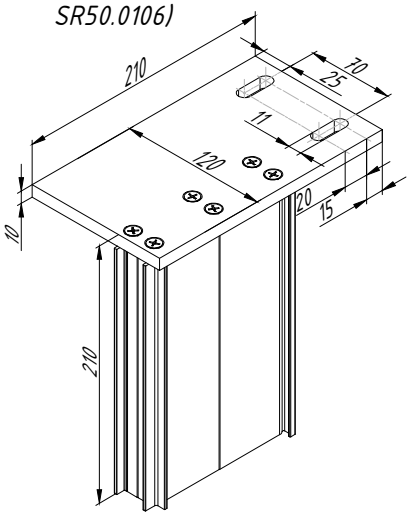

SR50.1476
(стойка 170 мм
SR50.0107)

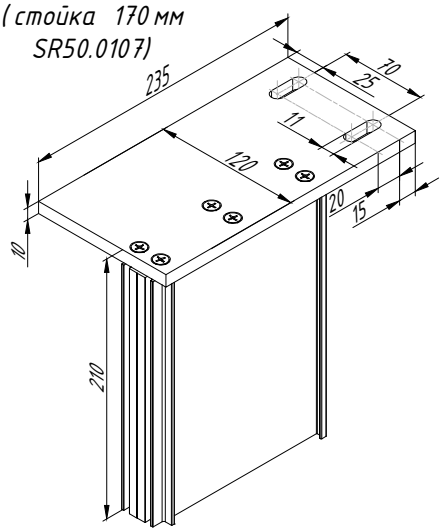

Кронштейны

Кронштейн
универсальный
SR50.1001 (несущий)

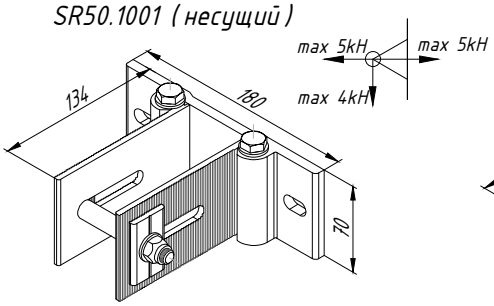

Кронштейн
универсальный
SR50.1002 (опорный)

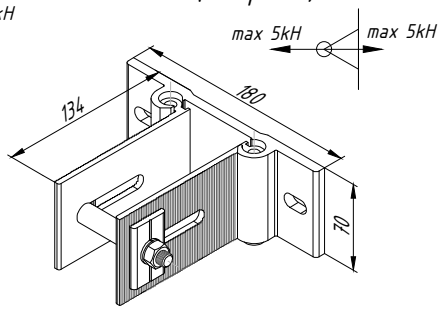

Кронштейн несущий
SR50.1003 SLIM

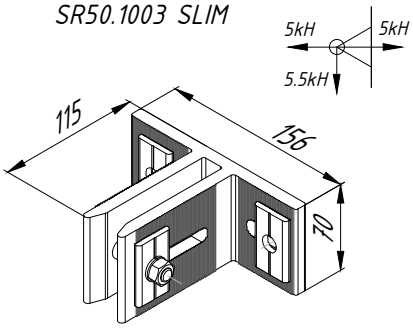

Кронштейн опорный
SR50.1004 SLIM

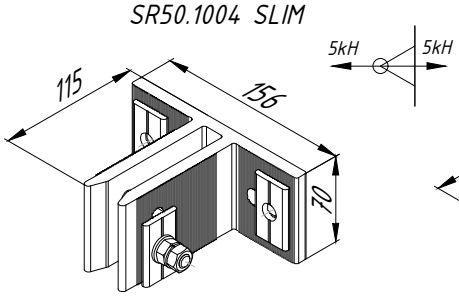

Кронштейн несущий
SR50.1005 SLIM

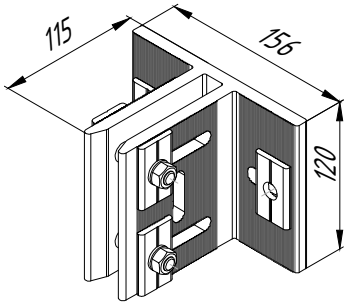

Кронштейн несущий
SR50.1006 SLIM

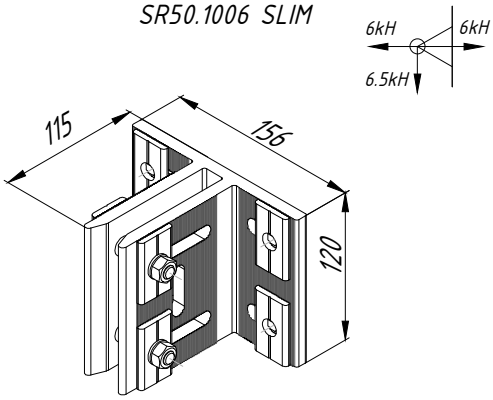

Кронштейны

Кронштейн несущий
SR50.1007

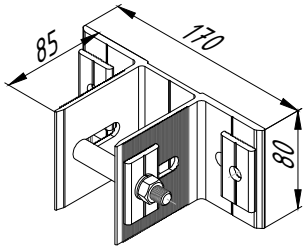

Кронштей опорный
SR50.1008

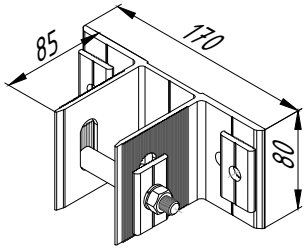

Кронштей несущий
SR50.1009

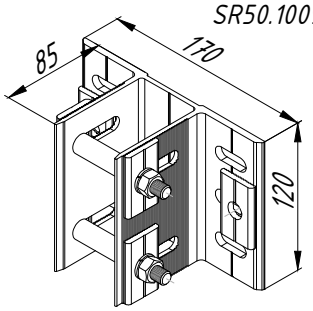

Кронштейн несущий
SR50.1010

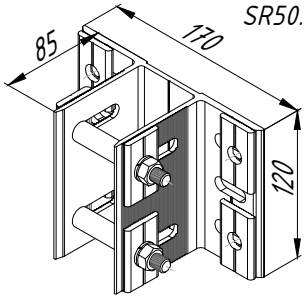

Кронштейн несущий
SR50.1011

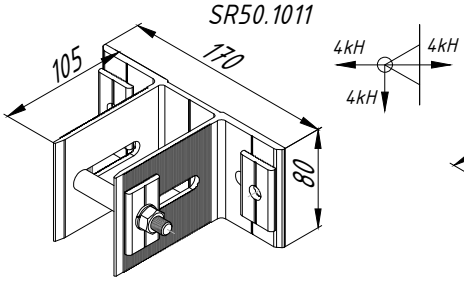

Кронштейн опорный
SR50.1012

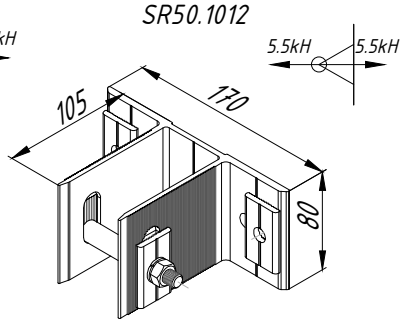

Кронштей несущий
SR50.1013

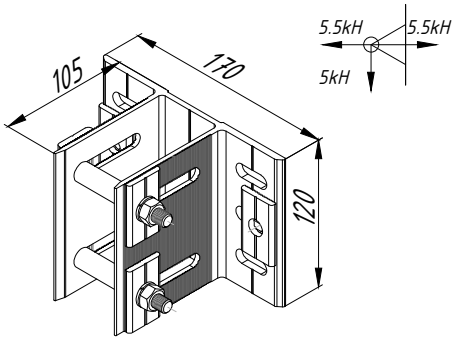

Кронштей несущий
SR50.1014

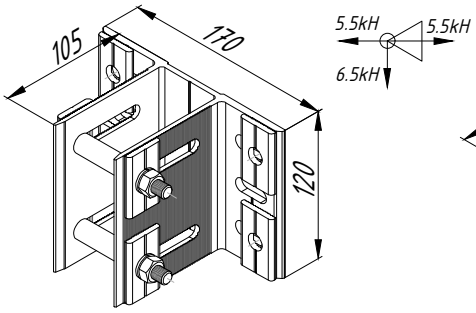

Кронштей несущий
SR50.1015

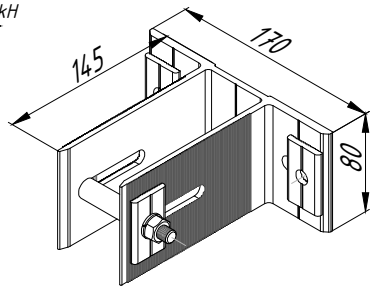

Кронштейн опорный
SR50.1016

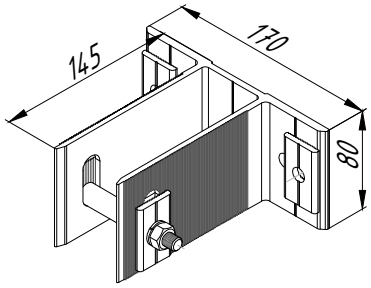

Кронштей несущий
SR50.1017

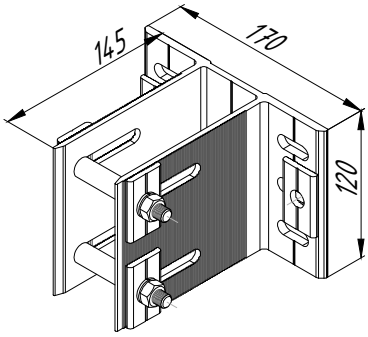

Кронштей несущий
SR50.1018

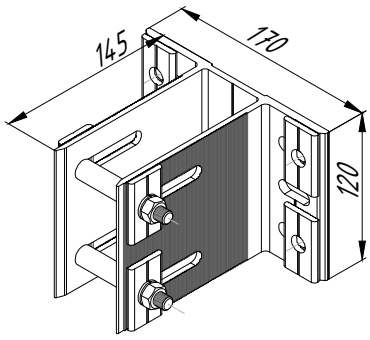

Кронштейны

Подбор опор для соответствующих стоек

Арт.№	Длина L, мм	Стойка	Усилитель на опоре
SR50.1401	185	SR50.0102	SR50.0502
SR50.1402	205	SR50.0103, SR50.0113	SR50.0503
SR50.1403	225	SR50.0104, SR50.0114	SR50.0504
SR50.1404	245	SR50.0105, SR50.0115	SR50.0505
SR50.1405	270	SR50.0106	SR50.0506
SR50.1406	295	SR50.0107	SR50.0507
SR50.1411	185	SR50.0102	SR50.0502
SR50.1412	205	SR50.0103, SR50.0113	SR50.0503
SR50.1413	225	SR50.0104, SR50.0114	SR50.0504
SR50.1414	245	SR50.0105, SR50.0115	SR50.0505
SR50.1415	270	SR50.0106	SR50.0506
SR50.1416	295	SR50.0107	SR50.0507
SR50.1421	125	SR50.0102	SR50.0502
SR50.1422	145	SR50.0103, SR50.0113	SR50.0503
SR50.1423	165	SR50.0104, SR50.0114	SR50.0504
SR50.1424	185	SR50.0105, SR50.0115	SR50.0505
SR50.1425	210	SR50.0106	SR50.0506
SR50.1426	235	SR50.0107	SR50.0507
SR50.1428	190	SR50.0122	-
SR50.1429	185	SR50.0120, SR50.0121	-
SR50.1431	125	SR50.0102	SR50.0502
SR50.1432	145	SR50.0103, SR50.0113	SR50.0503
SR50.1433	165	SR50.0104, SR50.0114	SR50.0504
SR50.1434	185	SR50.0105, SR50.0115	SR50.0505
SR50.1435	210	SR50.0106	SR50.0506
SR50.1436	235	SR50.0107	SR50.0507
SR50.1441	125	SR50.0102	SR50.0502
SR50.1442	145	SR50.0103, SR50.0113	SR50.0503
SR50.1443	165	SR50.0104, SR50.0114	SR50.0504
SR50.1444	185	SR50.0105, SR50.0115	SR50.0505
SR50.1445	210	SR50.0106	SR50.0506
SR50.1446	235	SR50.0107	SR50.0507
SR50.1451	125	SR50.0102	SR50.0502
SR50.1452	145	Sr50.0103, SR50.0113	SR50.0503
SR50.1453	165	SR50.0104, SR50.0114	SR50.0504
SR50.1454	185	SR50.0105, SR50.0115	SR50.0505
SR50.1455	210	SR50.0106	SR50.0506
SR50.1456	235	SR50.0107	SR50.0507
SR50.1461	125	SR50.0102	SR50.0502
SR50.1462	145	SR50.0103, SR50.0113	SR50.0503
SR50.1463	165	SR50.0104, SR50.0114	SR50.0504
SR50.1464	185	SR50.0105, SR50.0115	SR50.0505
SR50.1465	210	SR50.0106	SR50.0506
SR50.1466	235	SR50.0107	SR50.0507
SR50.1471	125	SR50.0102	SR50.0502
SR50.1472	145	SR50.0103, SR50.0113	SR50.0503
SR50.1473	165	SR50.0104, SR50.0114	SR50.0504
SR50.1474	185	SR50.0105, SR50.0115	SR50.0505
SR50.1475	210	SR50.0106	SR50.0506
SR50.1476	235	SR50.0107	SR50.0507

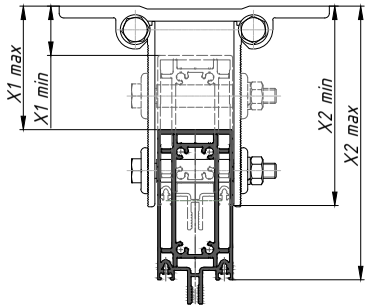

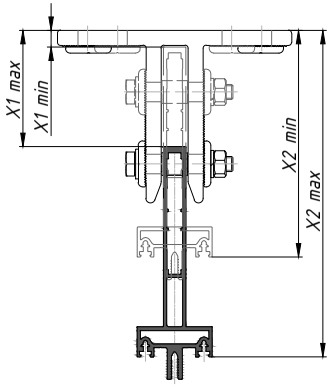

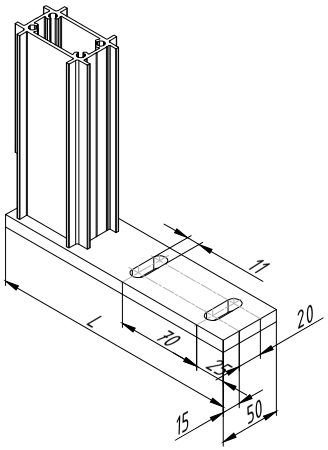

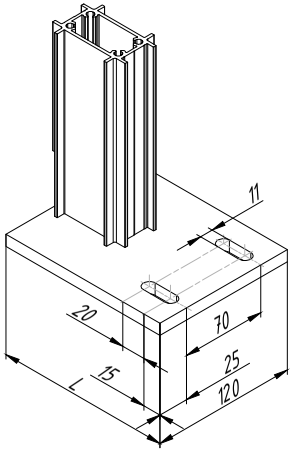

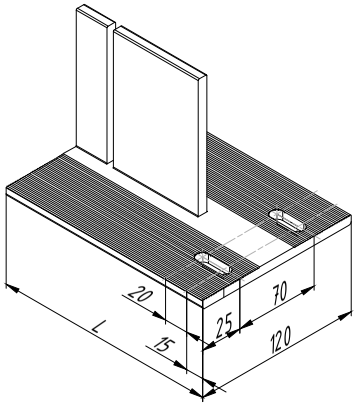

Кронштейны

Стойка	Высота профиля стойки, мм	Кронштейн несущий	Кронштейн опорный	От стены до стойки, X1	От стены до заполнения, X2
SR50.0102	60	SR50.1001	SR50.1002	74 - 82	134-142
		SR50.1007, SR50.1009, SR50.1010	SR50.1008	26 - 35	86 - 95
		SR50.1011, SR50.1013, SR50.1014	SR50.1012	4 - 54	105 - 114
		SR50.1015, SR50.1017, SR50.1018	SR50.1016	85 - 95	145 - 155
SR50.0103	80	SR50.1001	SR50.1002	54 - 82	134 - 162
		SR50.1007, SR50.1009, SR50.1010	SR50.1008	6 - 35	86 - 115
		SR50.1011, SR50.1013, SR50.1014	SR50.1012	25 - 54	105 - 135
		SR50.1015, SR50.1017, SR50.1018	SR50.1016	65 - 95	145 - 175
SR50.0104	100	SR50.1001	SR50.1002	34 - 82	134 - 182
		SR50.1007, SR50.1009, SR50.1010	SR50.1008	6 - 35	106 - 135
		SR50.1011, SR50.1013, SR50.1014	SR50.1012	6 - 54	106 - 154
		SR50.1015, SR50.1017, SR50.1018	SR50.1016	45 - 95	145 - 194
SR50.0105	120	SR50.1001	SR50.1002	14 - 82	134 - 202
		SR50.1007, SR50.1009, SR50.1010	SR50.1008	6 - 35	126 - 155
		SR50.1011, SR50.1013, SR50.1014	SR50.1012	6 - 54	126 - 174
		SR50.1015, SR50.1017, SR50.1018	SR50.1016	25 - 94	145 - 214
SR50.0106	146	SR50.1001	SR50.1002	12 - 85	158 - 231
		SR50.1007, SR50.1009, SR50.1010	SR50.1008	6 - 38	152 - 184
		SR50.1011, SR50.1013, SR50.1014	SR50.1012	6-57	152 - 203
		SR50.1015, SR50.1017, SR50.1018	SR50.1016	6 - 97	152 - 243

Стойка	Высота профиля стойки, мм	Кронштейн несущий	Кронштейн опорный	От стены до стойки X1	От стены до заполнения
SR50.0107	170	SR50.1001	SR50.1002	12 - 85	182 - 255
		SR50.1007, SR50.1009, SR50.1010	SR50.1008	6 - 37	176 - 207
		SR50.1011, SR50.1013, SR50.1014	SR50.1012	6 - 56	176 - 227
		SR50.1015, SR50.1017, SR50.1018	SR50.1016	6 - 97	176 - 267
SR50.0113	77	SR50.1001	SR50.1002	57 - 83	134 - 160
		SR50.1007, SR50.1009, SR50.1010	SR50.1008	9 - 35	86 - 112
		SR50.1011, SR50.1013, SR50.1014	SR50.1012	6 - 55	83 - 132
		SR50.1015, SR50.1017, SR50.1018	SR50.1016	68 - 95	145 - 172
SR50.0114	97	SR50.1001	SR50.1002	37 - 82	134 - 179
		SR50.1007, SR50.1009, SR50.1010	SR50.1008	6 - 35	103 - 132
		SR50.1011, SR50.1013, SR50.1014	SR50.1012	6 - 55	103 - 152
		SR50.1015, SR50.1017, SR50.1018	SR50.1016	48 - 95	145 - 192
SR50.0115	117	SR50.1001	SR50.1002	17 - 82	134 - 199
		SR50.1007, SR50.1009, SR50.1010	SR50.1008	6 - 35	123 - 152
		SR50.1011, SR50.1013, SR50.1014	SR50.1012	6 - 55	123 - 172
		SR50.1015, SR50.1017, SR50.1018	SR50.1016	28 - 95	145 - 212
SR50.0120	140	SR50.1003, SR50.1005, SR50.1006	SR50.1004	11 - 77.5	151-217.5
SR50.0122	160	SR50.1003, SR50.1005, SR50.1006	SR50.1004	11 - 70	171 - 230
SR50.0123	107	SR50.1003, SR50.1005, SR50.1006	SR50.1004	28.7 - 77	135.7 - 184

Комплектующие
Крепежные изделия

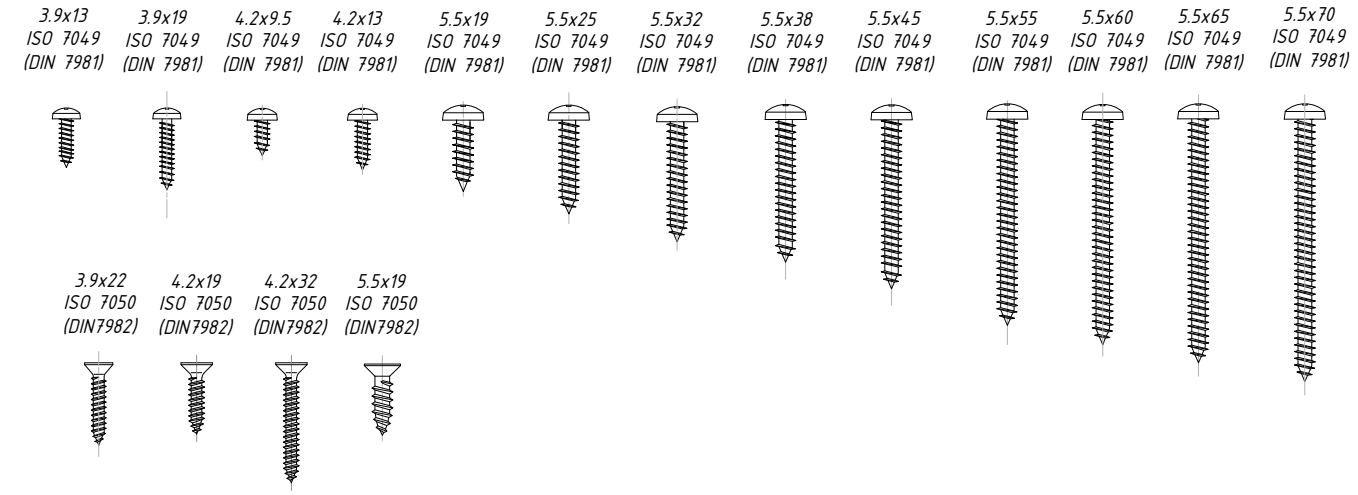

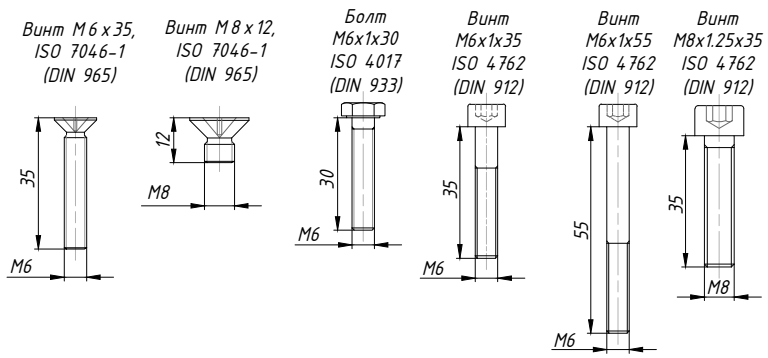

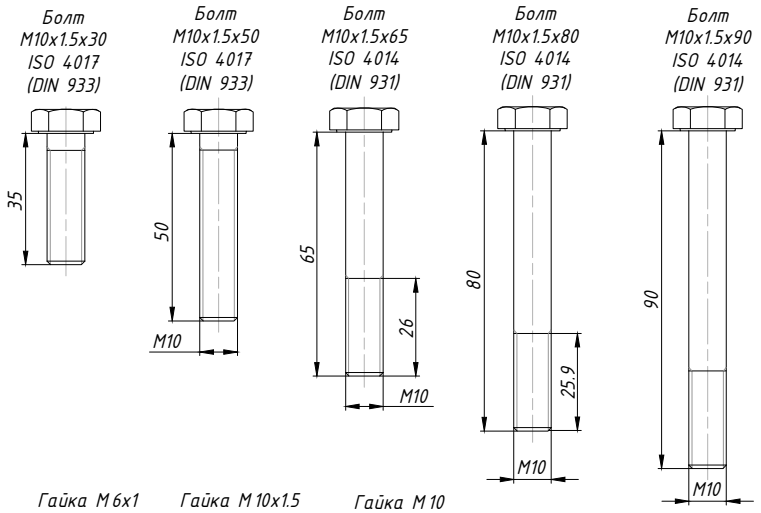

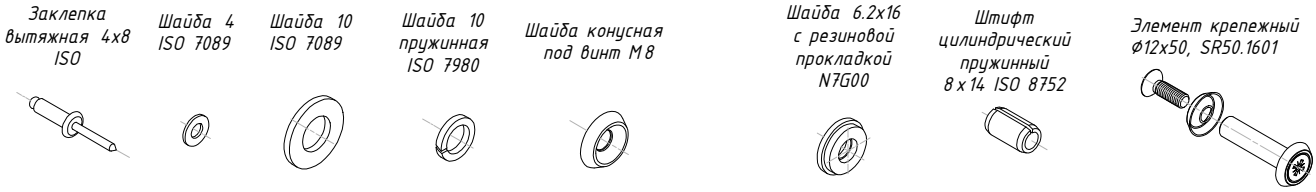

Таблица комплектации стоек и ригелей для различных толщин заполнений

	Комплектация стойки		Комплектация ригеля				
Толщина заполнения, мм	Уплотнитель на стойке	Саморез в стойку	Уплотнитель на ригеле	Опора стеклопакета	Подкладка под стеклопакет	Саморез в ригель	Термоизолятор
п.1	п.2	п.3	п.4	п.5	п.6	п.7	п.8
4	G13	5.5x25	G07	SR50.1501	SR50.1155...59	5.5x19	-
6	G11	5.5x25	G05	SR50.1501	SR50.1155...59	5.5x19	-
8	G09	5.5x25	G03	SR50.1501	SR50.1155...59	5.5x19	-
10	G09	5.5x25	G03	SR50.1501	SR50.1155...59	5.5x19	-
12	G09	5.5x25	G03	SR50.1501	SR50.1155...59	5.5x25	-
20	G09	5.5x38	G03	SR50.1501	SR50.1155...59	5.5x32	-
22	G09	5.5x38	G03	SR50.1501	SR50.1155...59	5.5x32	-
24	G09	5.5x38	G03	SR50.1501	SR50.1155...59	5.5x38	-
26	G09	5.5x38	G03	SR50.1501	SR50.1155...59	5.5x38	SR50.1130
28	G09	5.5x45	G03	SR50.1501	SR50.1155...59	5.5x38	SR50.1130
30	G09	5.5x45	G03	SR50.1502	SR50.1160...64	5.5x38	SR50.1130
32	G09	5.5x50	G03	SR50.1502	SR50.1160...64	5.5x45	SR50.1136
34	G09	5.5x50	G03	SR50.1503	SR50.1160...64	5.5x45	SR50.1136
36	G09	5.5x50	G03	SR50.1503	SR50.1165...69	5.5x50	SR50.1136
38	G09	5.5x55	G03	SR50.1503	SR50.1165...69	5.5x50	SR50.1142
40	G09	5.5x55	G03	SR50.1503	SR50.1165...69	5.5x50	SR50.1142
42	G09	5.5x60	G03	SR50.1504	SR50.1170...74	5.5x55	SR50.1142
44	G09	5.5x60	G03	SR50.1504	SR50.1170...74	5.5x55	SR50.1142
46	G09	5.5x60	G03	SR50.1504	SR50.1170...74	5.5x55	SR50.1147
48	G09	5.5x65	G03	SR50.1505	SR50.1170...74	5.5x60	SR50.1147
50	G09	5.5x65	G03	SR50.1505	SR50.1175...79	5.5x60	SR50.1147
52	G09	5.5x70	G03	SR50.1505	SR50.1175...79	5.5x65	SR50.1147
54	G09	5.5x70	G03	SR50.1505	SR50.1175...79	5.5x65	SR50.1147

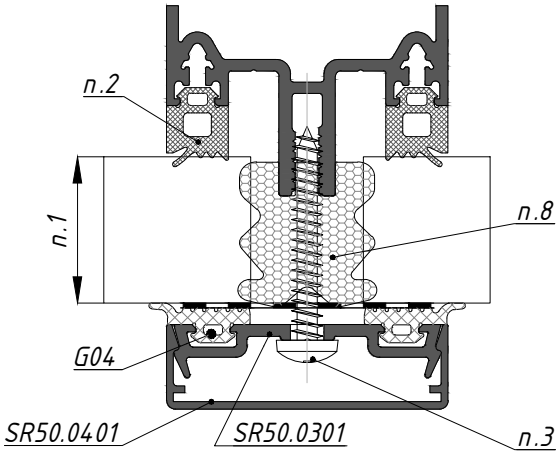

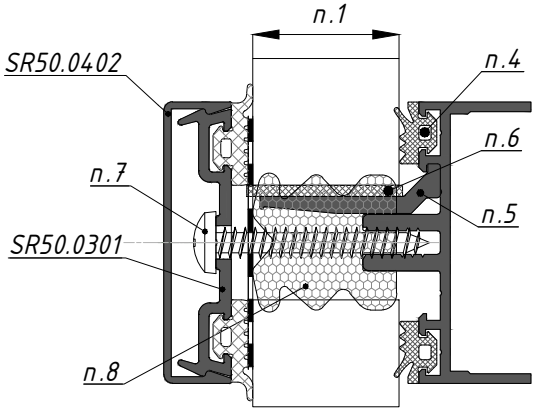

Перечень уплотнителей и термоизоляторов на стр. 25

Схема комплектации стоек и ригелей для различных толщин заполнений

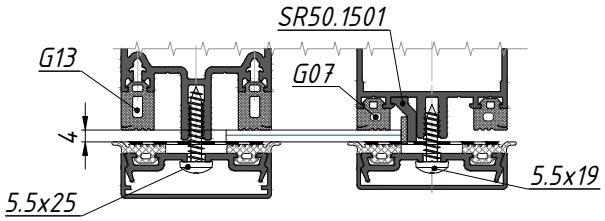

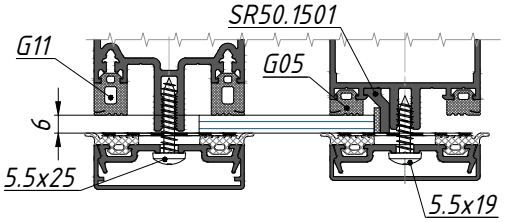

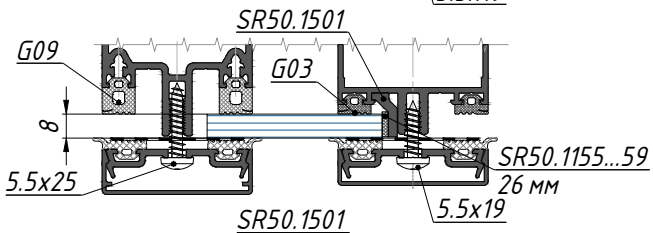

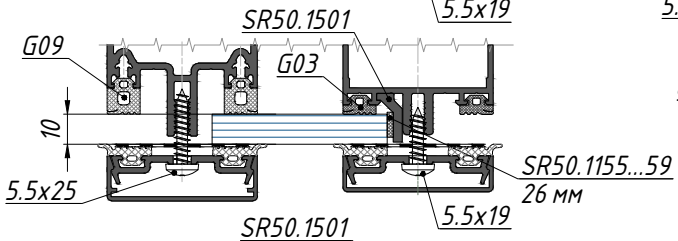

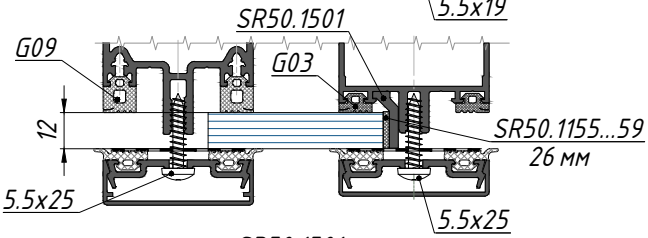

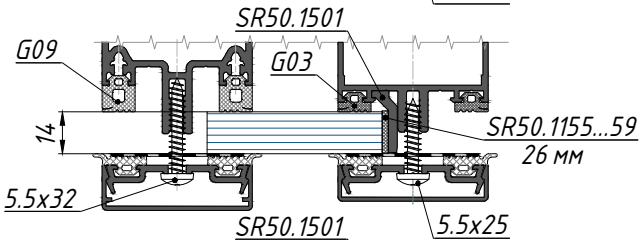

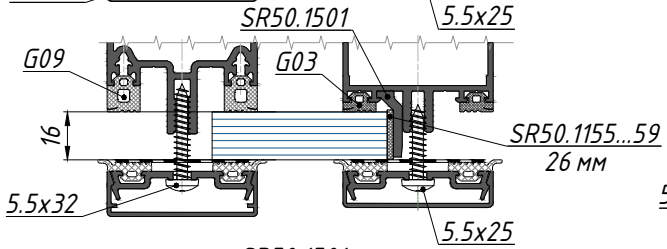

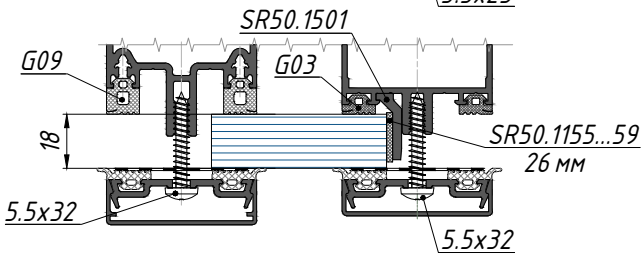

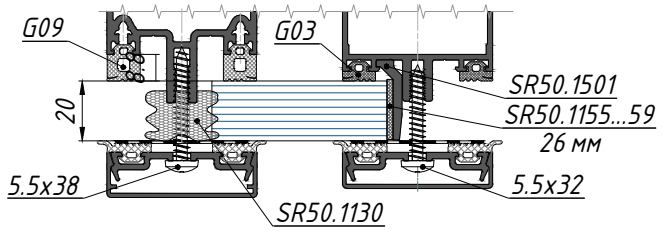

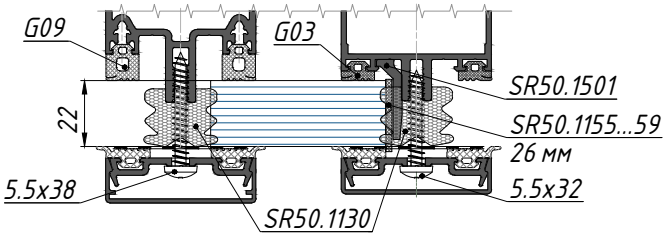

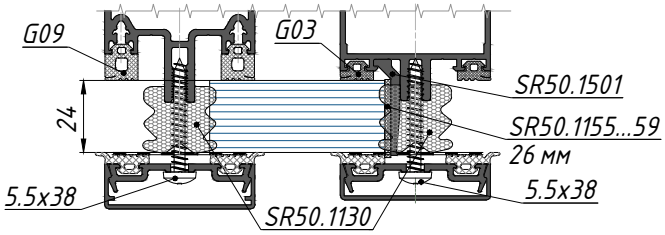

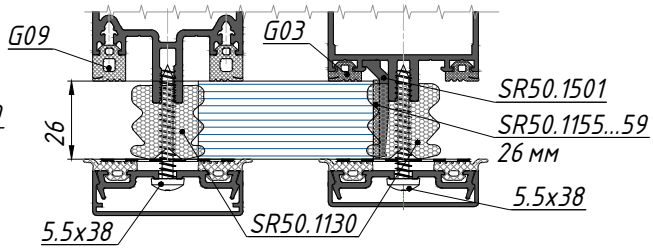

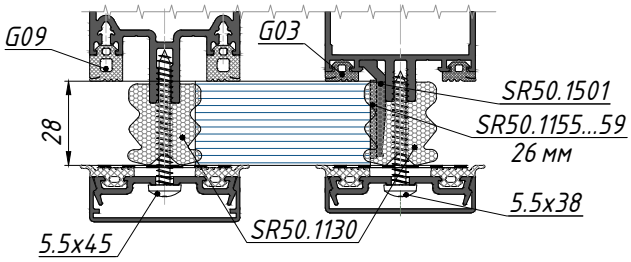

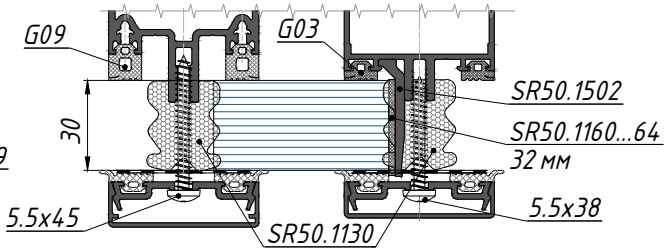

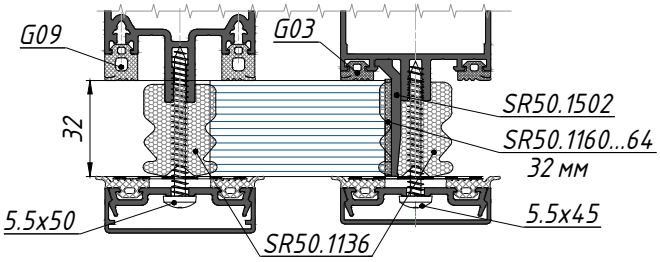

Схема комплектации стоек и ригелей для различных толщин заполнений

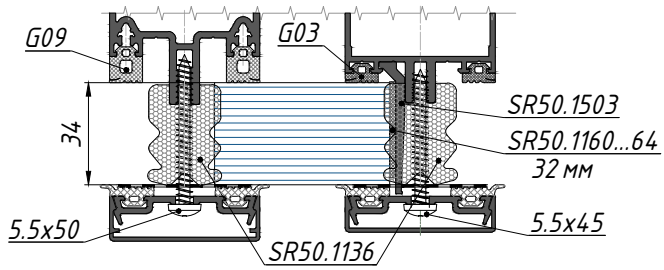

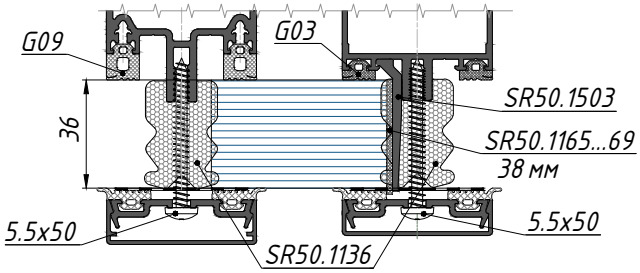

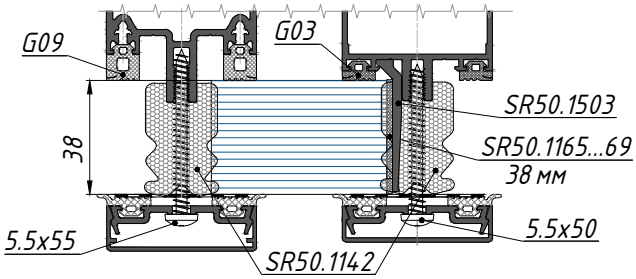

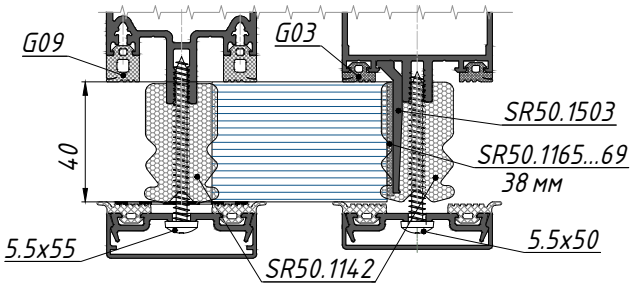

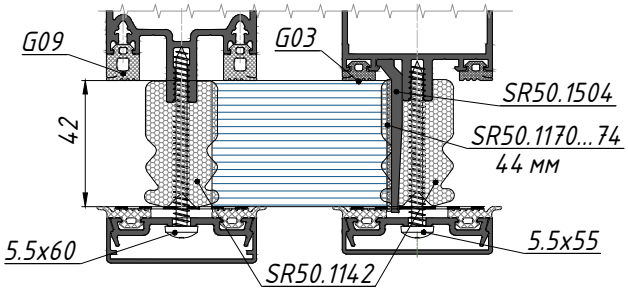

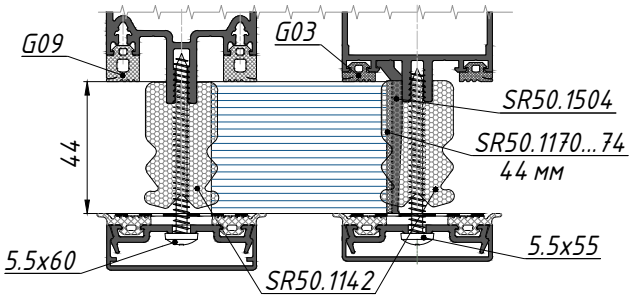

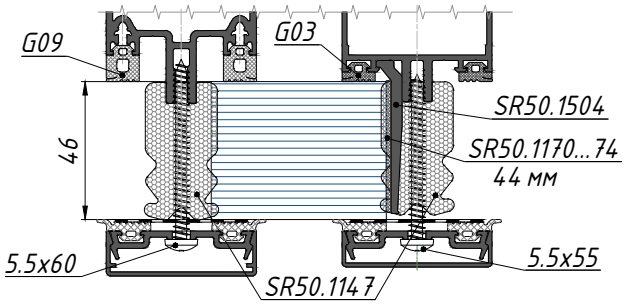

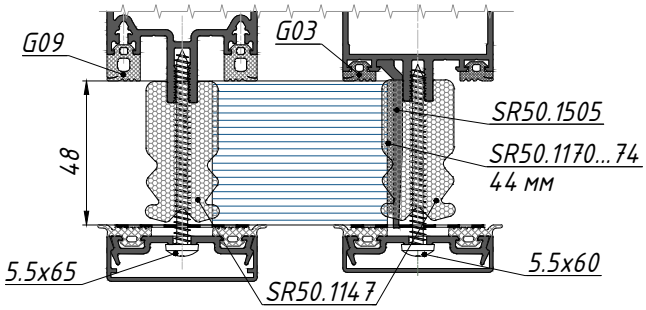

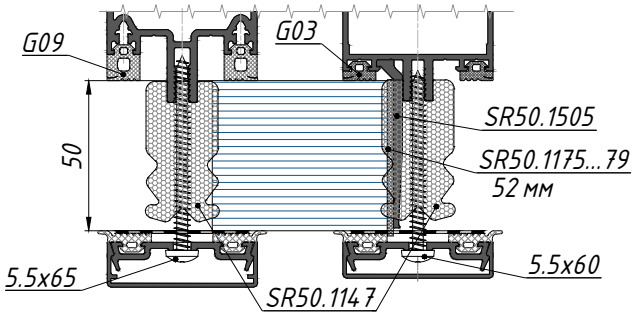

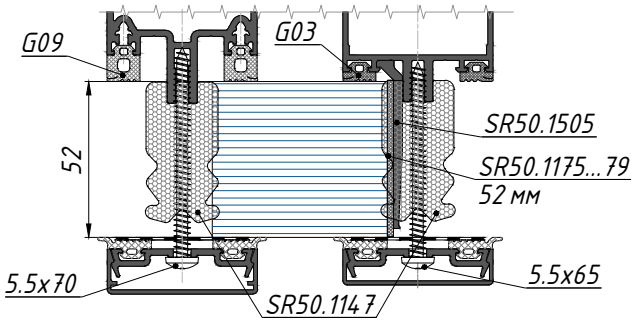

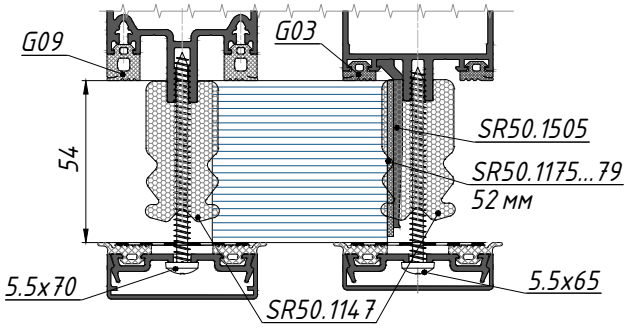

Таблица комплектации стоек и ригелей для различных толщин заполнений с применением прорезиненой шайбы

	Комплектация стойки		Комплектация ригеля				
Толщина заполнения, мм	Уплотнитель на стойке	Саморез в стойку	Уплотнитель на ригеле	Опора стеклопакета	Подкладка под стеклопакет	Саморез в ригель	Термоизолятор
п.1	п.2	п.3	п.4	п.5	п.6	п.7	п.8
4	G13	5.5x25	G07	SR50.1501	SR50.1155...59	5.5x25	–
6	G11	5.5x25	G05	SR50.1501	SR50.1155...59	5.5x25	–
8	G09	5.5x25	G03	SR50.1501	SR50.1155...59	5.5x25	–
10	G09	5.5x25	G03	SR50.1501	SR50.1155...59	5.5x25	–
12	G09	5.5x32	G03	SR50.1501	SR50.1155...59	5.5x25	–
20	G09	5.5x38	G03	SR50.1501	SR50.1155...59	5.5x38	–
22	G09	5.5x38	G03	SR50.1501	SR50.1155...59	5.5x38	–
24	G09	5.5x45	G03	SR50.1501	SR50.1155...59	5.5x38	–
26	G09	5.5x45	G03	SR50.1501	SR50.1155...59	5.5x38	SR50.1130
28	G09	5.5x45	G03	SR50.1501	SR50.1155...59	5.5x45	SR50.1130
30	G09	5.5x50	G03	SR50.1502	SR50.1160...64	5.5x45	SR50.1130
32	G09	5.5x50	G03	SR50.1502	SR50.1160...64	5.5x45	SR50.1136
34	G09	5.5x55	G03	SR50.1502	SR50.1160...64	5.5x50	SR50.1136
36	G09	5.5x55	G03	SR50.1503	SR50.1165...69	5.5x50	SR50.1136
38	G09	5.5x55	G03	SR50.1503	SR50.1165...69	5.5x55	SR50.1142
40	G09	5.5x60	G03	SR50.1503	SR50.1165...69	5.5x55	SR50.1142
42	G09	5.5x60	G03	SR50.1504	SR50.1170...74	5.5x55	SR50.1142
44	G09	5.5x65	G03	SR50.1504	SR50.1170...74	5.5x60	SR50.1142
46	G09	5.5x65	G03	SR50.1504	SR50.1170...74	5.5x60	SR50.1147
48	G09	5.5x65	G03	SR50.1505	SR50.1170...74	5.5x65	SR50.1147
50	G09	5.5x70	G03	SR50.1505	SR50.1175...79	5.5x65	SR50.1147
52	G09	5.5x70	G03	SR50.1505	SR50.1175...79	5.5x65	SR50.1147
54	G09	5.5x70	G03	SR50.1505	SR50.1175...79	5.5x70	SR50.1147

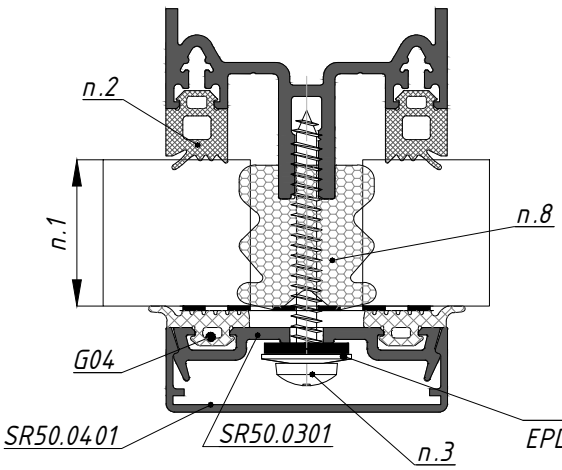

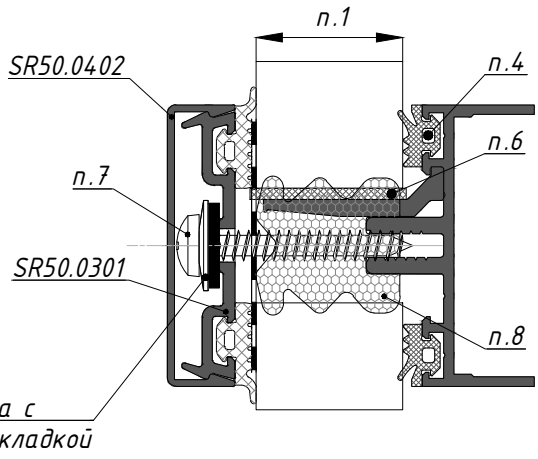

Номенклатура уплотнителей и теплоизоляторов на стр. 25

Схемы комплектации стоек и ригелей для ризличных толщин заполнений с применением прорезиненной шайбы

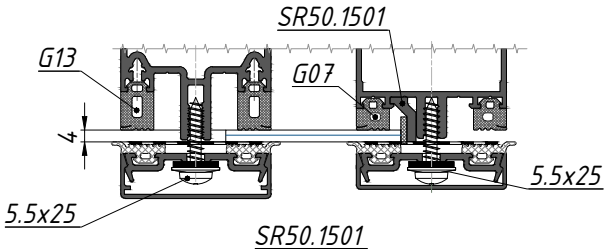

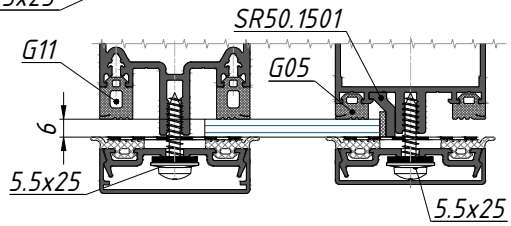

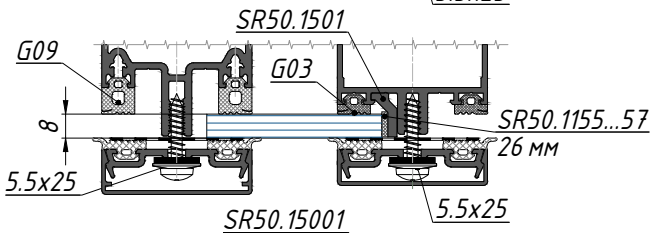

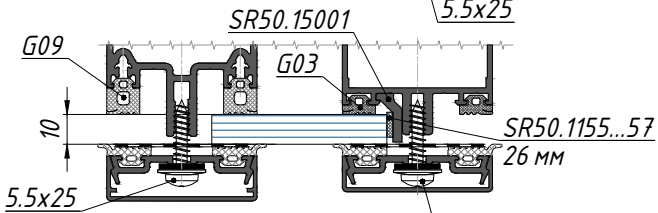

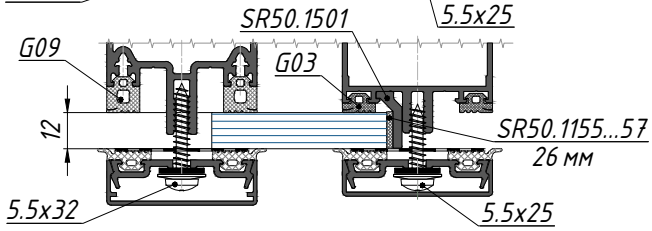

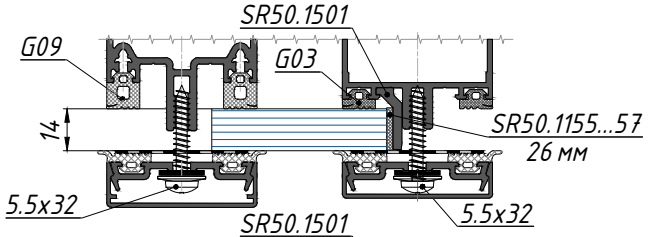

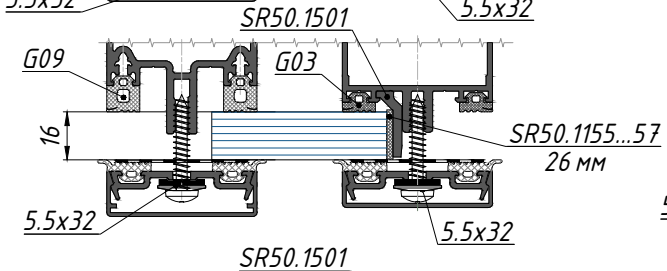

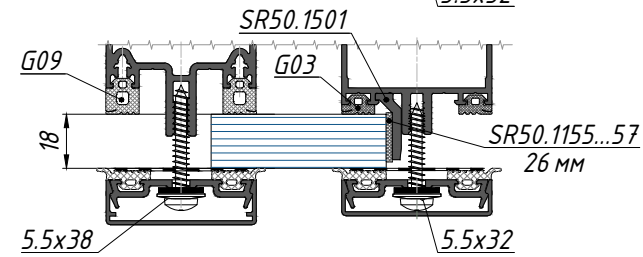

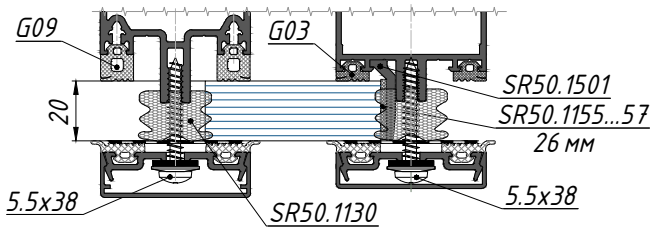

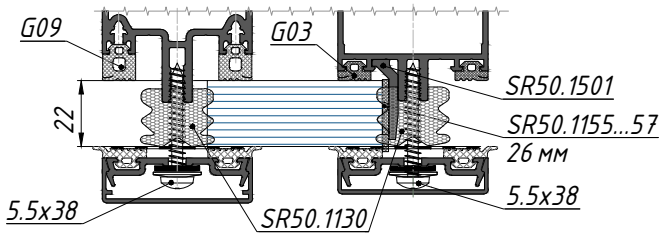

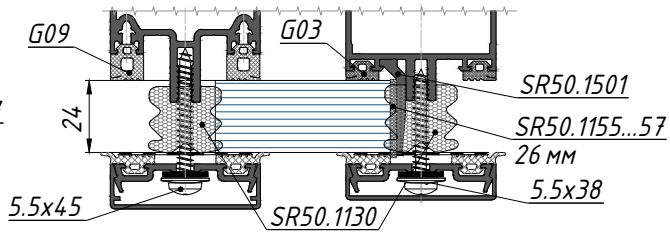

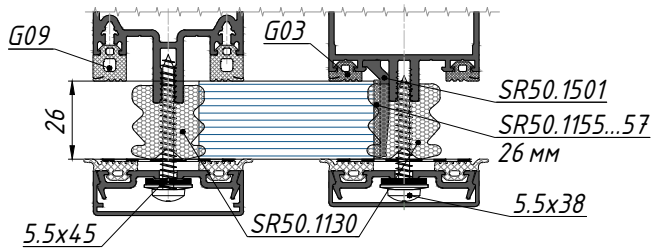

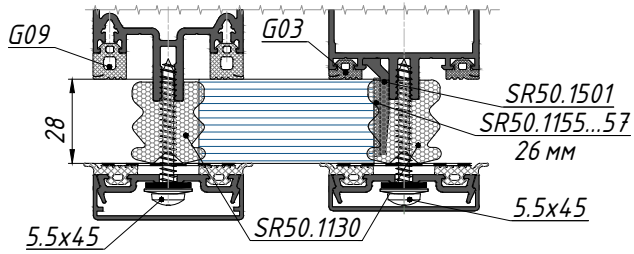

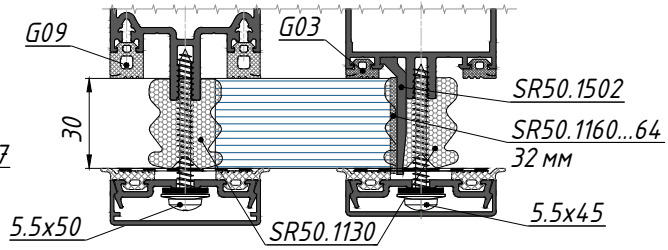

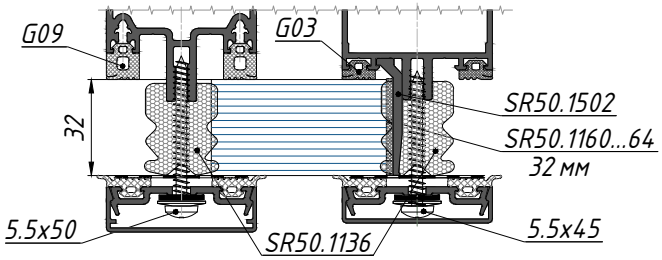

Схемы комплектации стоек и ригелей для ризличных толщин заполнений с применением прорезиненной шайбы

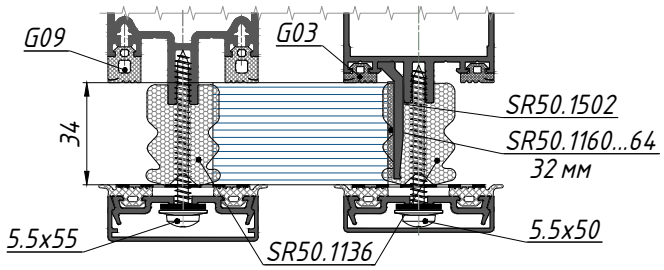

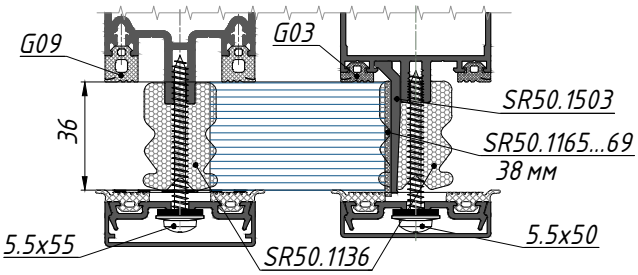

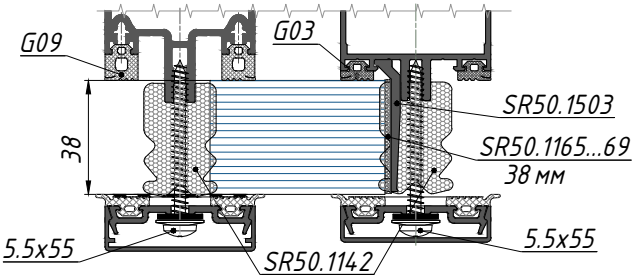

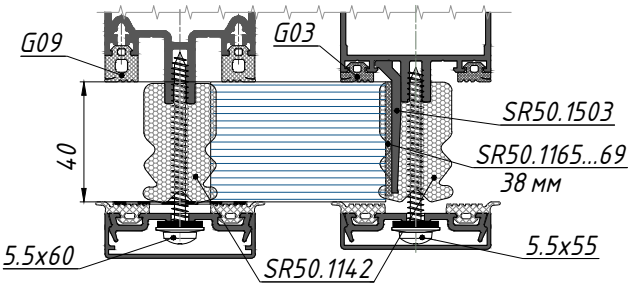

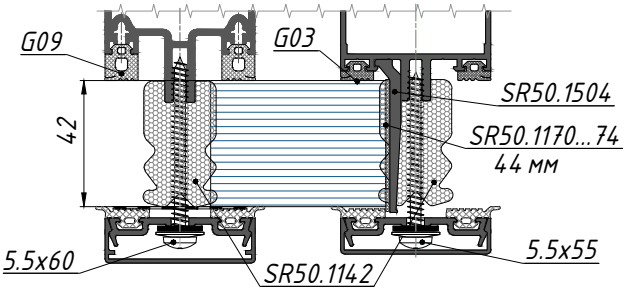

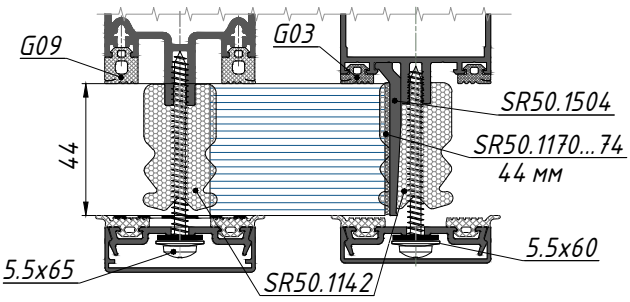

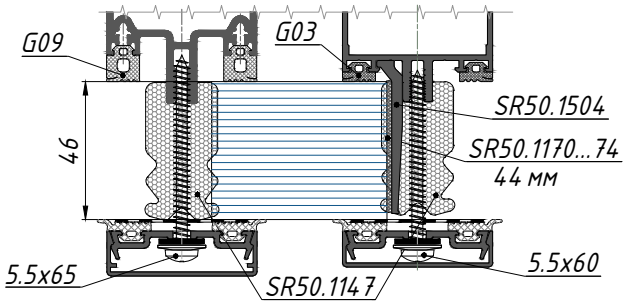

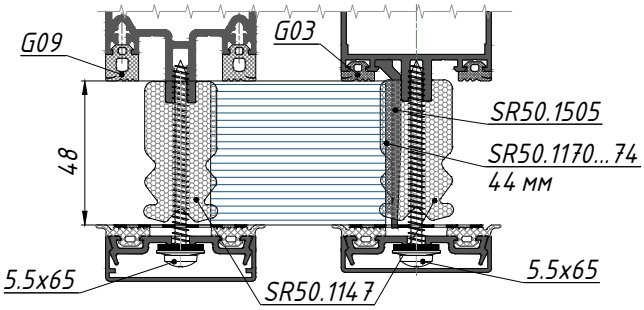

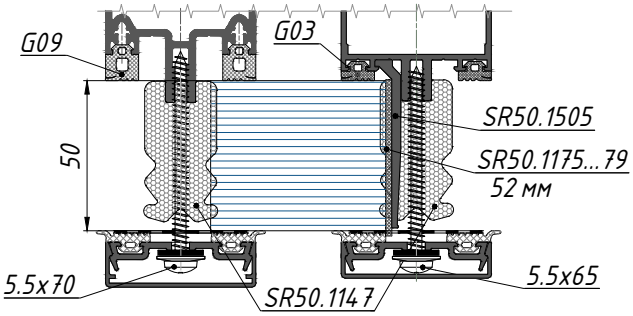

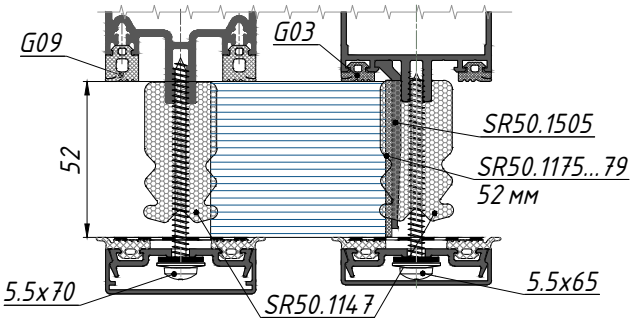

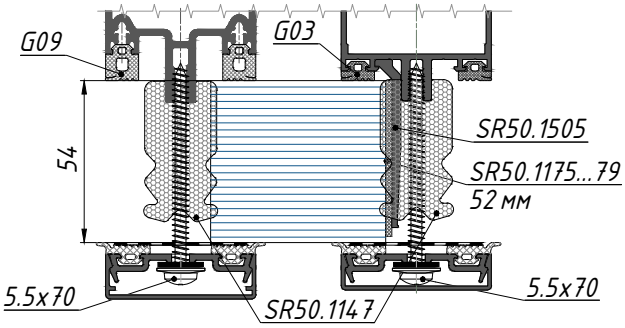

Схемы комплектации стоек и регелей для заполнений свыше 52мм без применения шайбы прорезиненной

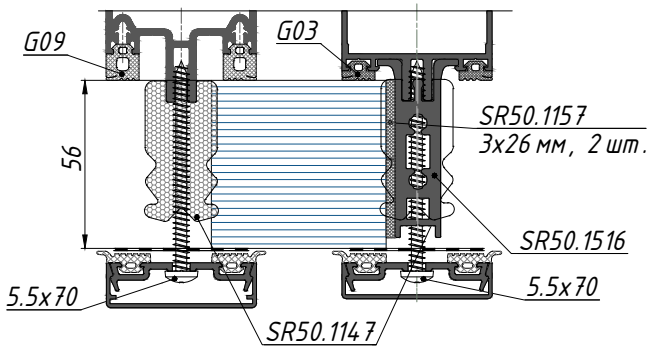

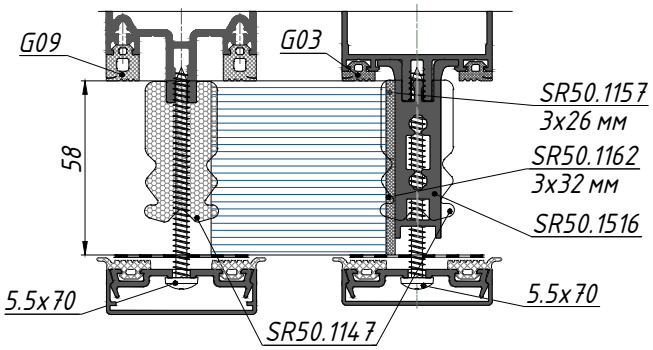

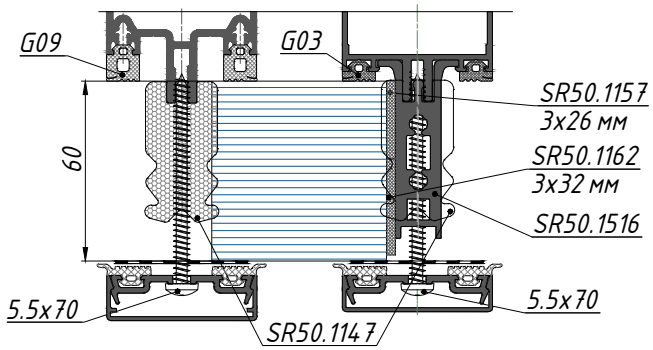

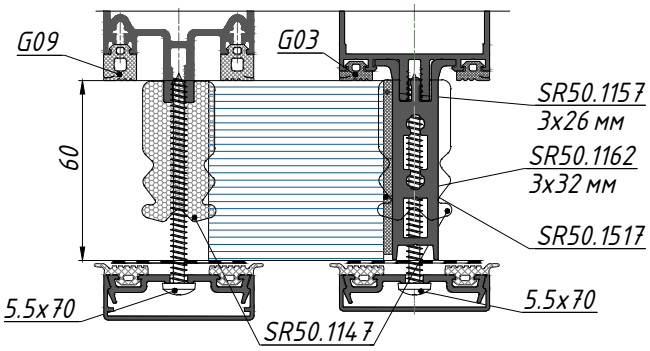

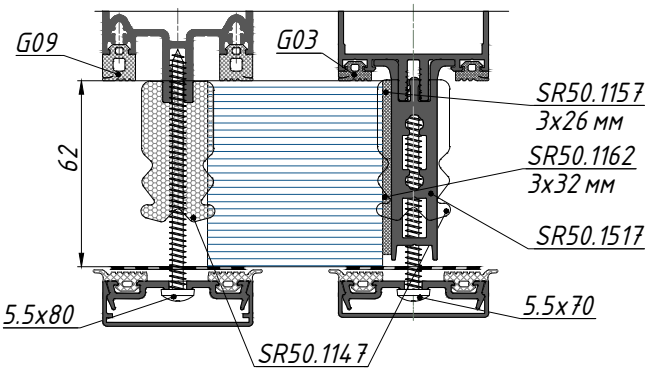

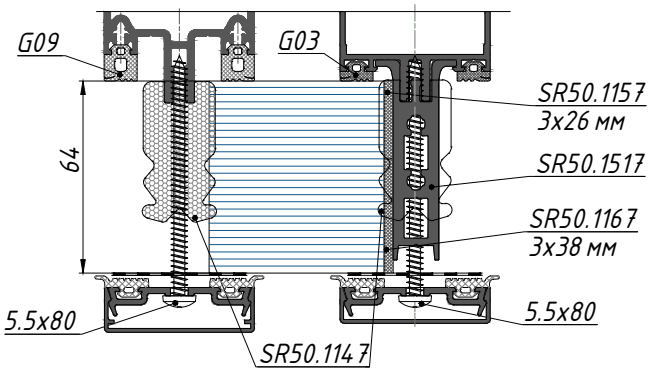

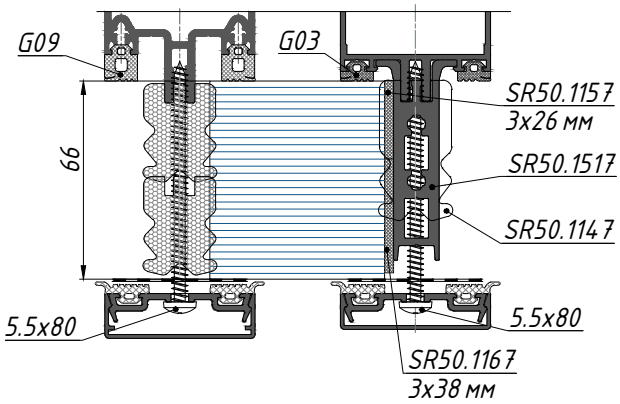

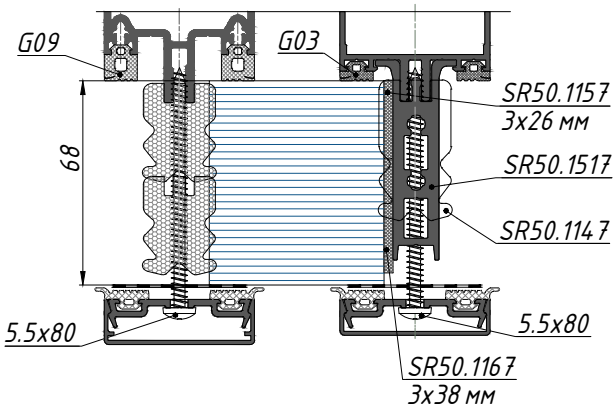

Схемы комплектации стоек и ригелей для заполнений свыше 52мм с применением шайбы прорезиненной

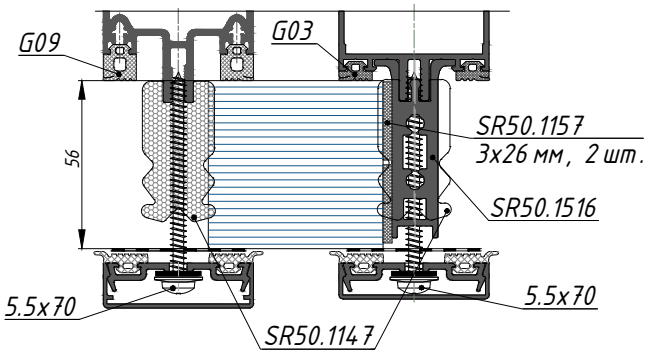

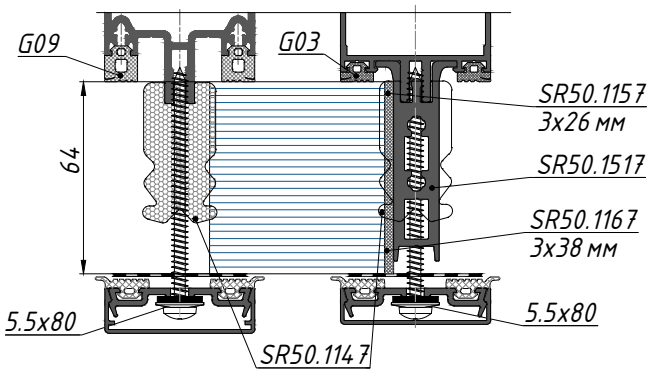

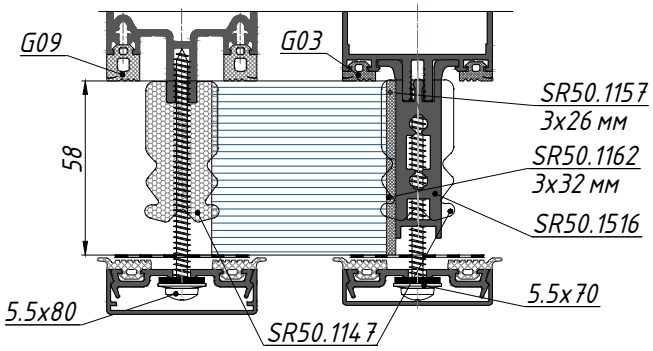

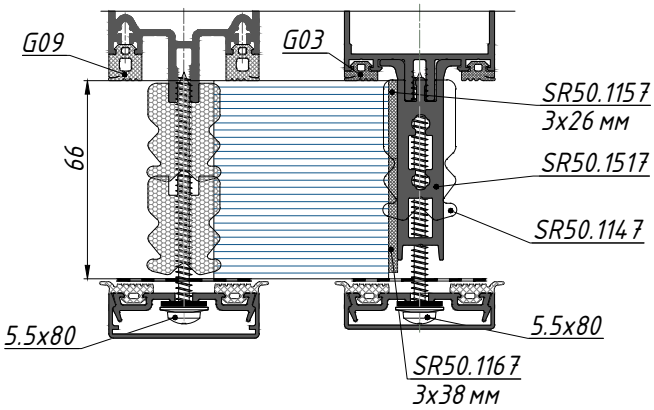

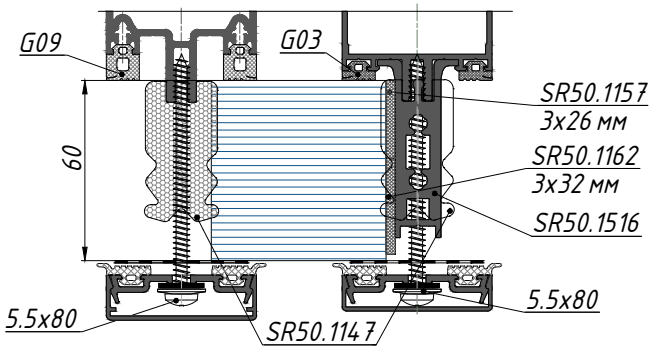

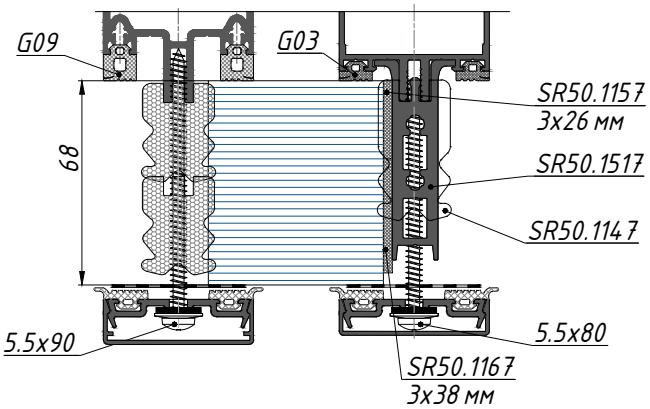

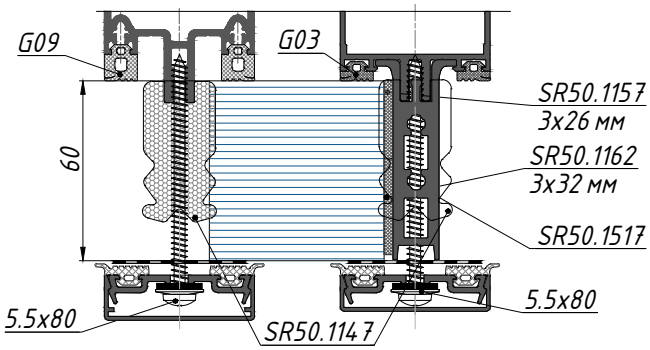

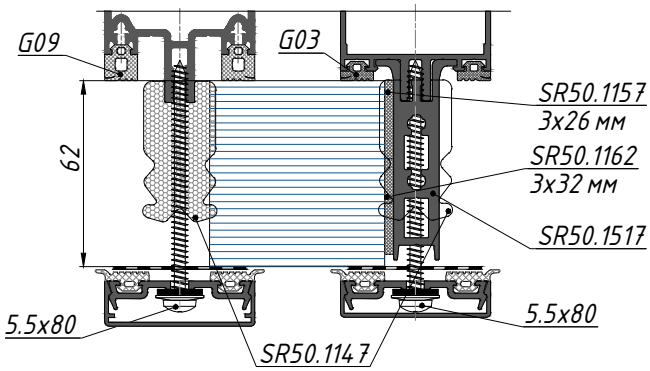

Схемы комплектации стоек и ригелей для различных толщин заполнения. Применение дистанционных адаптеров SR50.0902 и SR50.0905

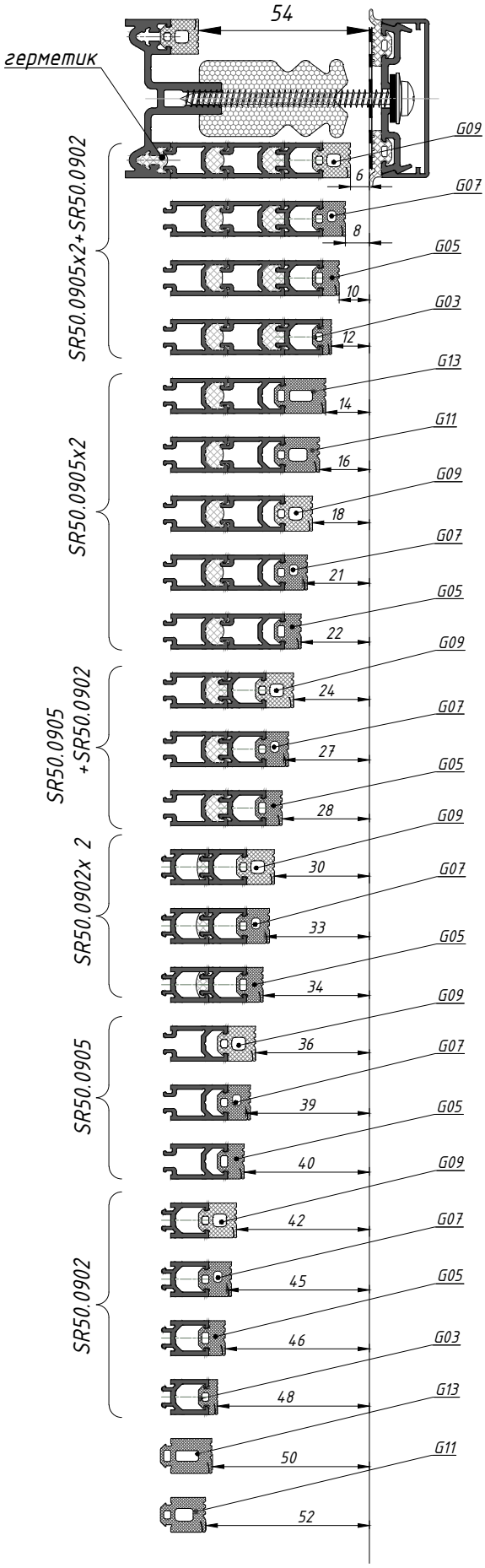

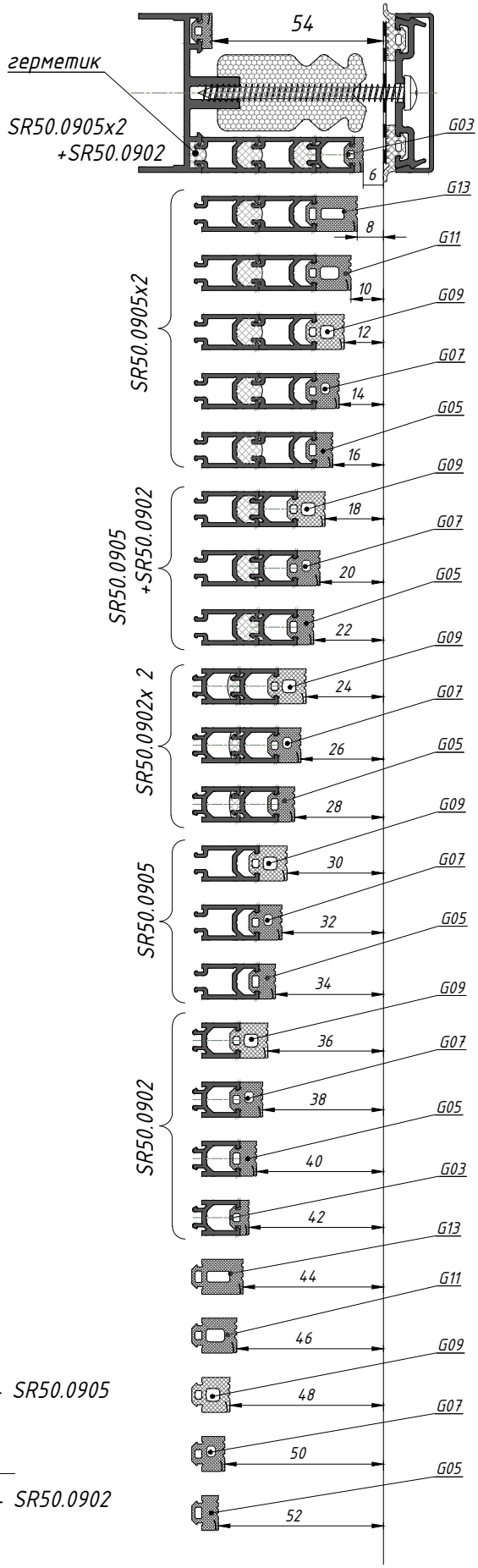

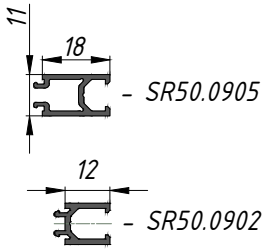

Схемы комплектации стоек и ригелей для различных толщин заполнений. Применение дистанционных адаптеров SR50.1132 и SR50.1138

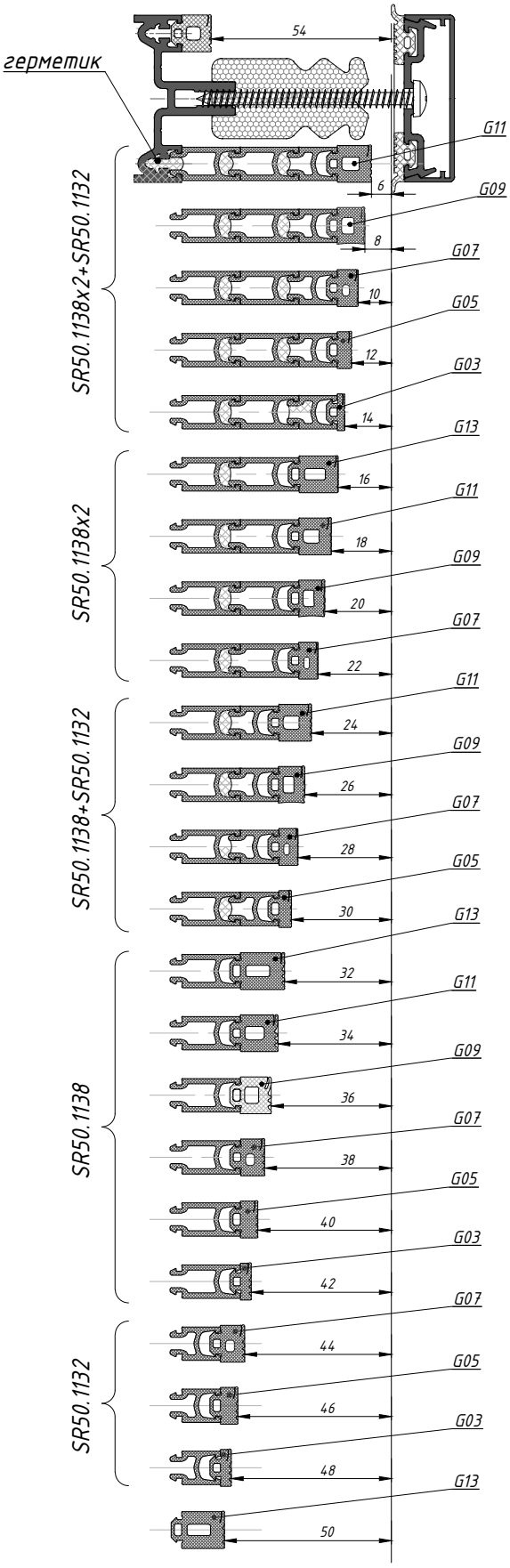

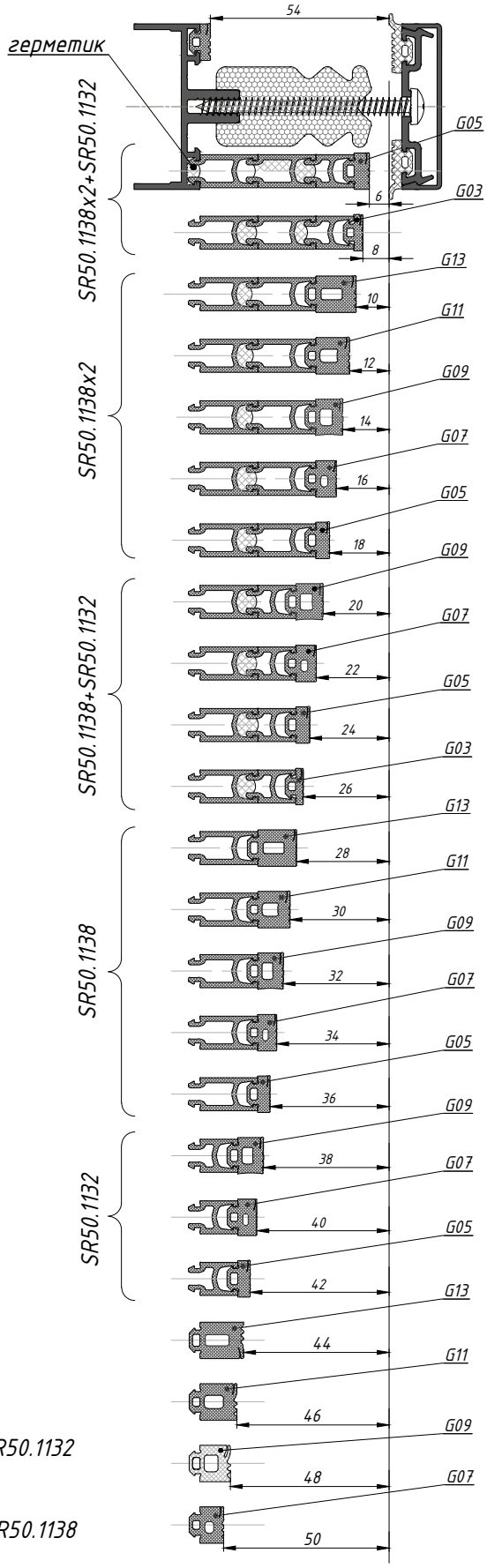

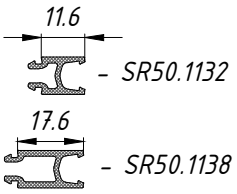

Схема комплектации стоек и ригелей филистерами при интеграции конструкций в стоечно-ригельную систему

Способы крепления профилей на стойке

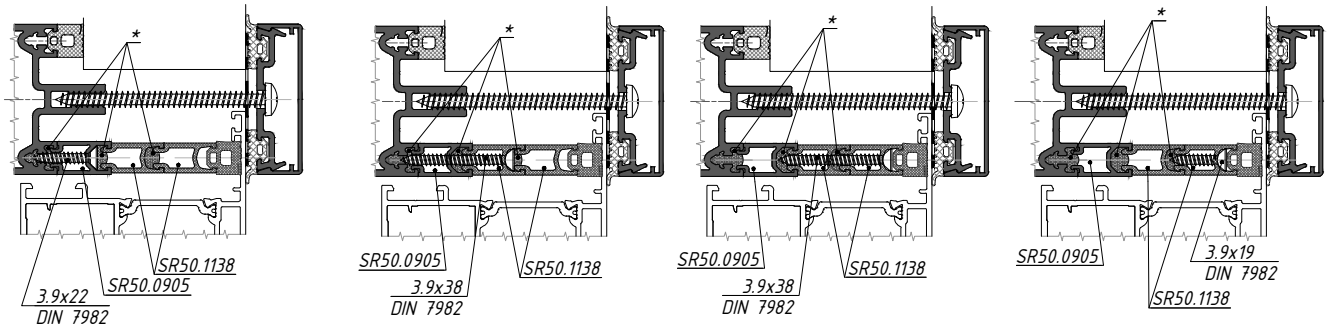

Стойки *Ригели* *Стойки* *Ригели*

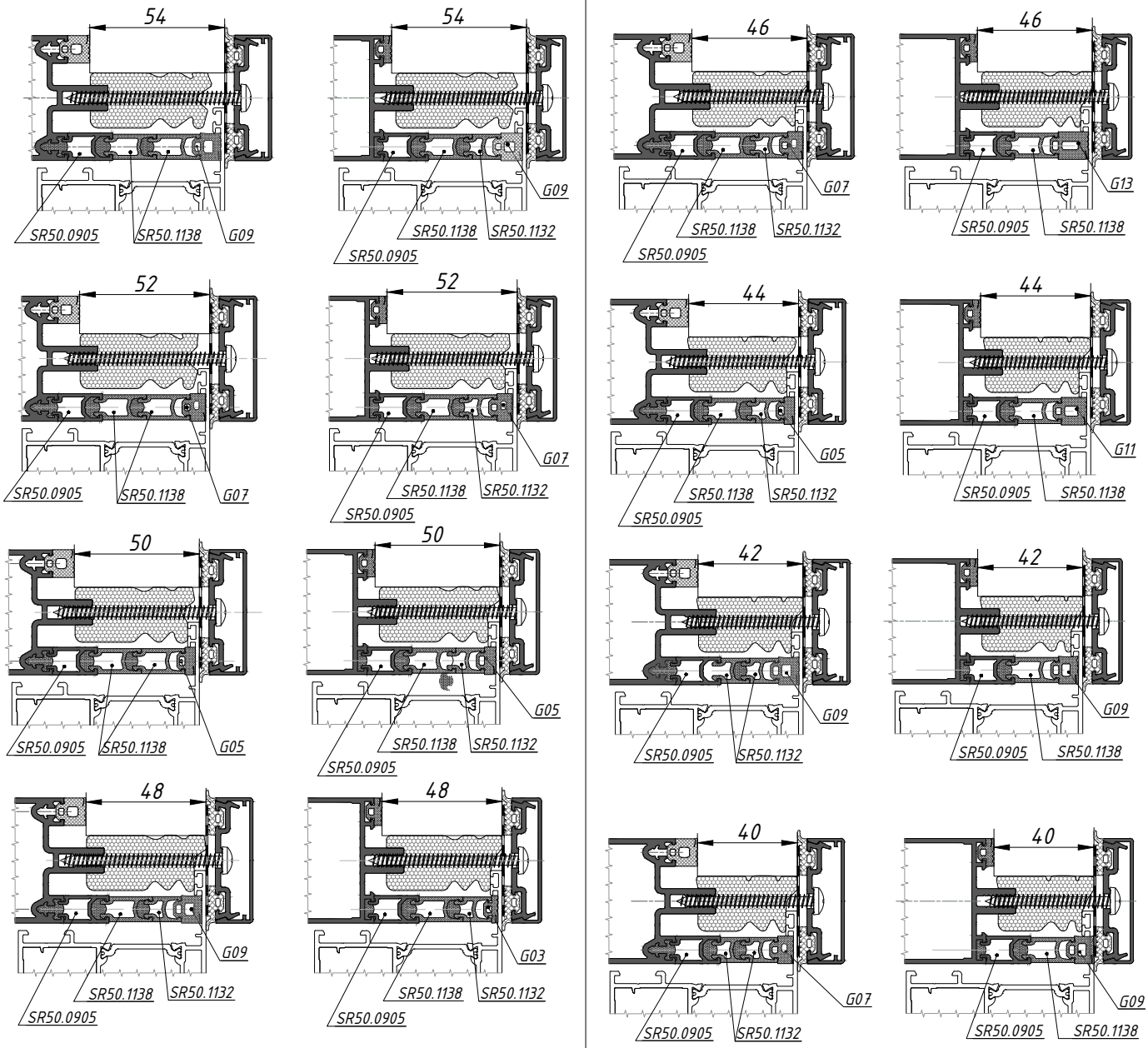

** – нанести герметик*

Схема комплектации стоек и ригелей филистерами при интеграции конструкций в стоечно-ригельную систему

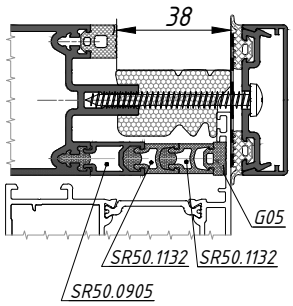

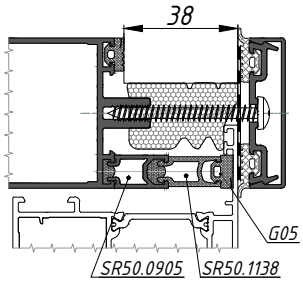

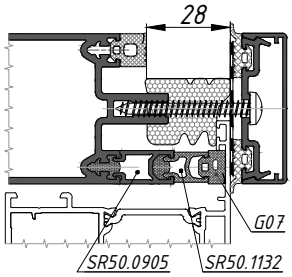

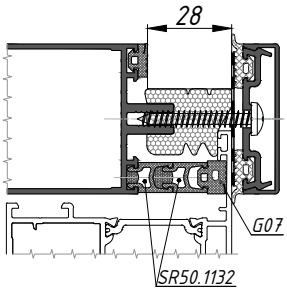

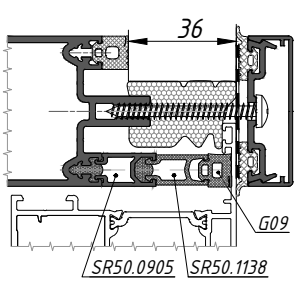

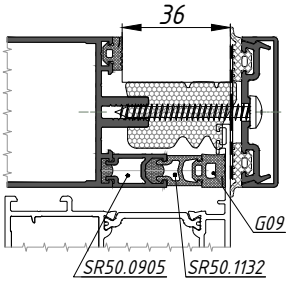

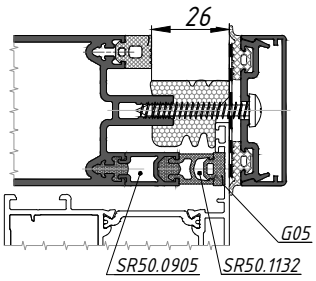

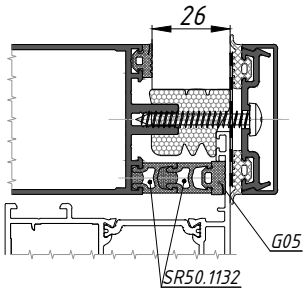

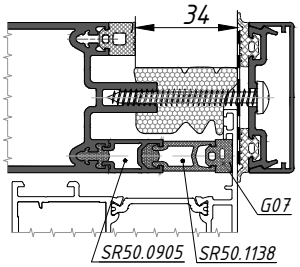

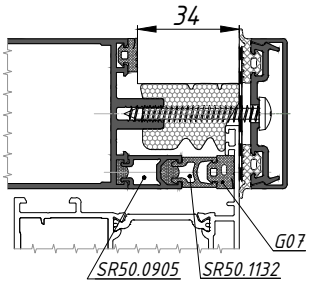

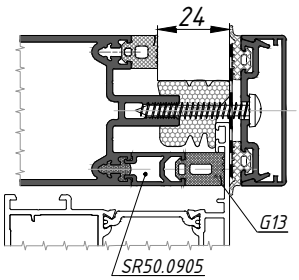

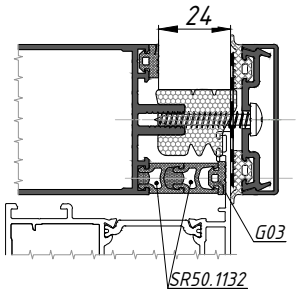

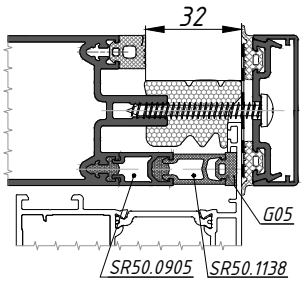

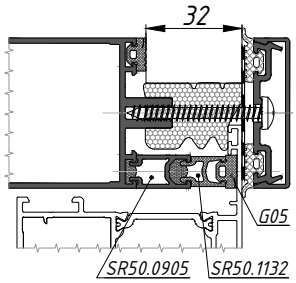

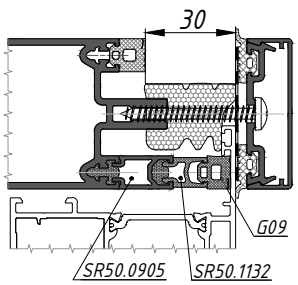

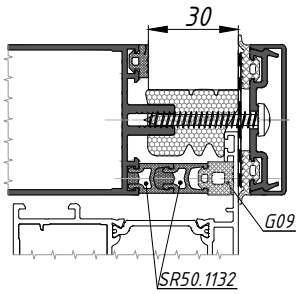

Таблица комплектации угловых стоек и ригелей для различных толщин заполнения, при развороте стеклопакетов на наружный угол от 172.5° до 180°

		Комплектация стойки			Комплектация ригеля				
Толщина заполнения, мм	Угол разворота	Уплотнитель на стойке	Саморез в стойку	Прижимная планка	Уплотнитель на ригеле	Опора стеклопакета	Подкладка под стеклопакет	Саморез в ригель	Термоизолятор
п.1	α°	п.2	п.3		п.4	п.5	п.6	п.7	п.8
4	172,5°-180°	G13	5.5x25	SR50.0401	G07	SR50.1501	SR50.1155...59	5.5x19	-
6	172,5°-180°	G11	5.5x25	SR50.0401	G05	SR50.1501	SR50.1155...59	5.5x19	-
8	172,5°-180°	G09	5.5x25	SR50.0401	G03	SR50.1501	SR50.1155...59	5.5x19	-
10	172,5°-180°	G09	5.5x25	SR50.0401	G03	SR50.1501	SR50.1155...59	5.5x19	-
12	172,5°-180°	G09	5.5x25	SR50.0401	G03	SR50.1501	SR50.1155...59	5.5x25	-
20	172,5°-180°	G09	5.5x38	SR50.0401	G03	SR50.1501	SR50.1155...59	5.5x32	-
22	172,5°-180°	G09	5.5x38	SR50.0401	G03	SR50.1501	SR50.1155...59	5.5x32	-
24	172,5°-180°	G09	5.5x38	SR50.0401	G03	SR50.1501	SR50.1155...59	5.5x38	-
26	172,5°-180°	G09	5.5x38	SR50.0401	G03	SR50.1501	SR50.1155...59	5.5x38	SR50.1130
28	172,5°-180°	G09	5.5x45	SR50.0401	G03	SR50.1501	SR50.1155...59	5.5x38	SR50.1130
30	172,5°-180°	G09	5.5x45	SR50.0401	G03	SR50.1502	SR50.1160...64	5.5x38	SR50.1130
32	172,5°-180°	G09	5.5x50	SR50.0401	G03	SR50.1502	SR50.1160...64	5.5x45	SR50.1136
34	172,5°-180°	G09	5.5x50	SR50.0401	G03	SR50.1503	SR50.1160...64	5.5x45	SR50.1136
36	172,5°-180°	G09	5.5x50	SR50.0401	G03	SR50.1503	SR50.1165...69	5.5x50	SR50.1136
38	172,5°-180°	G09	5.5x55	SR50.0401	G03	SR50.1503	SR50.1165...69	5.5x50	SR50.1142
40	172,5°-180°	G09	5.5x55	SR50.0401	G03	SR50.1503	SR50.1165...69	5.5x50	SR50.1142
42	172,5°-180°	G09	5.5x60	SR50.0401	G03	SR50.1504	SR50.1170...74	5.5x55	SR50.1142
44	172,5°-180°	G09	5.5x60	SR50.0401	G03	SR50.1504	SR50.1170...74	5.5x55	SR50.1142
46	172,5°-180°	G09	5.5x60	SR50.0401	G03	SR50.1504	SR50.1170...74	5.5x55	SR50.1147
48	172,5°-180°	G09	5.5x65	SR50.0401	G03	SR50.1505	SR50.1170...74	5.5x60	SR50.1147
50	172,5°-180°	G09	5.5x65	SR50.0401	G03	SR50.1505	SR50.1175...79	5.5x60	SR50.1147
52	172,5°-180°	G09	5.5x70	SR50.0401	G03	SR50.1505	SR50.1175...79	5.5x65	SR50.1147
54	172,5°-180°	G09	5.5x70	SR50.0401	G03	SR50.1505	SR50.1175...79	5.5x65	SR50.1147

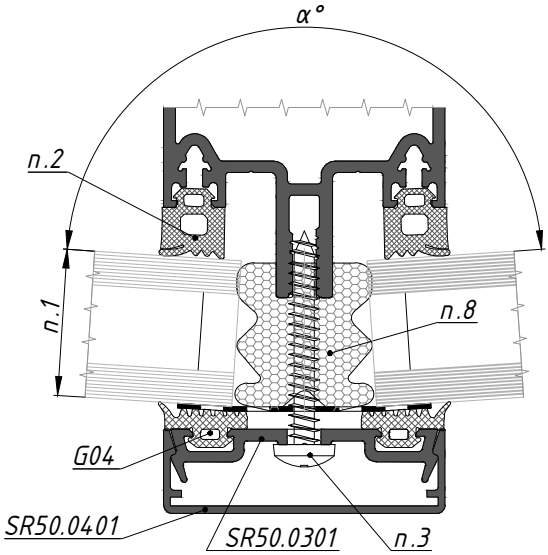

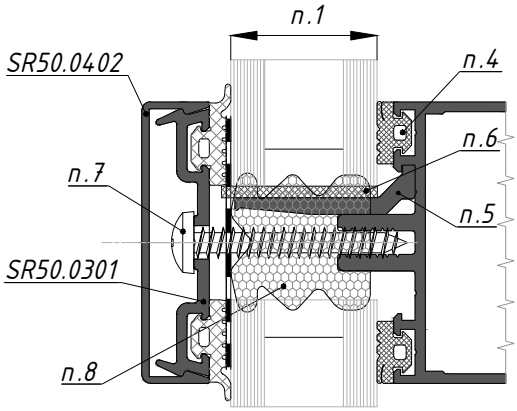

Перечень уплотнителей и термоизоляторов на стр. 25

Таблица комплектации угловых стоек и ригелей для различных толщин заполнения, при развороте стеклопакетов на наружный угол от 150° до 172.5°

		Комплектация стойки			Комплектация ригеля				
Толщина заполнения, мм	Угол разворота	Уплотнитель на стойке	Саморез в стойку	Прижимная планка	Уплотнитель на ригеле	Опора стеклопакета	Подкладка под стеклопакет	Саморез в ригель	Термоизолятор
п.1	α°	п.2	п.3		п.4	п.5	п.6	п.7	п.8
4	150°-172,5°	G13	5.5x25	SR50.0302	G07	SR50.1501	SR50.1155...59	5.5x19	-
6	150°-172,5°	G11	5.5x25	SR50.0302	G05	SR50.1501	SR50.1155...59	5.5x19	-
8	150°-172,5°	G09	5.5x25	SR50.0302	G03	SR50.1501	SR50.1155...59	5.5x19	-
10	150°-172,5°	G09	5.5x25	SR50.0302	G03	SR50.1501	SR50.1155...59	5.5x19	-
12	150°-172,5°	G09	5.5x25	SR50.0302	G03	SR50.1501	SR50.1155...59	5.5x25	-
20	150°-172,5°	G09	5.5x38	SR50.0302	G03	SR50.1501	SR50.1155...59	5.5x32	-
22	150°-172,5°	G09	5.5x38	SR50.0302	G03	SR50.1501	SR50.1155...59	5.5x32	-
24	150°-172,5°	G09	5.5x38	SR50.0302	G03	SR50.1501	SR50.1155...59	5.5x38	-
26	150°-172,5°	G09	5.5x38	SR50.0302	G03	SR50.1501	SR50.1155...59	5.5x38	SR50.1130
28	150°-172,5°	G09	5.5x45	SR50.0302	G03	SR50.1501	SR50.1155...59	5.5x38	SR50.1130
30	150°-172,5°	G09	5.5x45	SR50.0302	G03	SR50.1502	SR50.1160...64	5.5x38	SR50.1130
32	150°-172,5°	G09	5.5x50	SR50.0302	G03	SR50.1502	SR50.1160...64	5.5x45	SR50.1136
34	150°-172,5°	G09	5.5x50	SR50.0302	G03	SR50.1503	SR50.1160...64	5.5x45	SR50.1136
36	150°-172,5°	G09	5.5x50	SR50.0302	G03	SR50.1503	SR50.1165...69	5.5x50	SR50.1136
38	150°-172,5°	G09	5.5x55	SR50.0302	G03	SR50.1503	SR50.1165...69	5.5x50	SR50.1142
40	150°-172,5°	G09	5.5x55	SR50.0302	G03	SR50.1503	SR50.1165...69	5.5x50	SR50.1142
42	150°-172,5°	G09	5.5x60	SR50.0302	G03	SR50.1504	SR50.1170...74	5.5x55	SR50.1142
44	150°-172,5°	G09	5.5x60	SR50.0302	G03	SR50.1504	SR50.1170...74	5.5x55	SR50.1142
46	150°-172,5°	G09	5.5x60	SR50.0302	G03	SR50.1504	SR50.1170...74	5.5x55	SR50.1147
48	150°-172,5°	G09	5.5x65	SR50.0302	G03	SR50.1505	SR50.1170...74	5.5x60	SR50.1147
50	150°-172,5°	G09	5.5x65	SR50.0302	G03	SR50.1505	SR50.1175...79	5.5x60	SR50.1147
52	150°-172,5°	G09	5.5x70	SR50.0302	G03	SR50.1505	SR50.1175...79	5.5x65	SR50.1147
54	150°-172,5°	G09	5.5x70	SR50.0302	G03	SR50.1505	SR50.1175...79	5.5x65	SR50.1147

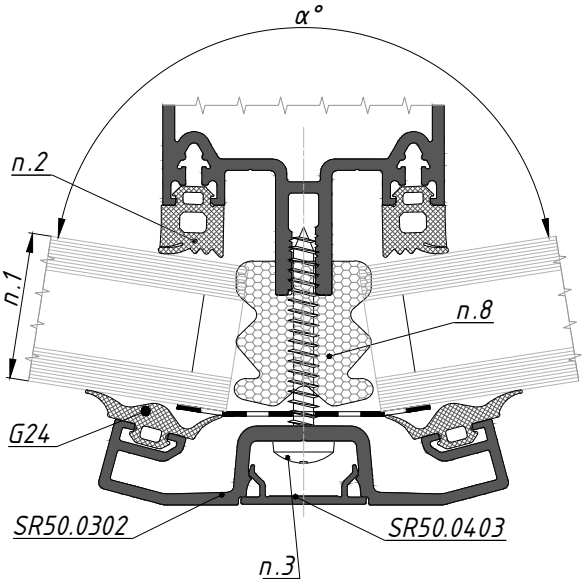

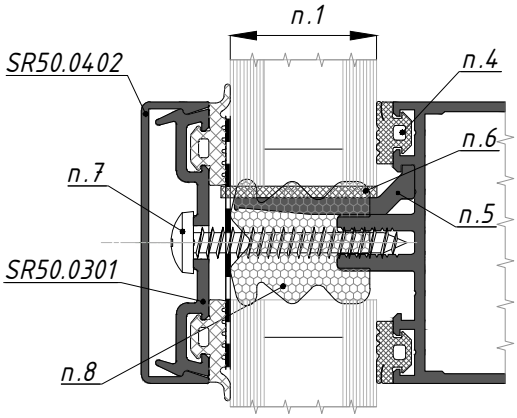

Перечень уплотнителей и термоизоляторов на стр. 25

Таблица комплектации угловых стоек и ригелей для различных толщин заполнения, при развороте стеклопакетов на наружный угол от 135° до 150°

		Комплектация стойки				Комплектация ригеля				
Толщина заполнения, мм	Угол разворота	Уплотнитель на стойке	Угловой адаптер	Саморез в стойку	Прижимная планка	Уплотнитель на ригеле	Опора стеклопакета	Подкладка под стеклопакет	Саморез в ригель	Термоизолятор
п.1	α°	п.2		п.3		п.4	п.5	п.6	п.7	п.8
4	135°-150°	G13	SR50.0903	5.5x25	SR50.0302	G07	SR50.1501	SR50.1155...59	5.5x19	-
6	135°-150°	G11	SR50.0903	5.5x25	SR50.0302	G05	SR50.1501	SR50.1155...59	5.5x19	-
8	135°-150°	G09	SR50.0903	5.5x25	SR50.0302	G03	SR50.1501	SR50.1155...59	5.5x19	-
10	135°-150°	G09	SR50.0903	5.5x25	SR50.0302	G03	SR50.1501	SR50.1155...59	5.5x19	-
12	135°-150°	G09	SR50.0903	5.5x25	SR50.0302	G03	SR50.1501	SR50.1155...59	5.5x25	-
20	135°-150°	G09	SR50.0903	5.5x38	SR50.0302	G03	SR50.1501	SR50.1155...59	5.5x32	-
22	135°-150°	G09	SR50.0903	5.5x38	SR50.0302	G03	SR50.1501	SR50.1155...59	5.5x32	-
24	135°-150°	G09	SR50.0903	5.5x38	SR50.0302	G03	SR50.1501	SR50.1155...59	5.5x38	-
26	135°-150°	G09	SR50.0903	5.5x38	SR50.0302	G03	SR50.1501	SR50.1155...59	5.5x38	SR50.1130
28	135°-150°	G09	SR50.0903	5.5x45	SR50.0302	G03	SR50.1501	SR50.1155...59	5.5x38	SR50.1130
30	135°-150°	G09	SR50.0903	5.5x45	SR50.0302	G03	SR50.1502	SR50.1160...64	5.5x38	SR50.1130
32	135°-150°	G09	SR50.0903	5.5x50	SR50.0302	G03	SR50.1502	SR50.1160...64	5.5x45	SR50.1136
34	135°-150°	G09	SR50.0903	5.5x50	SR50.0302	G03	SR50.1503	SR50.1160...64	5.5x45	SR50.1136
36	135°-150°	G09	SR50.0903	5.5x50	SR50.0302	G03	SR50.1503	SR50.1165...69	5.5x50	SR50.1136
38	135°-150°	G09	SR50.0903	5.5x55	SR50.0302	G03	SR50.1503	SR50.1165...69	5.5x50	SR50.1142
40	135°-150°	G09	SR50.0903	5.5x55	SR50.0302	G03	SR50.1503	SR50.1165...69	5.5x50	SR50.1142
42	135°-150°	G09	SR50.0903	5.5x60	SR50.0302	G03	SR50.1504	SR50.1170...74	5.5x55	SR50.1142
44	135°-150°	G09	SR50.0903	5.5x60	SR50.0302	G03	SR50.1504	SR50.1170...74	5.5x55	SR50.1142
46	135°-150°	G09	SR50.0903	5.5x60	SR50.0302	G03	SR50.1504	SR50.1170...74	5.5x55	SR50.1147
48	135°-150°	G09	SR50.0903	5.5x65	SR50.0302	G03	SR50.1505	SR50.1170...74	5.5x60	SR50.1147
50	135°-150°	G09	SR50.0903	5.5x65	SR50.0302	G03	SR50.1505	SR50.1175...79	5.5x60	SR50.1147
52	135°-150°	G09	SR50.0903	5.5x70	SR50.0302	G03	SR50.1505	SR50.1175...79	5.5x65	SR50.1147
54	135°-150°	G09	SR50.0903	5.5x70	SR50.0302	G03	SR50.1505	SR50.1175...79	5.5x65	SR50.1147

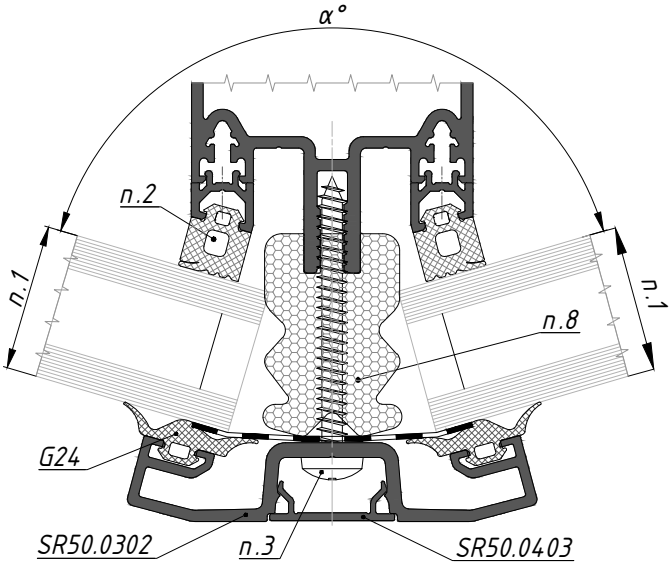

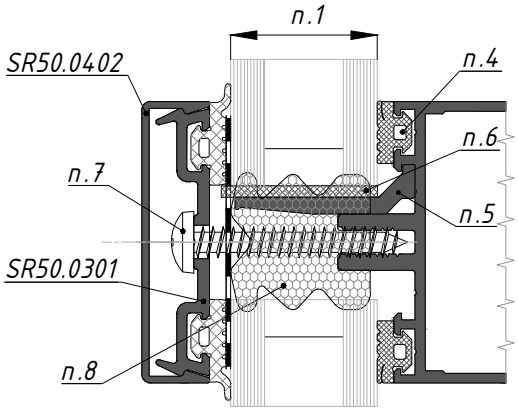

Перечень уплотнителей и термоизоляторов на стр. 25

Таблица комплектации угловых стоек и ригелей для различных толщин заполнения, при развороте стеклопакетов на наружный угол от 120° до 135°

		Комплектация стойки				Комплектация ригеля				
Толщина заполнения, мм	Угол разворота	Уплотнитель на стойке	Угловой адаптер	Саморез в стойку	Прижимная планка	Уплотнитель на ригеле	Опора стеклопакета	Подкладка под стеклопакет	Саморез в ригель	Термоизолятор
п.1	α°	п.2		п.3		п.4	п.5	п.6	п.7	п.8
4	120°-135°	G13	SR50.0903	5.5x25	SR50.0303	G07	SR50.1501	SR50.1155...59	5.5x19	-
6	120°-135°	G11	SR50.0903	5.5x25	SR50.0303	G05	SR50.1501	SR50.1155...59	5.5x19	-
8	120°-135°	G09	SR50.0903	5.5x25	SR50.0303	G03	SR50.1501	SR50.1155...59	5.5x19	-
10	120°-135°	G09	SR50.0903	5.5x25	SR50.0303	G03	SR50.1501	SR50.1155...59	5.5x19	-
12	120°-135°	G09	SR50.0903	5.5x25	SR50.0303	G03	SR50.1501	SR50.1155...59	5.5x25	-
20	120°-135°	G09	SR50.0903	5.5x38	SR50.0303	G03	SR50.1501	SR50.1155...59	5.5x32	-
22	120°-135°	G09	SR50.0903	5.5x38	SR50.0303	G03	SR50.1501	SR50.1155...59	5.5x32	-
24	120°-135°	G09	SR50.0903	5.5x38	SR50.0303	G03	SR50.1501	SR50.1155...59	5.5x38	-
26	120°-135°	G09	SR50.0903	5.5x38	SR50.0303	G03	SR50.1501	SR50.1155...59	5.5x38	SR50.1130
28	120°-135°	G09	SR50.0903	5.5x45	SR50.0303	G03	SR50.1501	SR50.1155...59	5.5x38	SR50.1130
30	120°-135°	G09	SR50.0903	5.5x45	SR50.0303	G03	SR50.1502	SR50.1160...64	5.5x38	SR50.1130
32	120°-135°	G09	SR50.0903	5.5x50	SR50.0303	G03	SR50.1502	SR50.1160...64	5.5x45	SR50.1136
34	120°-135°	G09	SR50.0903	5.5x50	SR50.0303	G03	SR50.1503	SR50.1160...64	5.5x45	SR50.1136
36	120°-135°	G09	SR50.0903	5.5x50	SR50.0303	G03	SR50.1503	SR50.1165...69	5.5x50	SR50.1136
38	120°-135°	G09	SR50.0903	5.5x55	SR50.0303	G03	SR50.1503	SR50.1165...69	5.5x50	SR50.1142
40	120°-135°	G09	SR50.0903	5.5x55	SR50.0303	G03	SR50.1503	SR50.1165...69	5.5x50	SR50.1142
42	120°-135°	G09	SR50.0903	5.5x60	SR50.0303	G03	SR50.1504	SR50.1170...74	5.5x55	SR50.1142
44	120°-135°	G09	SR50.0903	5.5x60	SR50.0303	G03	SR50.1504	SR50.1170...74	5.5x55	SR50.1142
46	120°-135°	G09	SR50.0903	5.5x60	SR50.0303	G03	SR50.1504	SR50.1170...74	5.5x55	SR50.1147
48	120°-135°	G09	SR50.0903	5.5x65	SR50.0303	G03	SR50.1505	SR50.1170...74	5.5x60	SR50.1147
50	120°-135°	G09	SR50.0903	5.5x65	SR50.0303	G03	SR50.1505	SR50.1175...79	5.5x60	SR50.1147
52	120°-135°	G09	SR50.0903	5.5x70	SR50.0303	G03	SR50.1505	SR50.1175...79	5.5x65	SR50.1147
54	120°-135°	G09	SR50.0903	5.5x70	SR50.0303	G03	SR50.1505	SR50.1175...79	5.5x65	SR50.1147

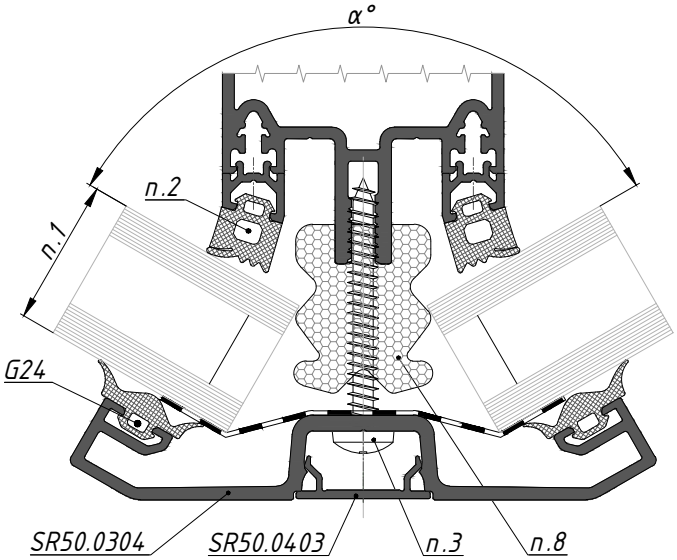

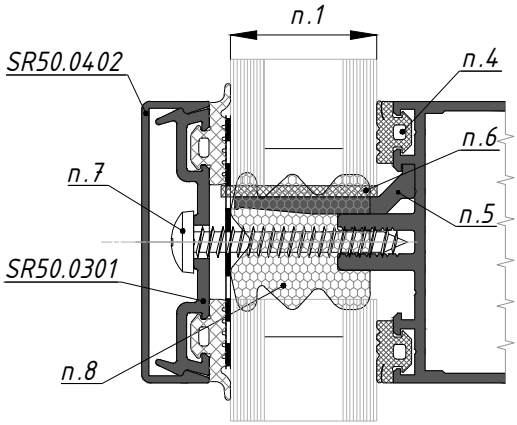

Перечень уплотнителей и термоизоляторов на стр. 25

Таблица комплектации угловых стоек и ригелей для различных толщин заполнения, при развороте стеклопакетов на наружный угол от 105° до 120°

		Комплектация стойки				Комплектация ригеля				
Толщина заполнения, мм	Угол разворота	Уплотнитель на стойке	Угловой адаптер	Саморез в стойку	Прижимная планка	Уплотнитель на ригеле	Опора стеклопакета	Подкладка под стеклопакет	Саморез в ригель	Термоизолятор
п.1	α°	п.2		п.3		п.4	п.5	п.6	п.7	п.8
4	105°-120°	G13	SR50.0903	5.5x25	SR50.0304	G07	SR50.1501	SR50.1155...59	5.5x19	-
6	105°-120°	G11	SR50.0903	5.5x25	SR50.0304	G05	SR50.1501	SR50.1155...59	5.5x19	-
8	105°-120°	G09	SR50.0903	5.5x25	SR50.0304	G03	SR50.1501	SR50.1155...59	5.5x19	-
10	105°-120°	G09	SR50.0903	5.5x25	SR50.0304	G03	SR50.1501	SR50.1155...59	5.5x19	-
12	105°-120°	G09	SR50.0903	5.5x25	SR50.0304	G03	SR50.1501	SR50.1155...59	5.5x25	-
20	105°-120°	G09	SR50.0903	5.5x38	SR50.0304	G03	SR50.1501	SR50.1155...59	5.5x32	-
22	105°-120°	G09	SR50.0903	5.5x38	SR50.0304	G03	SR50.1501	SR50.1155...59	5.5x32	-
24	105°-120°	G09	SR50.0903	5.5x38	SR50.0304	G03	SR50.1501	SR50.1155...59	5.5x38	-
26	105°-120°	G09	SR50.0903	5.5x38	SR50.0304	G03	SR50.1501	SR50.1155...59	5.5x38	SR50.1130
28	105°-120°	G09	SR50.0903	5.5x45	SR50.0304	G03	SR50.1501	SR50.1155...59	5.5x38	SR50.1130
30	105°-120°	G09	SR50.0903	5.5x45	SR50.0304	G03	SR50.1502	SR50.1160...64	5.5x38	SR50.1130
32	105°-120°	G09	SR50.0903	5.5x50	SR50.0304	G03	SR50.1502	SR50.1160...64	5.5x45	SR50.1136
34	105°-120°	G09	SR50.0903	5.5x50	SR50.0304	G03	SR50.1503	SR50.1160...64	5.5x45	SR50.1136
36	105°-120°	G09	SR50.0903	5.5x50	SR50.0304	G03	SR50.1503	SR50.1165...69	5.5x50	SR50.1136
38	105°-120°	G09	SR50.0903	5.5x55	SR50.0304	G03	SR50.1503	SR50.1165...69	5.5x50	SR50.1142
40	105°-120°	G09	SR50.0903	5.5x55	SR50.0304	G03	SR50.1503	SR50.1165...69	5.5x50	SR50.1142
42	105°-120°	G09	SR50.0903	5.5x60	SR50.0304	G03	SR50.1504	SR50.1170...74	5.5x55	SR50.1142
44	105°-120°	G09	SR50.0903	5.5x60	SR50.0304	G03	SR50.1504	SR50.1170...74	5.5x55	SR50.1142
46	105°-120°	G09	SR50.0903	5.5x60	SR50.0304	G03	SR50.1504	SR50.1170...74	5.5x55	SR50.1147
48	105°-120°	G09	SR50.0903	5.5x65	SR50.0304	G03	SR50.1505	SR50.1170...74	5.5x60	SR50.1147
50	105°-120°	G09	SR50.0903	5.5x65	SR50.0304	G03	SR50.1505	SR50.1175...79	5.5x60	SR50.1147
52	105°-120°	G09	SR50.0903	5.5x70	SR50.0304	G03	SR50.1505	SR50.1175...79	5.5x65	SR50.1147
54	105°-120°	G09	SR50.0903	5.5x70	SR50.0304	G03	SR50.1505	SR50.1175...79	5.5x65	SR50.1147

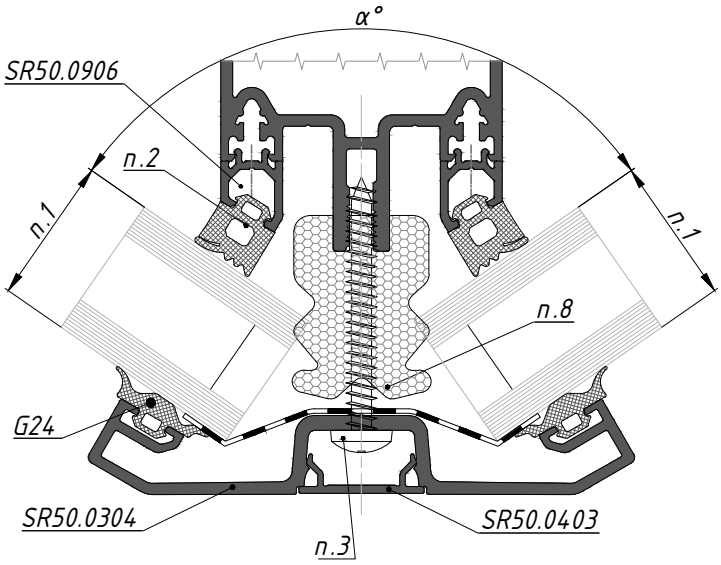

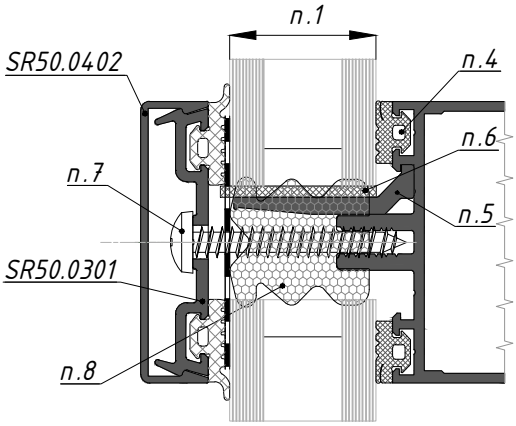

Перечень уплотнителей и термоизоляторов на стр. 25

Таблица комплектации угловых стоек и ригелей для различных толщин заполнения, при развороте стеклопакетов на наружный угол от 90° до 105°

		Комплектация стойки				Комплектация ригеля				
Толщина заполнения, мм	Угол разворота	Уплотнитель на стойке	Угловой адаптер	Саморез в стойку	Прижимная планка	Уплотнитель на ригеле	Опора стеклопакета	Подкладка под стеклопакет	Саморез в ригель	Термоизолятор
п.1	α°	п.2		п.3		п.4	п.5	п.6	п.7	п.8
4	90°-105°	G13	SR50.0904	5.5x25	SR50.0305	G07	SR50.1501	SR50.1155...59	5.5x19	-
6	90°-105°	G11	SR50.0904	5.5x25	SR50.0305	G05	SR50.1501	SR50.1155...59	5.5x19	-
8	90°-105°	G09	SR50.0904	5.5x25	SR50.0305	G03	SR50.1501	SR50.1155...59	5.5x19	-
10	90°-105°	G09	SR50.0904	5.5x25	SR50.0305	G03	SR50.1501	SR50.1155...59	5.5x19	-
12	90°-105°	G09	SR50.0904	5.5x25	SR50.0305	G03	SR50.1501	SR50.1155...59	5.5x25	-
20	90°-105°	G09	SR50.0904	5.5x38	SR50.0305	G03	SR50.1501	SR50.1155...59	5.5x32	-
22	90°-105°	G09	SR50.0904	5.5x38	SR50.0305	G03	SR50.1501	SR50.1155...59	5.5x32	-
24	90°-105°	G09	SR50.0904	5.5x38	SR50.0305	G03	SR50.1501	SR50.1155...59	5.5x38	-
26	90°-105°	G09	SR50.0904	5.5x38	SR50.0305	G03	SR50.1501	SR50.1155...59	5.5x38	SR50.1130
28	90°-105°	G09	SR50.0904	5.5x45	SR50.0305	G03	SR50.1501	SR50.1155...59	5.5x38	SR50.1130
30	90°-105°	G09	SR50.0904	5.5x45	SR50.0305	G03	SR50.1502	SR50.1160...64	5.5x38	SR50.1130
32	90°-105°	G09	SR50.0904	5.5x50	SR50.0305	G03	SR50.1502	SR50.1160...64	5.5x45	SR50.1136
34	90°-105°	G09	SR50.0904	5.5x50	SR50.0305	G03	SR50.1503	SR50.1160...64	5.5x45	SR50.1136
36	90°-105°	G09	SR50.0904	5.5x50	SR50.0305	G03	SR50.1503	SR50.1165...69	5.5x50	SR50.1136
38	90°-105°	G09	SR50.0904	5.5x55	SR50.0305	G03	SR50.1503	SR50.1165...69	5.5x50	SR50.1142
40	90°-105°	G09	SR50.0904	5.5x55	SR50.0305	G03	SR50.1503	SR50.1165...69	5.5x50	SR50.1142
42	90°-105°	G09	SR50.0904	5.5x60	SR50.0305	G03	SR50.1504	SR50.1170...74	5.5x55	SR50.1142
44	90°-105°	G09	SR50.0904	5.5x60	SR50.0305	G03	SR50.1504	SR50.1170...74	5.5x55	SR50.1142
46	90°-105°	G09	SR50.0904	5.5x60	SR50.0305	G03	SR50.1504	SR50.1170...74	5.5x55	SR50.1147
48	90°-105°	G09	SR50.0904	5.5x65	SR50.0305	G03	SR50.1505	SR50.1170...74	5.5x60	SR50.1147
50	90°-105°	G09	SR50.0904	5.5x65	SR50.0305	G03	SR50.1505	SR50.1175...79	5.5x60	SR50.1147
52	90°-105°	G09	SR50.0904	5.5x70	SR50.0305	G03	SR50.1505	SR50.1175...79	5.5x65	SR50.1147
54	90°-105°	G09	SR50.0904	5.5x70	SR50.0305	G03	SR50.1505	SR50.1175...79	5.5x65	SR50.1147

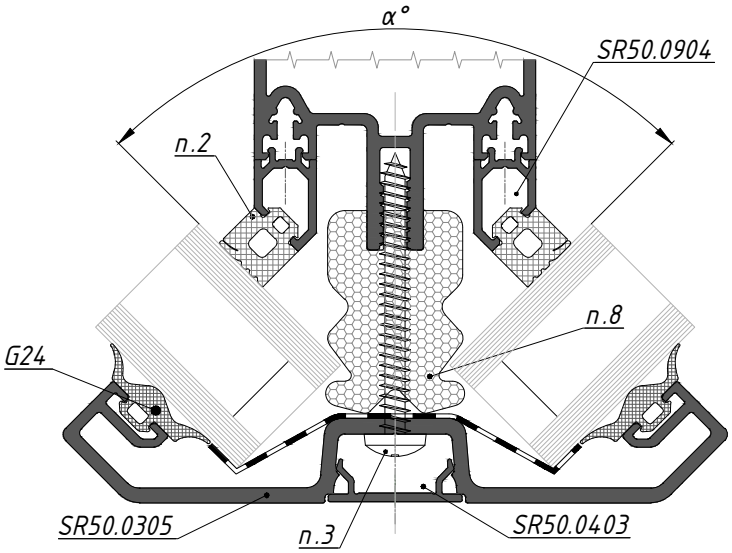

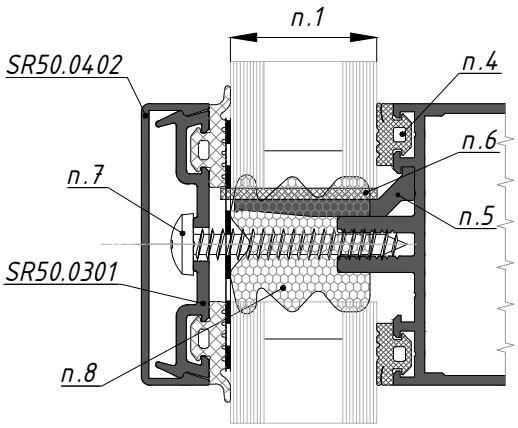

Перечень уплотнителей и термоизоляторов на стр. 25

Таблица комплектации угловых стоек и ригелей для различных толщин заполнения, при развороте стеклопакетов на внутренний угол от 150° до 180°

		Комплектация стойки			Комплектация ригеля				
Толщина заполнения, мм	Угол разворота	Уплотнитель на стойке	Саморез в стойку	Прижимная планка	Уплотнитель на ригеле	Опора стеклопакета	Подкладка под стеклопакет	Саморез в ригель	Термоизолятор
п.1	α°	п.2	п.3		п.4	п.5	п.6	п.7	п.8
4	150°-180°	G211	5.5x25	SR50.0301	G09	SR50.1501	SR50.1155...59	5.5x19	-
6	150°-180°	G211	5.5x25	SR50.0301	G07	SR50.1501	SR50.1155...59	5.5x19	-
8	150°-180°	G211	5.5x25	SR50.0301	G05	SR50.1501	SR50.1155...59	5.5x19	-
10	150°-180°	G211	5.5x25	SR50.0301	G05	SR50.1501	SR50.1155...59	5.5x19	-
12	150°-180°	G211	5.5x25	SR50.0301	G05	SR50.1501	SR50.1155...59	5.5x25	-
20	150°-180°	G211	5.5x38	SR50.0301	G05	SR50.1501	SR50.1155...59	5.5x32	-
22	150°-180°	G211	5.5x38	SR50.0301	G05	SR50.1501	SR50.1155...59	5.5x32	-
24	150°-180°	G211	5.5x38	SR50.0301	G05	SR50.1501	SR50.1155...59	5.5x38	-
26	150°-180°	G211	5.5x38	SR50.0301	G05	SR50.1501	SR50.1155...59	5.5x38	SR50.1130
28	150°-180°	G211	5.5x45	SR50.0301	G05	SR50.1501	SR50.1155...59	5.5x38	SR50.1130
30	150°-180°	G211	5.5x45	SR50.0301	G05	SR50.1502	SR50.1160...64	5.5x38	SR50.1130
32	150°-180°	G211	5.5x50	SR50.0301	G05	SR50.1502	SR50.1160...64	5.5x45	SR50.1136
34	150°-180°	G211	5.5x50	SR50.0301	G05	SR50.1503	SR50.1160...64	5.5x45	SR50.1136
36	150°-180°	G211	5.5x50	SR50.0301	G05	SR50.1503	SR50.1165...69	5.5x50	SR50.1136
38	150°-180°	G211	5.5x55	SR50.0301	G05	SR50.1503	SR50.1165...69	5.5x50	SR50.1142
40	150°-180°	G211	5.5x55	SR50.0301	G05	SR50.1503	SR50.1165...69	5.5x50	SR50.1142
42	150°-180°	G211	5.5x60	SR50.0301	G05	SR50.1504	SR50.1170...74	5.5x55	SR50.1142
44	150°-180°	G211	5.5x60	SR50.0301	G05	SR50.1504	SR50.1170...74	5.5x55	SR50.1142
46	150°-180°	G211	5.5x60	SR50.0301	G05	SR50.1504	SR50.1170...74	5.5x55	SR50.1147
48	150°-180°	G211	5.5x65	SR50.0301	G05	SR50.1505	SR50.1170...74	5.5x60	SR50.1147
50	150°-180°	G211	5.5x65	SR50.0301	G05	SR50.1505	SR50.1175...79	5.5x60	SR50.1147
52	150°-180°	G211	5.5x70	SR50.0301	G05	SR50.1505	SR50.1175...79	5.5x65	SR50.1147
54	150°-180°	G211	5.5x70	SR50.0301	G05	SR50.1505	SR50.1175...79	5.5x65	SR50.1147

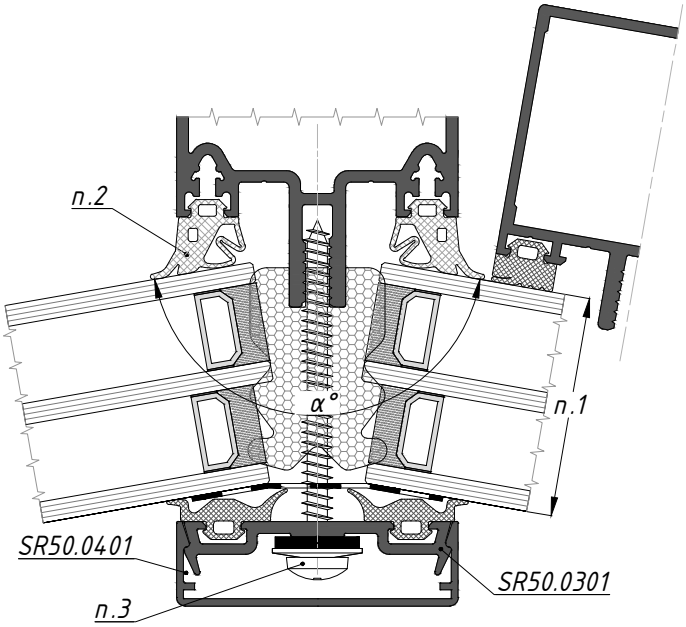

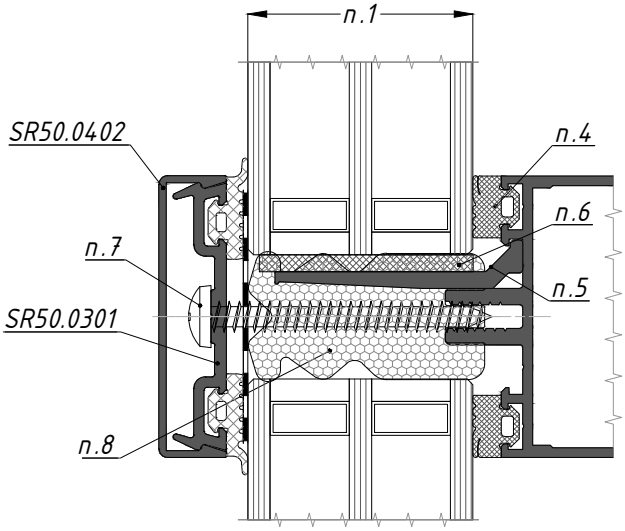

Таблица уплотнителей на стр. 25
Таблица теплоизоляторов - на стр. 25

Таблица комплектации угловых стоек и ригелей для различных толщин заполнения, при развороте стеклопакетов на внутренний угол от 130° до 150°

		Комплектация стойки				Комплектация ригеля				
Толщина заполнения, мм	Угол разворота	Уплотнитель на стойке	Саморез в стойку	Адаптер	Прижимная планка	Уплотнитель на ригеле	Опора стеклопакета	Подкладка под стеклопакет	Саморез в ригель	Термоизолятор
п.1	α°	п.2	п.3			п.4	п.5	п.6	п.7	п.8
4	130°-150°	G211	5.5x25	SR50.0628	SR50.0306	G09	SR50.1501	SR50.1155...59	5.5x19	-
6	130°-150°	G211	5.5x25	SR50.0628	SR50.0306	G07	SR50.1501	SR50.1155...59	5.5x19	-
8	130°-150°	G211	5.5x25	SR50.0628	SR50.0306	G05	SR50.1501	SR50.1155...59	5.5x19	-
10	130°-150°	G211	5.5x25	SR50.0628	SR50.0306	G05	SR50.1501	SR50.1155...59	5.5x19	-
12	130°-150°	G211	5.5x25	SR50.0628	SR50.0306	G05	SR50.1501	SR50.1155...59	5.5x25	-
20	130°-150°	G211	5.5x38	SR50.0628	SR50.0306	G05	SR50.1501	SR50.1155...59	5.5x32	-
22	130°-150°	G211	5.5x38	SR50.0628	SR50.0306	G05	SR50.1501	SR50.1155...59	5.5x32	-
24	130°-150°	G211	5.5x38	SR50.0628	SR50.0306	G05	SR50.1501	SR50.1155...59	5.5x38	-
26	130°-150°	G211	5.5x38	SR50.0628	SR50.0306	G05	SR50.1501	SR50.1155...59	5.5x38	SR50.1130
28	130°-150°	G211	5.5x45	SR50.0628	SR50.0306	G05	SR50.1501	SR50.1155...59	5.5x38	SR50.1130
30	130°-150°	G211	5.5x45	SR50.0628	SR50.0306	G05	SR50.1502	SR50.1160...64	5.5x38	SR50.1130
32	130°-150°	G211	5.5x50	SR50.0628	SR50.0306	G05	SR50.1502	SR50.1160...64	5.5x45	SR50.1136
34	130°-150°	G211	5.5x50	SR50.0628	SR50.0306	G05	SR50.1503	SR50.1160...64	5.5x45	SR50.1136
36	130°-150°	G211	5.5x50	SR50.0628	SR50.0306	G05	SR50.1503	SR50.1165...69	5.5x50	SR50.1136
38	130°-150°	G211	5.5x55	SR50.0628	SR50.0306	G05	SR50.1503	SR50.1165...69	5.5x50	SR50.1142
40	130°-150°	G211	5.5x55	SR50.0628	SR50.0306	G05	SR50.1503	SR50.1165...69	5.5x50	SR50.1142
42	130°-150°	G211	5.5x60	SR50.0628	SR50.0306	G05	SR50.1504	SR50.1170...74	5.5x55	SR50.1142
44	130°-150°	G211	5.5x60	SR50.0628	SR50.0306	G05	SR50.1504	SR50.1170...74	5.5x55	SR50.1142
46	130°-150°	G211	5.5x60	SR50.0628	SR50.0306	G05	SR50.1504	SR50.1170...74	5.5x55	SR50.1147
48	130°-150°	G211	5.5x65	SR50.0628	SR50.0306	G05	SR50.1505	SR50.1170...74	5.5x60	SR50.1147
50	130°-150°	G211	5.5x65	SR50.0628	SR50.0306	G05	SR50.1505	SR50.1175...79	5.5x60	SR50.1147
52	130°-150°	G211	5.5x70	SR50.0628	SR50.0306	G05	SR50.1505	SR50.1175...79	5.5x65	SR50.1147
54	130°-150°	G211	5.5x70	SR50.0628	SR50.0306	G05	SR50.1505	SR50.1175...79	5.5x65	SR50.1147

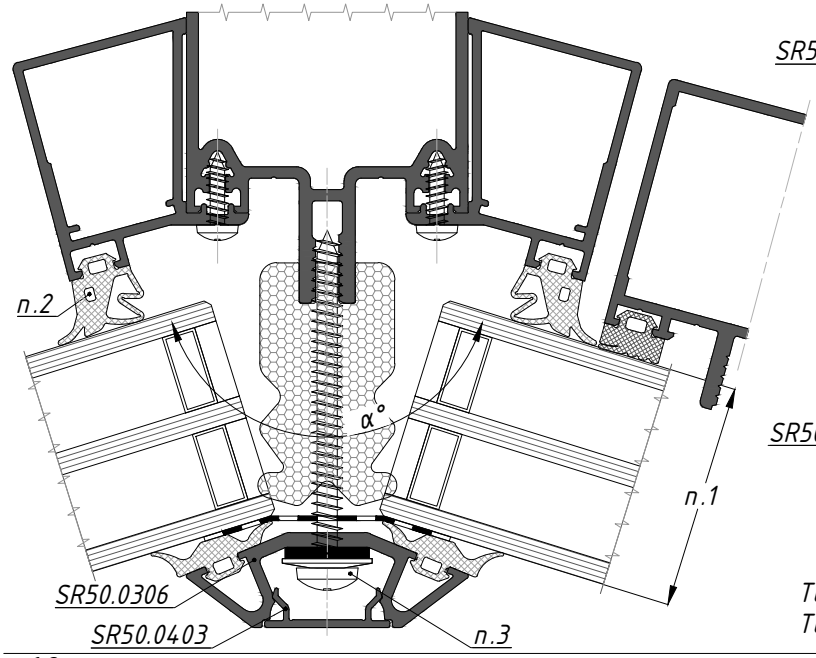

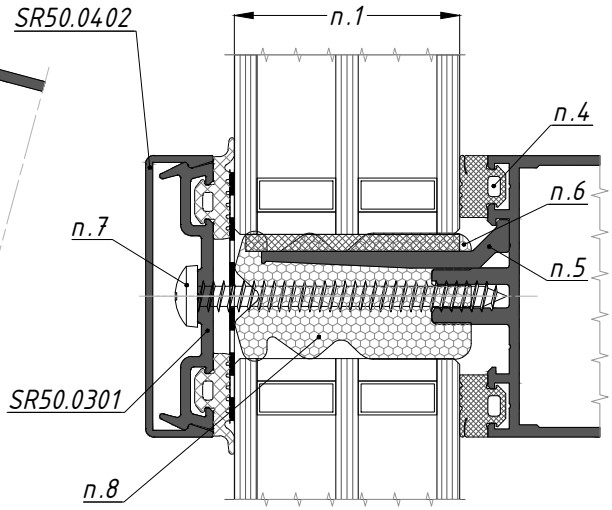

Таблица уплотнителей на стр. 25
Таблица теплоизоляторов - на стр. 25

Таблица комплектации угловых стоек и ригелей для различных толщин заполнения, при развороте стеклопакетов на внутренний угол от 105° до 130°

		Комплектация стойки				Комплектация ригеля				
Толщина заполнения, мм	Угол разворота	Уплотнитель на стойке	Саморез в стойку	Адаптер	Прижимная планка	Уплотнитель на ригеле	Опора стеклопакета	Подкладка под стеклопакет	Саморез в ригель	Термоизолятор
п.1	α°	п.2	п.3			п.4	п.5	п.6	п.7	п.8
4	105°-130°	G211	5.5x25	SR50.0629	SR50.0306	G09	SR50.1501	SR50.1155...59	5.5x19	-
6	105°-130°	G211	5.5x25	SR50.0629	SR50.0306	G07	SR50.1501	SR50.1155...59	5.5x19	-
8	105°-130°	G211	5.5x25	SR50.0629	SR50.0306	G05	SR50.1501	SR50.1155...59	5.5x19	-
10	105°-130°	G211	5.5x25	SR50.0629	SR50.0306	G05	SR50.1501	SR50.1155...59	5.5x19	-
12	105°-130°	G211	5.5x25	SR50.0629	SR50.0306	G05	SR50.1501	SR50.1155...59	5.5x25	-
20	105°-130°	G211	5.5x38	SR50.0629	SR50.0306	G05	SR50.1501	SR50.1155...59	5.5x32	-
22	105°-130°	G211	5.5x38	SR50.0629	SR50.0306	G05	SR50.1501	SR50.1155...59	5.5x32	-
24	105°-130°	G211	5.5x38	SR50.0629	SR50.0306	G05	SR50.1501	SR50.1155...59	5.5x38	-
26	105°-130°	G211	5.5x38	SR50.0629	SR50.0306	G05	SR50.1501	SR50.1155...59	5.5x38	SR50.1130
28	105°-130°	G211	5.5x45	SR50.0629	SR50.0306	G05	SR50.1501	SR50.1155...59	5.5x38	SR50.1130
30	105°-130°	G211	5.5x45	SR50.0629	SR50.0306	G05	SR50.1502	SR50.1160...64	5.5x38	SR50.1130
32	105°-130°	G211	5.5x50	SR50.0629	SR50.0306	G05	SR50.1502	SR50.1160...64	5.5x45	SR50.1136
34	105°-130°	G211	5.5x50	SR50.0629	SR50.0306	G05	SR50.1503	SR50.1160...64	5.5x45	SR50.1136
36	105°-130°	G211	5.5x50	SR50.0629	SR50.0306	G05	SR50.1503	SR50.1165...69	5.5x50	SR50.1136
38	105°-130°	G211	5.5x55	SR50.0629	SR50.0306	G05	SR50.1503	SR50.1165...69	5.5x50	SR50.1142
40	105°-130°	G211	5.5x55	SR50.0629	SR50.0306	G05	SR50.1503	SR50.1165...69	5.5x50	SR50.1142
42	105°-130°	G211	5.5x60	SR50.0629	SR50.0306	G05	SR50.1504	SR50.1170...74	5.5x55	SR50.1142
44	105°-130°	G211	5.5x65	SR50.0629	SR50.0306	G05	SR50.1504	SR50.1170...74	5.5x55	SR50.1142
46	105°-130°	G211	5.5x65	SR50.0629	SR50.0306	G05	SR50.1504	SR50.1170...74	5.5x55	SR50.1147
48	105°-130°	G211	5.5x70	SR50.0629	SR50.0306	G05	SR50.1505	SR50.1170...74	5.5x60	SR50.1147
50	105°-130°	G211	5.5x70	SR50.0629	SR50.0306	G05	SR50.1505	SR50.1175...79	5.5x60	SR50.1147
52	105°-130°	G211	5.5x80	SR50.0629	SR50.0306	G05	SR50.1505	SR50.1175...79	5.5x65	SR50.1147
54	105°-130°	G211	5.5x80	SR50.0629	SR50.0306	G05	SR50.1505	SR50.1175...79	5.5x65	SR50.1147

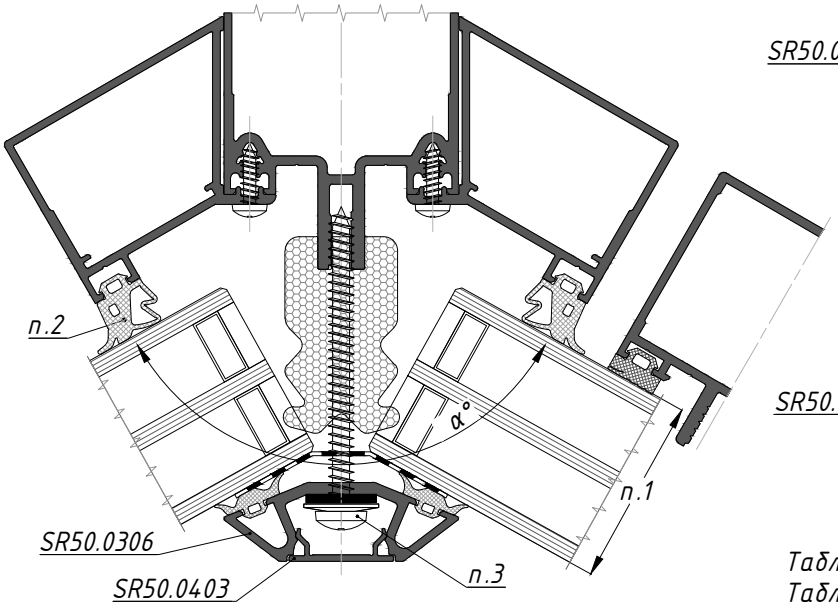

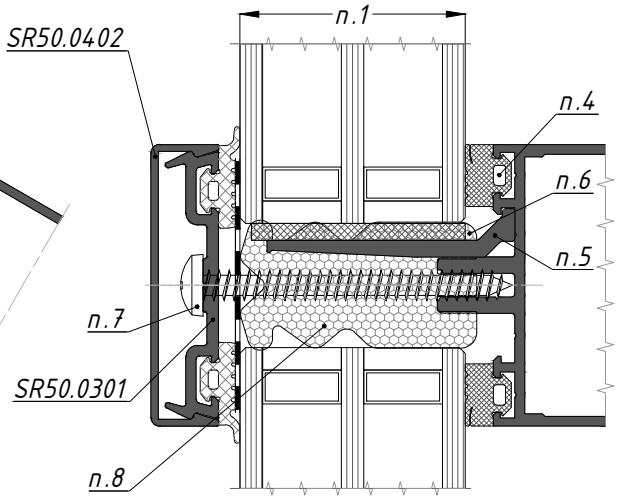

Таблица уплотнителей на стр. 25
Таблица теплоизоляторов - на стр. 25

Таблица комплектации угловых стоек и ригелей для различных толщин заполнения, при развороте стеклопакетов на внутренний угол от 90° до 105°

		Комплектация стойки				Комплектация ригеля				
Толщина заполнения, мм	Угол разворота	Уплотнитель на стойке	Саморез в стойку	Адаптер	Прижимная планка	Уплотнитель на ригеле	Опора стеклопакета	Подкладка под стеклопакет	Саморез в ригель	Термоизолятор
п.1	α°	п.2	п.3			п.4	п.5	п.6	п.7	п.8
4	90°-105°	G211	5.5x25	SR50.0630	SR50.0307	G09	SR50.1501	SR50.1155...59	5.5x19	-
6	90°-105°	G211	5.5x25	SR50.0630	SR50.0307	G07	SR50.1501	SR50.1155...59	5.5x19	-
8	90°-105°	G211	5.5x38	SR50.0630	SR50.0307	G05	SR50.1501	SR50.1155...59	5.5x19	-
10	90°-105°	G211	5.5x38	SR50.0630	SR50.0307	G05	SR50.1501	SR50.1155...59	5.5x19	-
12	90°-105°	G211	5.5x38	SR50.0630	SR50.0307	G05	SR50.1501	SR50.1155...59	5.5x25	-
20	90°-105°	G211	5.5x45	SR50.0630	SR50.0307	G05	SR50.1501	SR50.1155...59	5.5x32	-
22	90°-105°	G211	5.5x50	SR50.0630	SR50.0307	G05	SR50.1501	SR50.1155...59	5.5x32	-
24	90°-105°	G211	5.5x50	SR50.0630	SR50.0307	G05	SR50.1501	SR50.1155...59	5.5x38	-
26	90°-105°	G211	5.5x55	SR50.0630	SR50.0307	G05	SR50.1501	SR50.1155...59	5.5x38	SR50.1130
28	90°-105°	G211	5.5x55	SR50.0630	SR50.0307	G05	SR50.1501	SR50.1155...59	5.5x38	SR50.1130
30	90°-105°	G211	5.5x55	SR50.0630	SR50.0307	G05	SR50.1502	SR50.1160...64	5.5x38	SR50.1130
32	90°-105°	G211	5.5x60	SR50.0630	SR50.0307	G05	SR50.1502	SR50.1160...64	5.5x45	SR50.1136
34	90°-105°	G211	5.5x65	SR50.0630	SR50.0307	G05	SR50.1503	SR50.1160...64	5.5x45	SR50.1136
36	90°-105°	G211	5.5x65	SR50.0630	SR50.0307	G05	SR50.1503	SR50.1165...69	5.5x50	SR50.1136
38	90°-105°	G211	5.5x65	SR50.0630	SR50.0307	G05	SR50.1503	SR50.1165...69	5.5x50	SR50.1142
40	90°-105°	G211	5.5x70	SR50.0630	SR50.0307	G05	SR50.1503	SR50.1165...69	5.5x50	SR50.1142
42	90°-105°	G211	5.5x70	SR50.0630	SR50.0307	G05	SR50.1504	SR50.1170...74	5.5x55	SR50.1142
44	90°-105°	G211	5.5x70	SR50.0630	SR50.0307	G05	SR50.1504	SR50.1170...74	5.5x55	SR50.1142
46	90°-105°	G211	5.5x70	SR50.0630	SR50.0307	G05	SR50.1504	SR50.1170...74	5.5x55	SR50.1147
48	90°-105°	G211	5.5x80	SR50.0630	SR50.0307	G05	SR50.1505	SR50.1170...74	5.5x60	SR50.1147
50	90°-105°	G211	5.5x80	SR50.0630	SR50.0307	G05	SR50.1505	SR50.1175...79	5.5x60	SR50.1147
52	90°-105°	G211	5.5x80	SR50.0630	SR50.0307	G05	SR50.1505	SR50.1175...79	5.5x65	SR50.1147
54	90°-105°	G211	5.5x80	SR50.0630	SR50.0307	G05	SR50.1505	SR50.1175...79	5.5x65	SR50.1147

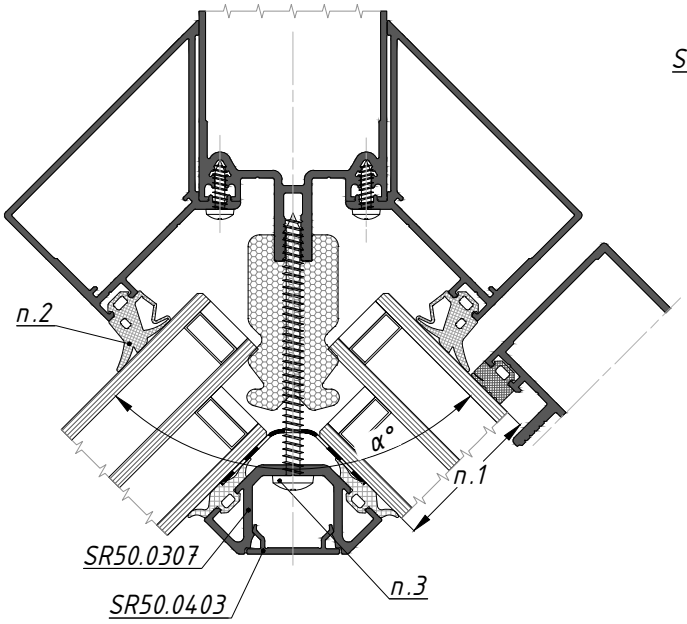

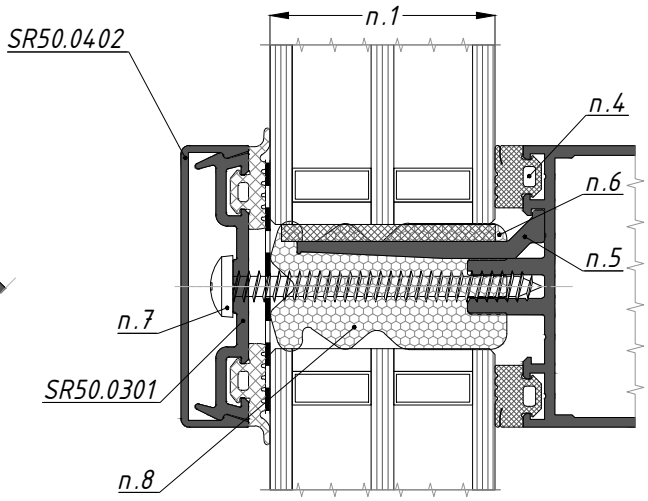

Таблица уплотнителей на стр. 25
Таблица теплоизоляторов - на стр. 25

Таблица комплектации угловых стоек и ригелей для различных толщин заполнения, при развороте стеклопакетов на внутренний угол 90°

		Комплектация стойки				Комплектация ригеля				
Толщина заполнения, мм	Угол разворота	Уплотнитель на стойке	Саморез в стойку	Адаптер	Прижимная планка	Уплотнитель на ригеле	Опора стеклопакета	Подкладка под стеклопакет	Саморез в ригель	Термоизолятор
п.1	α°	п.2	п.3			п.4	п.5	п.6	п.7	п.8
4	90°	G9	5.5x25	SR50.0630	SR50.0307	G09	SR50.1501	SR50.1155...59	5.5x19	–
6	90°	G9	5.5x25	SR50.0630	SR50.0307	G07	SR50.1501	SR50.1155...59	5.5x19	–
8	90°	G9	5.5x38	SR50.0630	SR50.0307	G05	SR50.1501	SR50.1155...59	5.5x19	–
10	90°	G9	5.5x38	SR50.0630	SR50.0307	G03	SR50.1501	SR50.1155...59	5.5x19	–
12	90°	G9	5.5x38	SR50.0630	SR50.0307	G03	SR50.1501	SR50.1155...59	5.5x25	–
20	90°	G9	5.5x45	SR50.0630	SR50.0307	G03	SR50.1501	SR50.1155...59	5.5x32	–
22	90°	G9	5.5x50	SR50.0630	SR50.0307	G03	SR50.1501	SR50.1155...59	5.5x32	–
24	90°	G9	5.5x50	SR50.0630	SR50.0307	G03	SR50.1501	SR50.1155...59	5.5x38	–
26	90°	G9	5.5x55	SR50.0630	SR50.0307	G03	SR50.1501	SR50.1155...59	5.5x38	SR50.1130
28	90°	G9	5.5x55	SR50.0630	SR50.0307	G03	SR50.1501	SR50.1155...59	5.5x38	SR50.1130
30	90°	G9	5.5x55	SR50.0630	SR50.0307	G03	SR50.1502	SR50.1160...64	5.5x38	SR50.1130
32	90°	G9	5.5x60	SR50.0630	SR50.0307	G03	SR50.1502	SR50.1160...64	5.5x45	SR50.1136
34	90°	G9	5.5x65	SR50.0630	SR50.0307	G03	SR50.1503	SR50.1160...64	5.5x45	SR50.1136
36	90°	G9	5.5x65	SR50.0630	SR50.0307	G03	SR50.1503	SR50.1165...69	5.5x50	SR50.1136
38	90°	G9	5.5x65	SR50.0630	SR50.0307	G03	SR50.1503	SR50.1165...69	5.5x50	SR50.1142
40	90°	G9	5.5x70	SR50.0630	SR50.0307	G03	SR50.1503	SR50.1165...69	5.5x50	SR50.1142
42	90°	G9	5.5x70	SR50.0630	SR50.0307	G03	SR50.1504	SR50.1170...74	5.5x55	SR50.1142
44	90°	G9	5.5x70	SR50.0630	SR50.0307	G03	SR50.1504	SR50.1170...74	5.5x55	SR50.1142
46	90°	G9	5.5x70	SR50.0630	SR50.0307	G03	SR50.1504	SR50.1170...74	5.5x55	SR50.1147
48	90°	G9	5.5x80	SR50.0630	SR50.0307	G03	SR50.1505	SR50.1170...74	5.5x60	SR50.1147
50	90°	G9	5.5x80	SR50.0630	SR50.0307	G03	SR50.1505	SR50.1175...79	5.5x60	SR50.1147
52	90°	G9	5.5x80	SR50.0630	SR50.0307	G03	SR50.1505	SR50.1175...79	5.5x65	SR50.1147
54	90°	G9	5.5x80	SR50.0630	SR50.0307	G03	SR50.1505	SR50.1175...79	5.5x65	SR50.1147

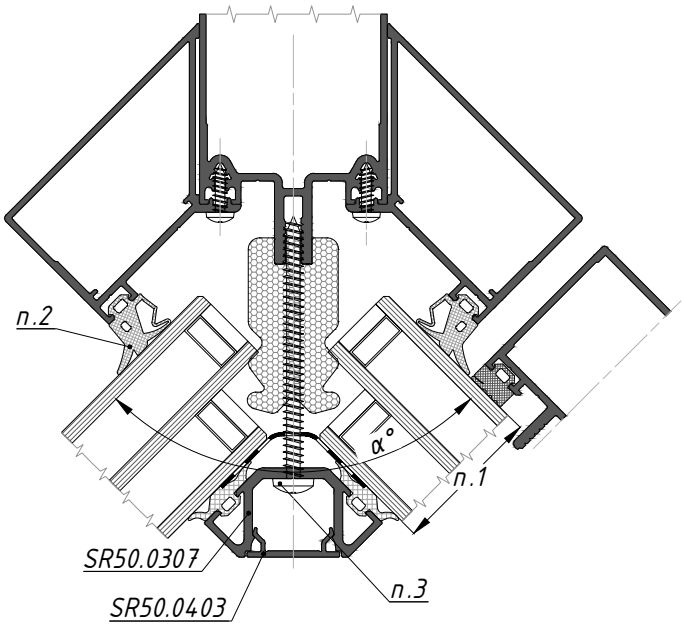

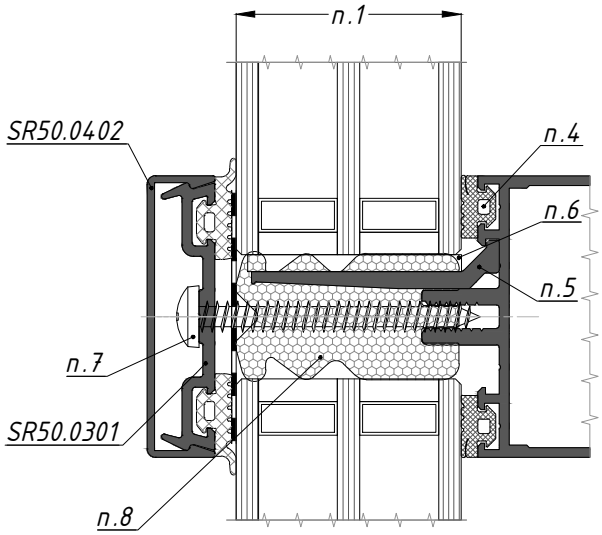

Таблица уплотнителей на стр. 25
Таблица теплоизоляторов – на стр. 25

Таблица комплектации угловых стоек и ригелей для толщин заполнения 56-62 мм, при развороте стеклопакетов на наружный угол от 172.5° до 180°

		Комплектация стойки			Комплектация ригеля				
Толщина заполнения, мм	Угол разворота	Уплотнитель на стойке	Саморез в стойку	Прижимная планка	Уплотнитель на ригеле	Опора стеклопакета	Подкладка под стеклопакет	Саморез в ригель	Термоизолятор
п.1	α°	п.2	п.3		п.4	п.5	п.6	п.7	п.8
56	172,5°-180°	G09	5.5x55	SR50.0301	G03	SR50.1516	SR50.1175...79	5.5x55	SR50.1147
58	172,5°-180°	G09	5.5x60	SR50.0301	G03	SR50.1516	SR50.1175...79	5.5x60	SR50.1147
60	172,5°-180°	G09	5.5x60	SR50.0301	G03	SR50.1517	SR50.1175...79	5.5x60	SR50.1147
62	172,5°-180°	G09	5.5x60	SR50.0301	G03	SR50.1517	SR50.1175...79	5.5x60	SR50.1147

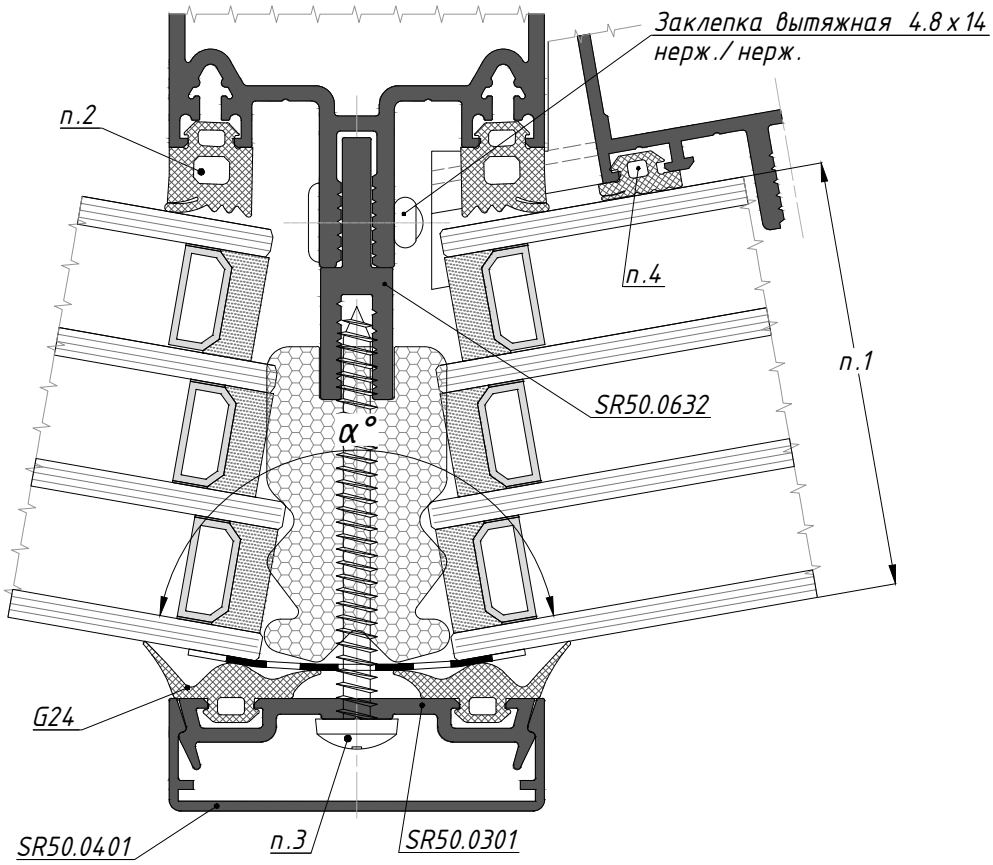

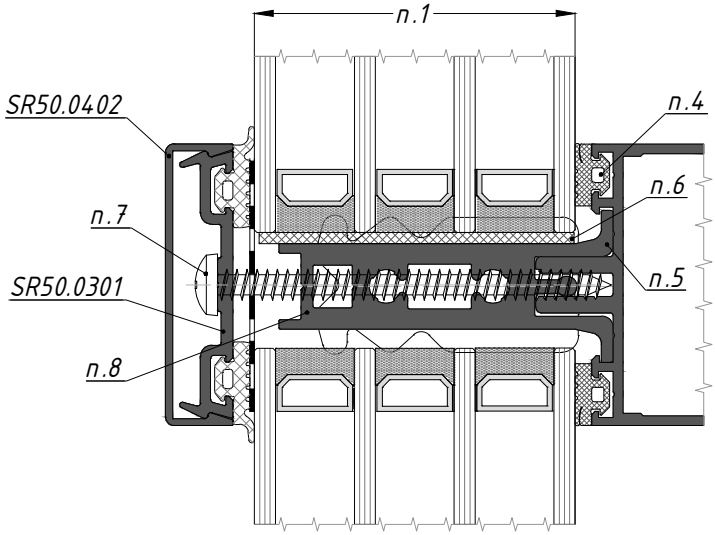

Таблица уплотнителей на стр. 25
Таблица теплоизоляторов - на стр. 25

Таблица комплектации угловых стоек и ригелей для толщин заполнения 56-62 мм, при развороте стеклопакетов на наружный угол от 150 до 172.5°

		Комплектация стойки				Комплектация ригеля				
Толщина заполнения, мм	Угол разворота	Уплотнитель на стойке	Саморез в стойку	Прижимная планка	Адаптер	Уплотнитель на ригеле	Опора стеклопакета	Подкладка под стеклопакет	Саморез в ригель	Термоизолятор
п.1	α°	п.2	п.3			п.4	п.5	п.6	п.7	п.8
56	150°-172.5°	G09	5.5x60	SR50.0302	SR50.0903	G03	SR50.1516	SR50.1175...79	5.5x55	SR50.1147
58	150°-172.5°	G09	5.5x60	SR50.0302	SR50.0903	G03	SR50.1516	SR50.1175...79	5.5x60	SR50.1147
60	150°-172.5°	G09	5.5x60	SR50.0302	SR50.0903	G03	SR50.1517	SR50.1175...79	5.5x60	SR50.1147
62	150°-172.5°	G09	5.5x60	SR50.0302	SR50.0903	G03	SR50.1517	SR50.1175...79	5.5x60	SR50.1147

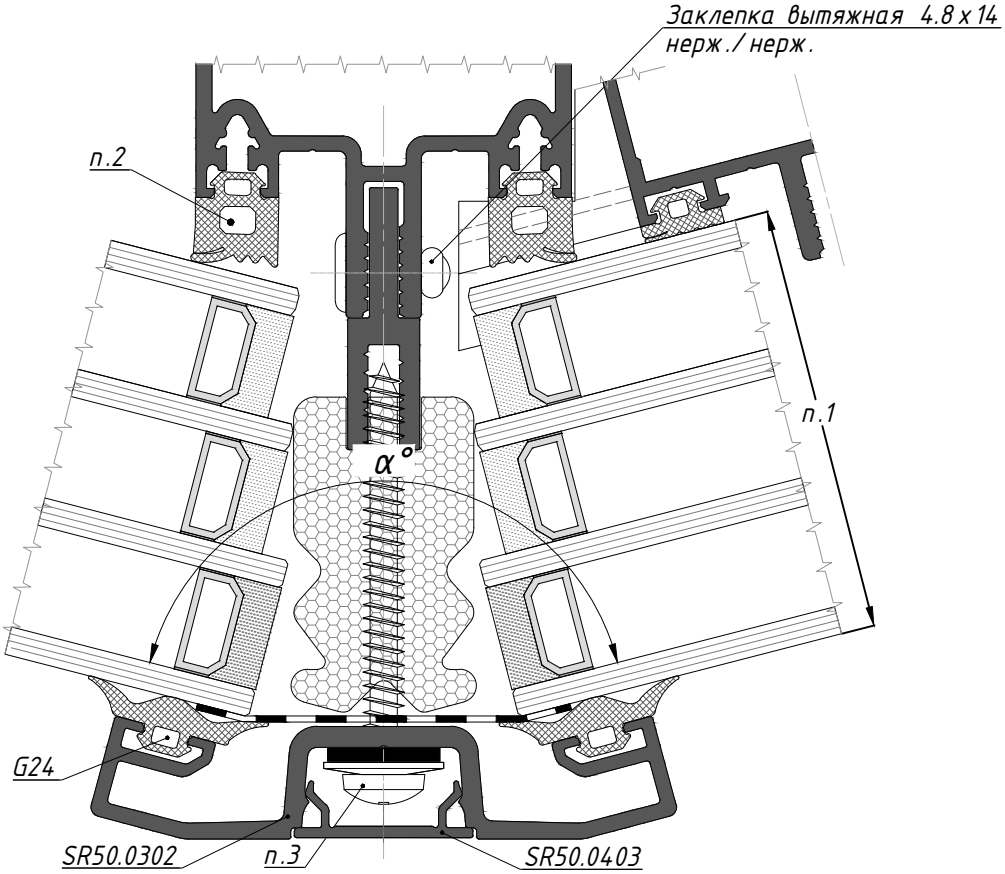

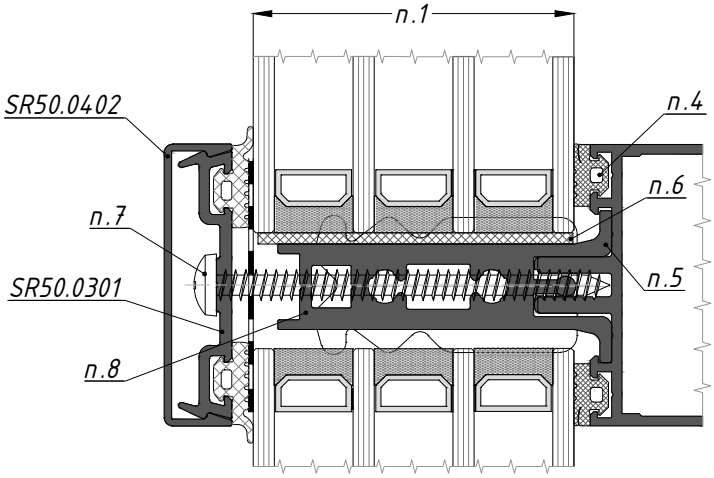

Таблица уплотнителей на стр. 25
Таблица теплоизоляторов - на стр. 25

Таблица комплектации угловых стоек и ригелей для толщин заполнения 56-62 мм, при развороте стеклопакетов на наружный угол от 135° до 150°

		Комплектация стойки				Комплектация ригеля				
Толщина заполнения, мм	Угол разворота	Уплотнитель на стойке	Саморез в стойку	Прижимная планка	Адаптер	Уплотнитель на ригеле	Опора стеклопакета	Подкладка под стеклопакет	Саморез в ригель	Термоизолятор
п.1	α°	п.2	п.3			п.4	п.5	п.6	п.7	п.8
56	135°-150°	G09	5.5x65	SR50.0302	SR50.0903	G03	SR50.1516	SR50.1175...79	5.5x55	SR50.1147
58	135°-150°	G09	5.5x65	SR50.0302	SR50.0903	G03	SR50.1516	SR50.1175...79	5.5x60	SR50.1147
60	135°-150°	G09	5.5x70	SR50.0302	SR50.0903	G03	SR50.1517	SR50.1175...79	5.5x60	SR50.1147
62	135°-150°	G09	5.5x70	SR50.0302	SR50.0903	G03	SR50.1517	SR50.1175...79	5.5x60	SR50.1147

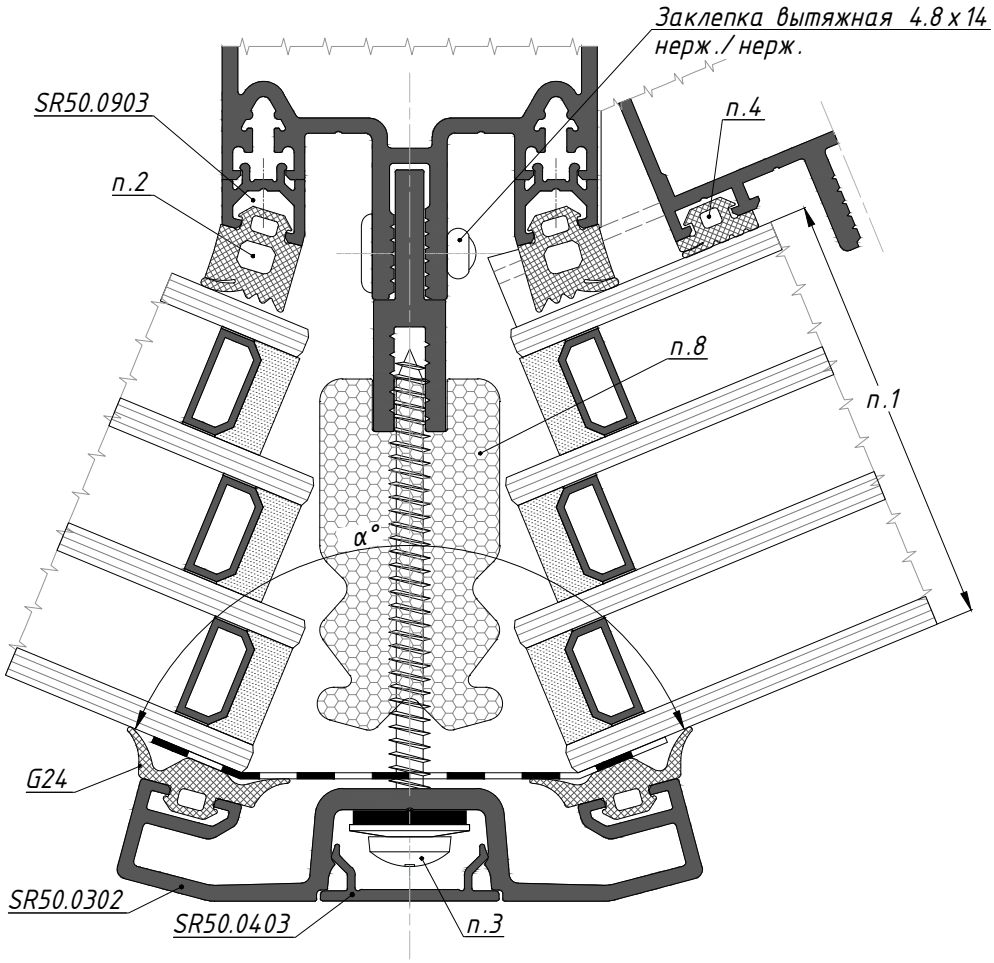

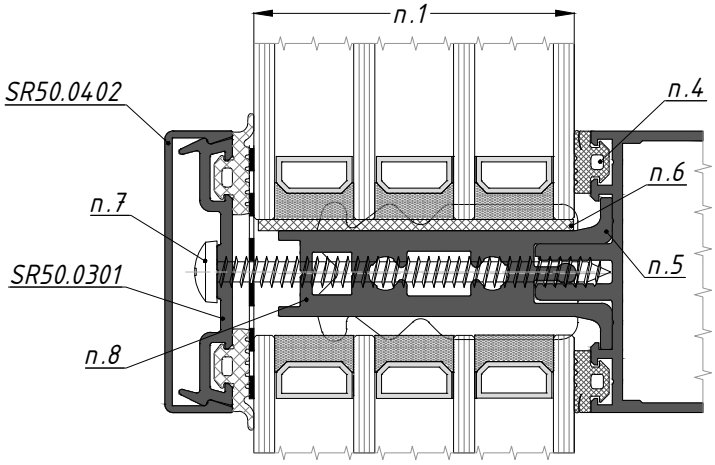

Таблица уплотнителей на стр. 25
Таблица теплоизоляторов - на стр. 25

Таблица комплектации угловых стоек и ригелей для толщин заполнения 56-62 мм, при развороте стеклопакетов на наружный угол от 120° до 135°

		Комплектация стойки				Комплектация ригеля				
Толщина заполнения, мм	Угол разворота	Уплотнитель на стойке	Саморез в стойку	Прижимная планка	Адаптер	Уплотнитель на ригеле	Опора стеклопакета	Подкладка под стеклопакет	Саморез в ригель	Термоизолятор
п.1	α°	п.2	п.3			п.4	п.5	п.6	п.7	п.8
56	120°-135°	G09	5.5x65	SR50.0303	SR50.0903	G03	SR50.1516	SR50.1175...79	5.5x55	SR50.1147
58	120°-135°	G09	5.5x65	SR50.0303	SR50.0903	G03	SR50.1516	SR50.1175...79	5.5x60	SR50.1147
60	120°-135°	G09	5.5x70	SR50.0303	SR50.0903	G03	SR50.1517	SR50.1175...79	5.5x60	SR50.1147
62	120°-135°	G09	5.5x70	SR50.0303	SR50.0903	G03	SR50.1517	SR50.1175...79	5.5x60	SR50.1147

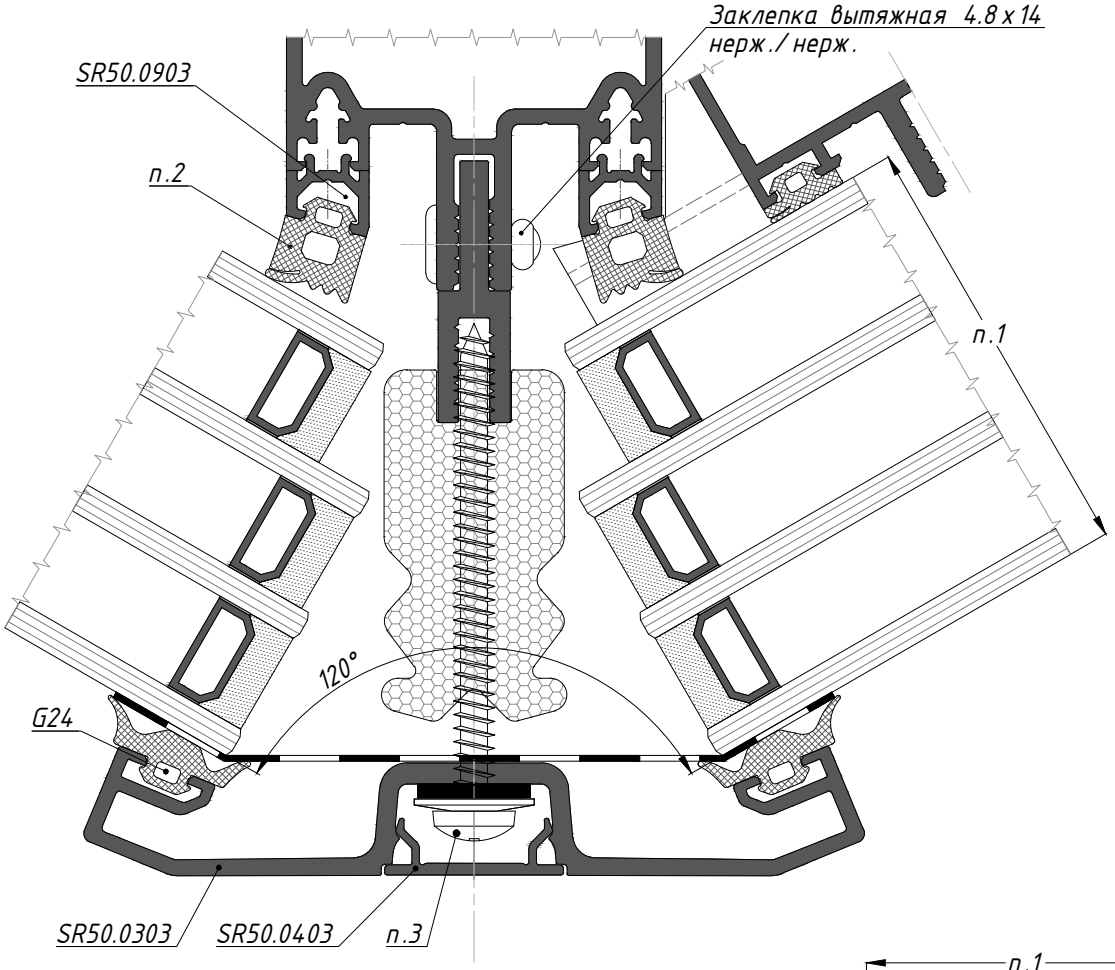

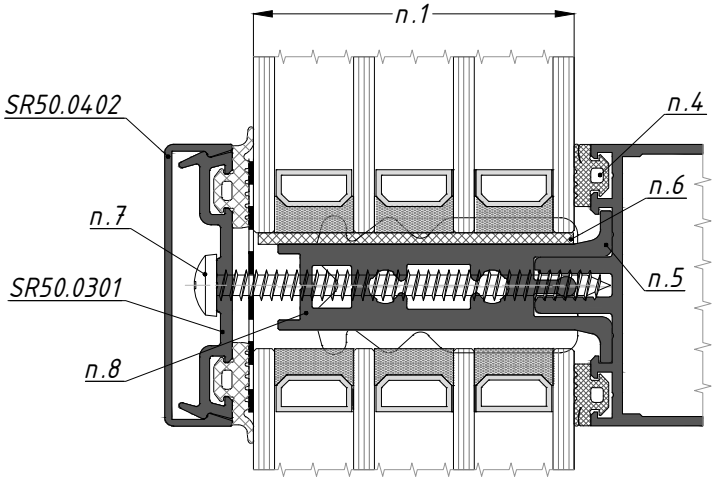

Таблица уплотнителей на стр. 25
Таблица теплоизоляторов - на стр. 25

Таблица комплектации угловых стоек и ригелей для толщин заполнения 56-62 мм, при развороте стеклопакетов на наружный угол от 105° до 120°

		Комплектация стойки				Комплектация ригеля				
Толщина заполнения, мм	Угол разворота	Уплотнитель на стойке	Саморез в стойку	Прижимная планка	Адаптер	Уплотнитель на ригеле	Опора стеклопакета	Подкладка под стеклопакет	Саморез в ригель	Термоизолятор
п.1	α°	п.2	п.3			п.4	п.5	п.6	п.7	п.8
56	105°-120°	G09	5.5x65	SR50.0304	SR50.0906	G03	SR50.1516	SR50.1175...79	5.5x55	SR50.1147
58	105°-120°	G09	5.5x65	SR50.0304	SR50.0906	G03	SR50.1516	SR50.1175...79	5.5x60	SR50.1147
60	105°-120°	G09	5.5x70	SR50.0304	SR50.0906	G03	SR50.1517	SR50.1175...79	5.5x60	SR50.1147
62	105°-120°	G09	5.5x70	SR50.0304	SR50.0906	G03	SR50.1517	SR50.1175...79	5.5x60	SR50.1147

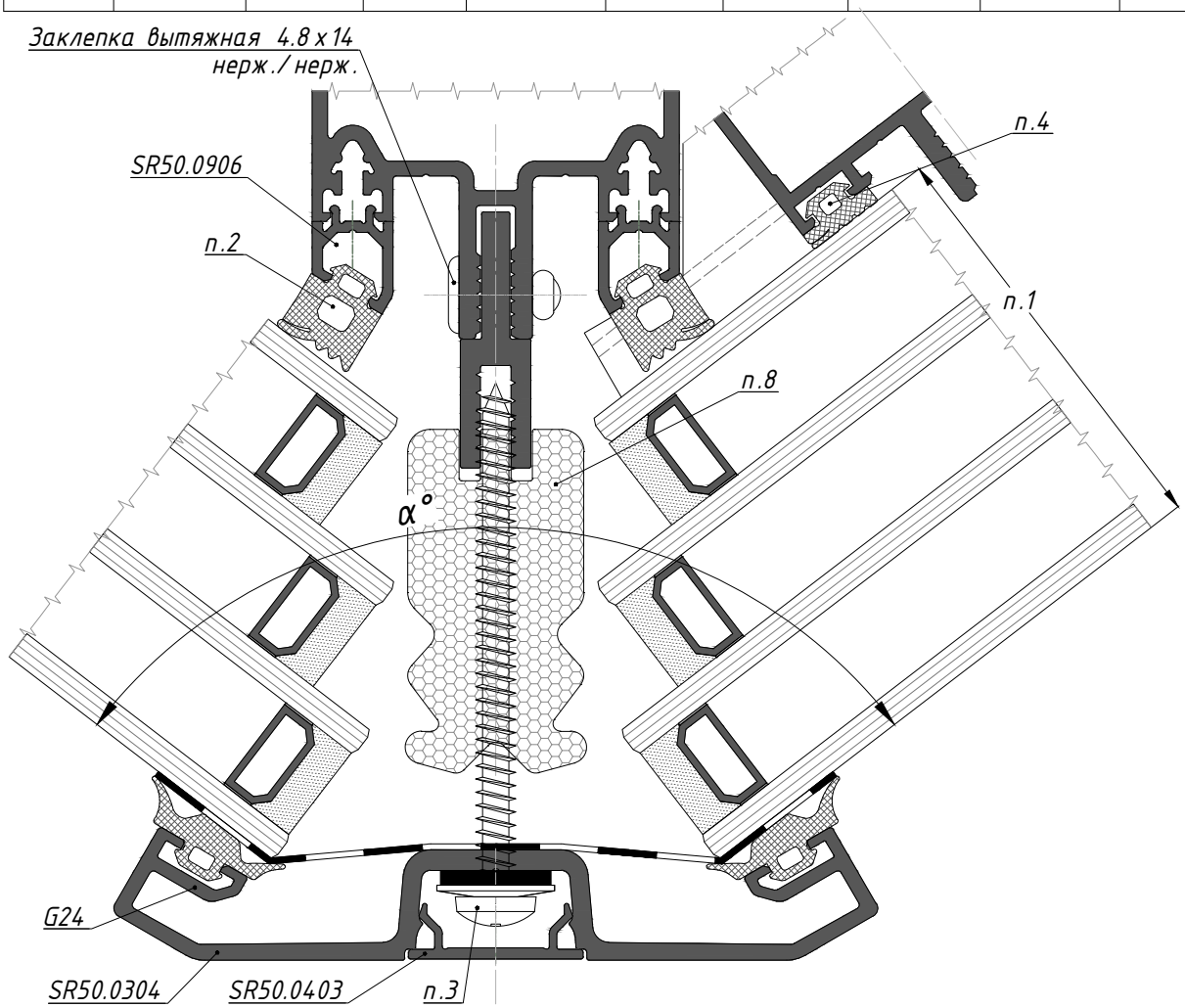

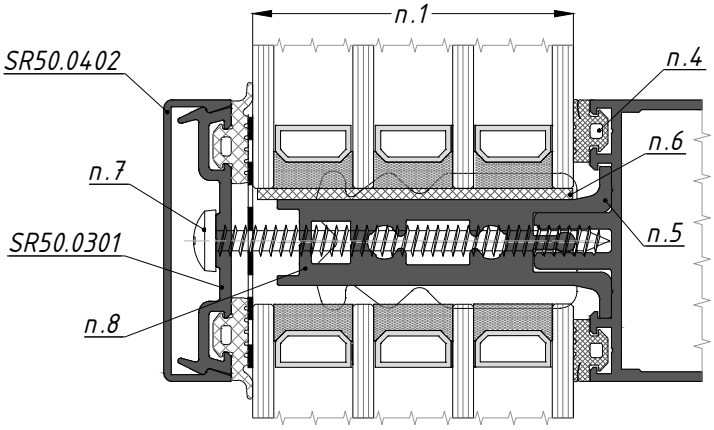

Таблица уплотнителей на стр. 25
Таблица теплоизоляторов - на стр. 25

Таблица комплектации угловых стоек и ригелей для толщин заполнения 56-62 мм, при развороте стеклопакетов на наружный угол от 90° до 105°

		Комплектация стойки				Комплектация ригеля				
Толщина заполнения, мм	Угол разворота	Уплотнитель на стойке	Саморез в стойку	Прижимная планка	Адаптер	Уплотнитель на ригеле	Опора стеклопакета	Подкладка под стеклопакет	Саморез в ригель	Термоизолятор
п.1	α°	п.2	п.3			п.4	п.5	п.6	п.7	п.8
56	90°-105°	G09	5.5x45	SR50.0305	SR50.0904	G03	SR50.1516	SR50.1175...79	5.5x55	SR50.1147
58	90°-105°	G09	5.5x50	SR50.0305	SR50.0904	G03	SR50.1516	SR50.1175...79	5.5x60	SR50.1147
60	90°-105°	G09	5.5x50	SR50.0305	SR50.0904	G03	SR50.1517	SR50.1175...79	5.5x60	SR50.1147
62	90°-105°	G09	5.5x50	SR50.0305	SR50.0904	G03	SR50.1517	SR50.1175...79	5.5x60	SR50.1147

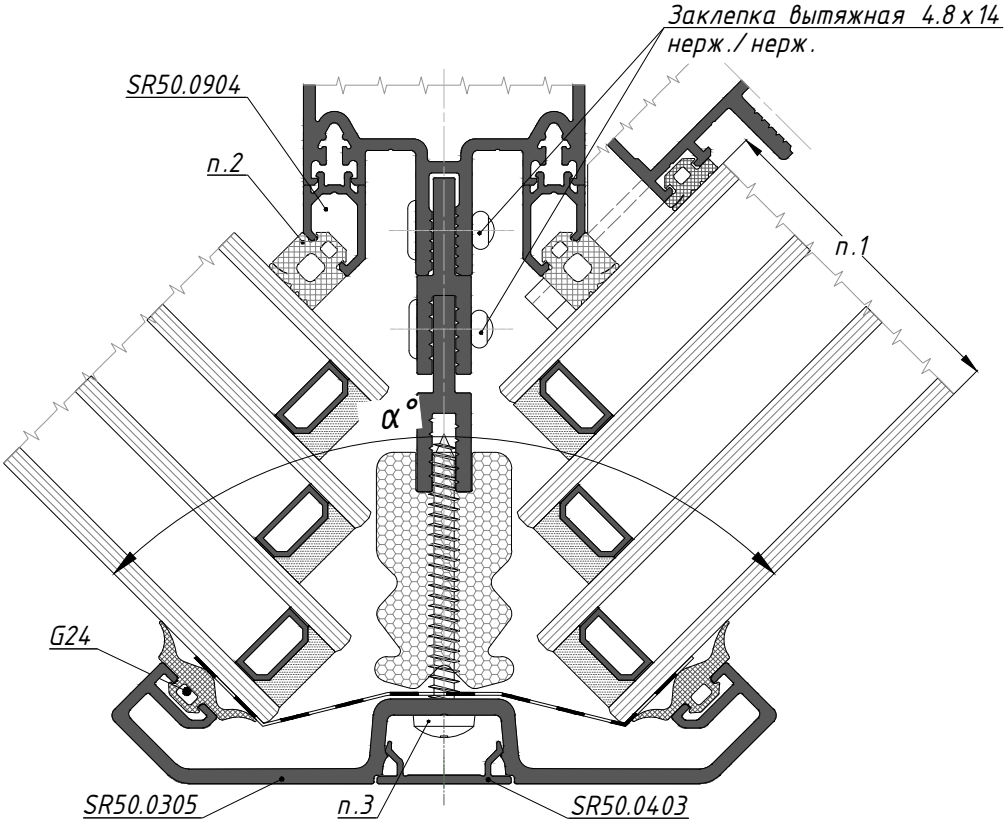

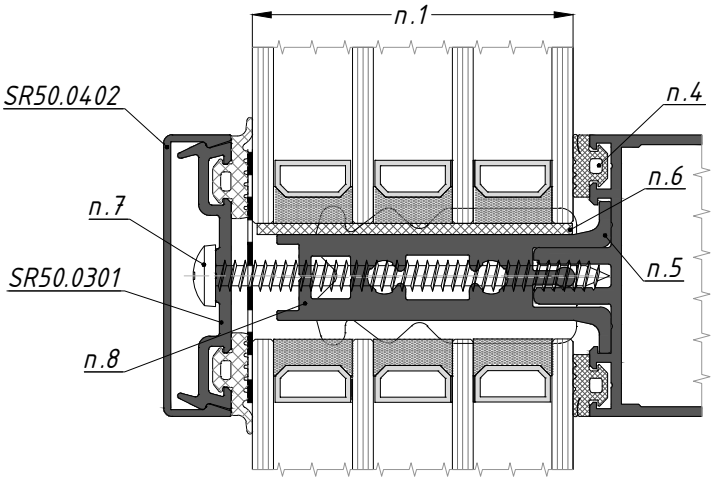

Таблица уплотнителей на стр. 25
Таблица теплоизоляторов – на стр. 25

Таблица заполнений

		Комплектация стойки			Комплектация ригеля				
Толщина заполнения, мм	Угол разворота	Уплотнитель на стойке	Саморез в стойку	Прижимная планка	Уплотнитель на ригеле	Опора стеклопакета	Подкладка под стеклопакет	Саморез в ригель	Термоизолятор
п.1	α°	п.2	п.3		п.4	п.5	п.6	п.7	20
56	150°-180°	G211	5.5x55	SR50.0301	G05	SR50.1516	SR50.1175...79	5.5x55	SR50.1147
58	150°-180°	G211	5.5x60	SR50.0301	G05	SR50.1516	SR50.1175...79	5.5x60	SR50.1147
60	150°-180°	G211	5.5x60	SR50.0301	G05	SR50.1517	SR50.1175...79	5.5x60	SR50.1147
62	150°-180°	G211	5.5x60	SR50.0301	G05	SR50.1517	SR50.1175...79	5.5x60	SR50.1147

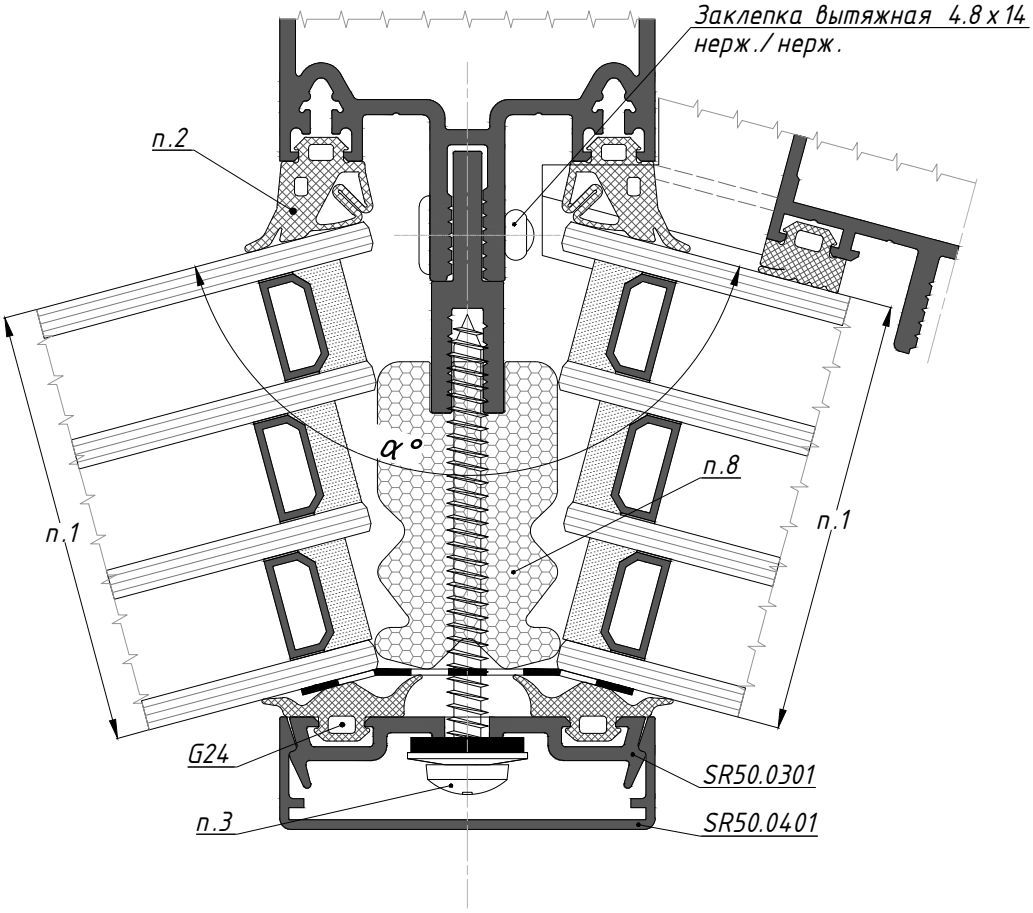

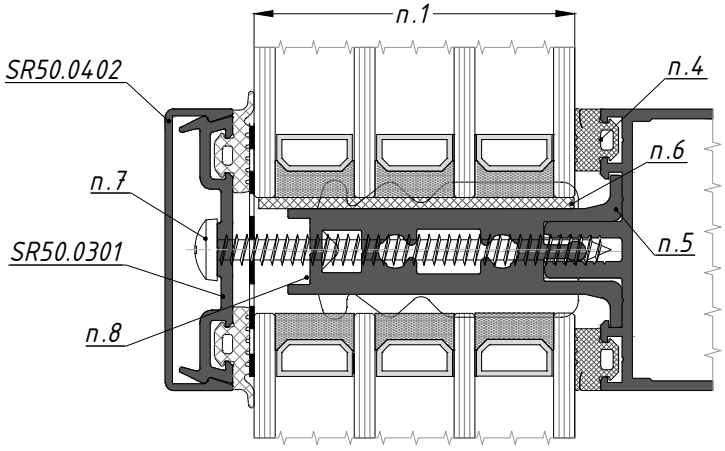

Таблица уплотнителей на стр. 25
Таблица теплоизоляторов – на стр. 25

Таблица заполнений

		Комплектация стойки				Комплектация ригеля				
Толщина заполнения, мм	Угол разворота	Уплотнитель на стойке	Саморез в стойку	Прижимная планка	Адаптер	Уплотнитель на ригеле	Опора стеклопакета	Подкладка под стеклопакет	Саморез в ригель	Термоизолятор
п.1	α°	п.2	п.3			п.4	п.5	п.6	п.7	п.8
56	130°-150°	G211	5.5x60	SR50.0306	SR50.0628	G05	SR50.1516	SR50.1175...79	5.5x55	SR50.1147
58	130°-150°	G211	5.5x60	SR50.0306	SR50.0628	G05	SR50.1516	SR50.1175...79	5.5x60	SR50.1147
60	130°-150°	G211	5.5x60	SR50.0306	SR50.0628	G05	SR50.1517	SR50.1175...79	5.5x60	SR50.1147
62	130°-150°	G211	5.5x60	SR50.0306	SR50.0628	G05	SR50.1517	SR50.1175...79	5.5x60	SR50.1147

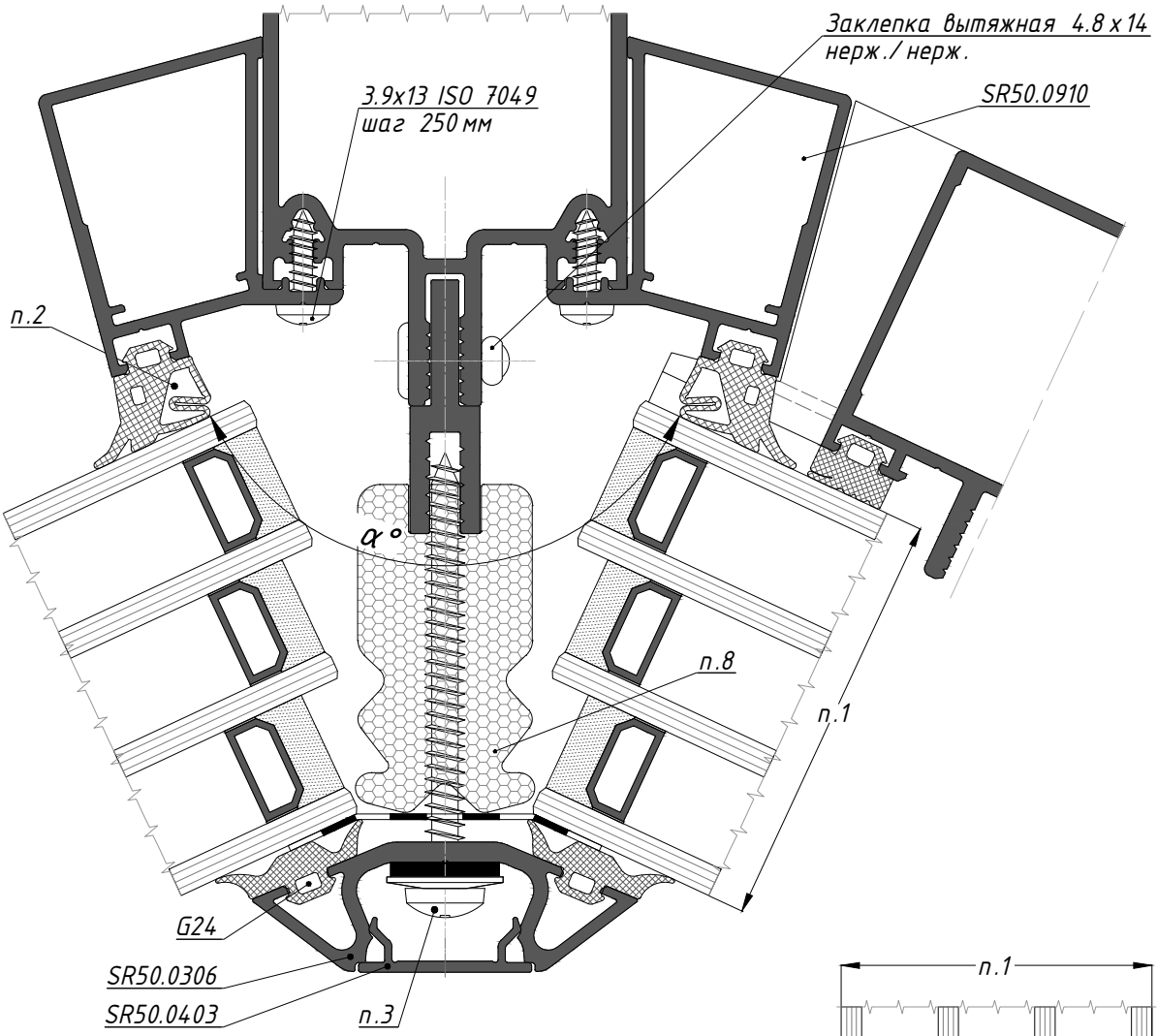

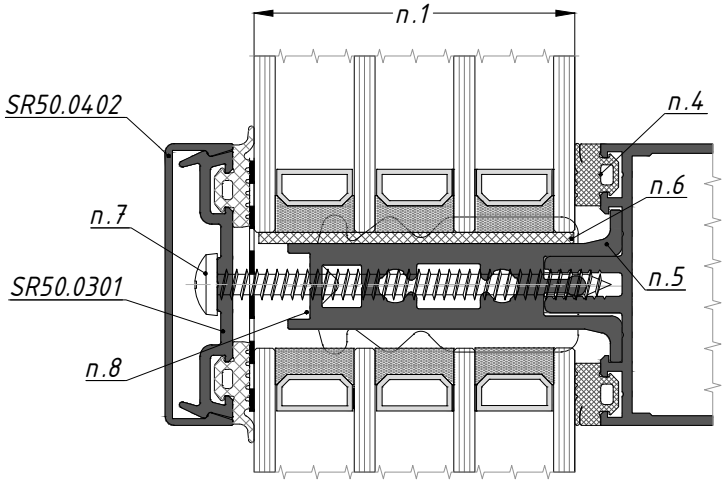

Таблица уплотнителей на стр. 25
Таблица теплоизоляторов – на стр. 25

Таблица заполнений

		Комплектация стойки				Комплектация ригеля				
Толщина заполнения, мм	Угол разворота	Уплотнитель на стойке	Саморез в стойку	Прижимная планка	Адаптер	Уплотнитель на ригеле	Опора стеклопакета	Подкладка под стеклопакет	Саморез в ригель	Термоизолятор
п.1	α°	п.2	п.3			п.4	п.5	п.6	п.7	п.8
56	105°-130°	G211	5.5x65	SR50.0306	SR50.0629	G05	SR50.1516	SR50.1175...79	5.5x55	SR50.1147
58	105°-130°	G211	5.5x65	SR50.0306	SR50.0629	G05	SR50.1516	SR50.1175...79	5.5x60	SR50.1147
60	105°-130°	G211	5.5x70	SR50.0306	SR50.0629	G05	SR50.1517	SR50.1175...79	5.5x60	SR50.1147
62	105°-130°	G211	5.5x70	SR50.0306	SR50.0629	G05	SR50.1517	SR50.1175...79	5.5x60	SR50.1147

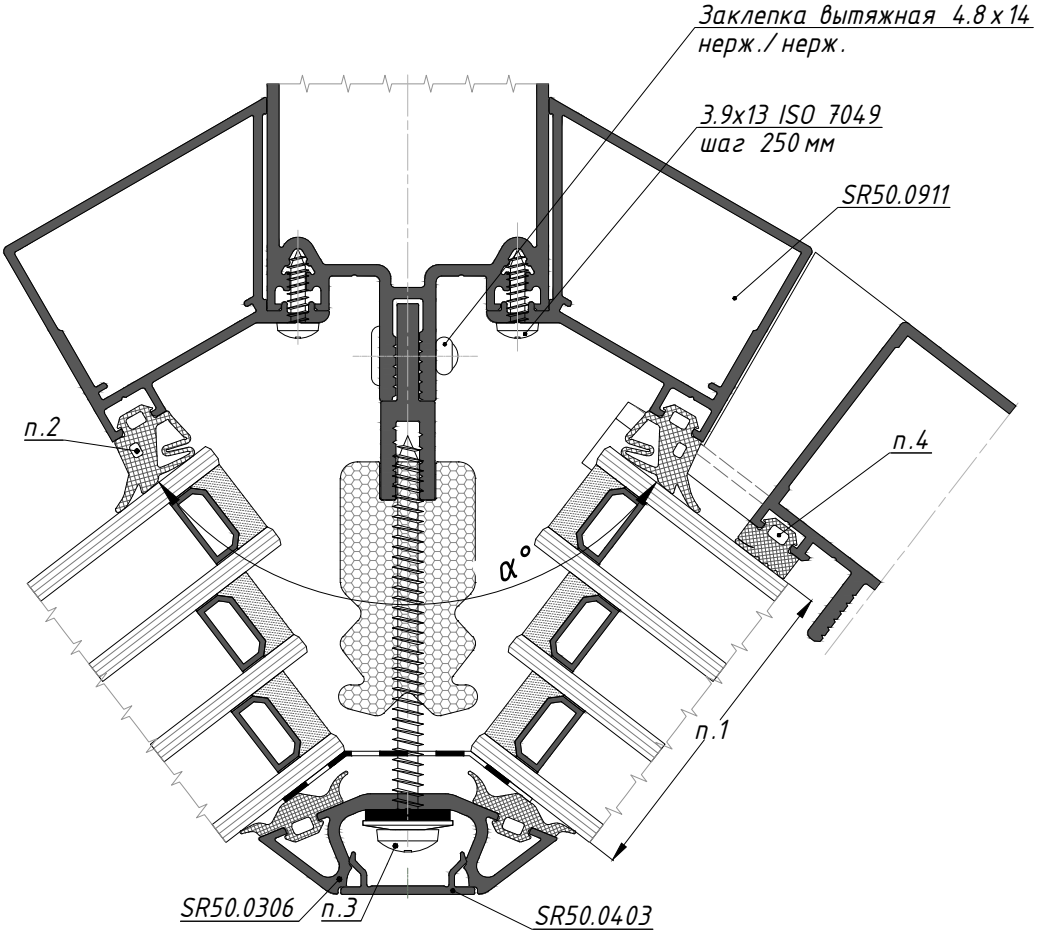

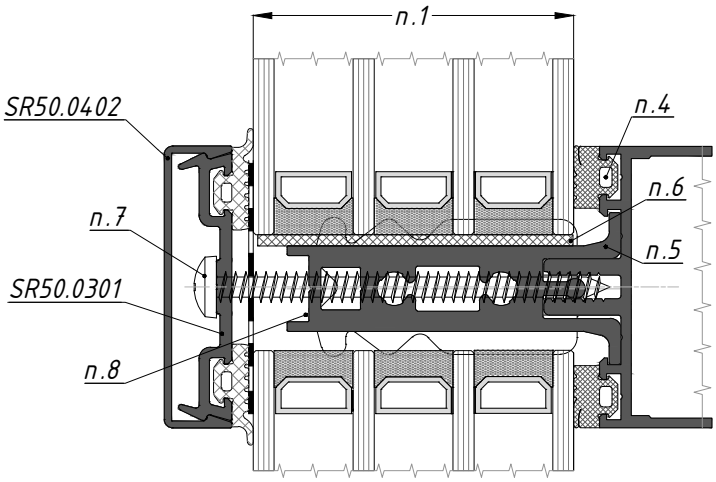

Таблица заполнений

		Комплектация стойки				Комплектация ригеля				
Толщина заполнения, мм	Угол разворота	Уплотнитель на стойке	Саморез в стойку	Прижимная планка	Адаптер	Уплотнитель на ригеле	Опора стеклопакета	Подкладка под стеклопакет	Саморез в ригель	Термоизолятор
п.1	α°	п.2	п.3			п.4	п.5	п.6	п.7	п.8
56	85°-105°	G211	5.5x60	SR50.0307	SR50. 0630	G05	SR50.1516	SR50.1175...79	5.5x55	SR50.1147
58	85°-105°	G211	5.5x60	SR50.0307	SR50. 0630	G05	SR50.1516	SR50.1175...79	5.5x60	SR50.1147
60	85°-105°	G211	5.5x60	SR50.0307	SR50. 0630	G05	SR50.1517	SR50.1175...79	5.5x60	SR50.1147
62	85°-105°	G211	5.5x60	SR50.0307	SR50. 0630	G05	SR50.1517	SR50.1175...79	5.5x60	SR50.1147

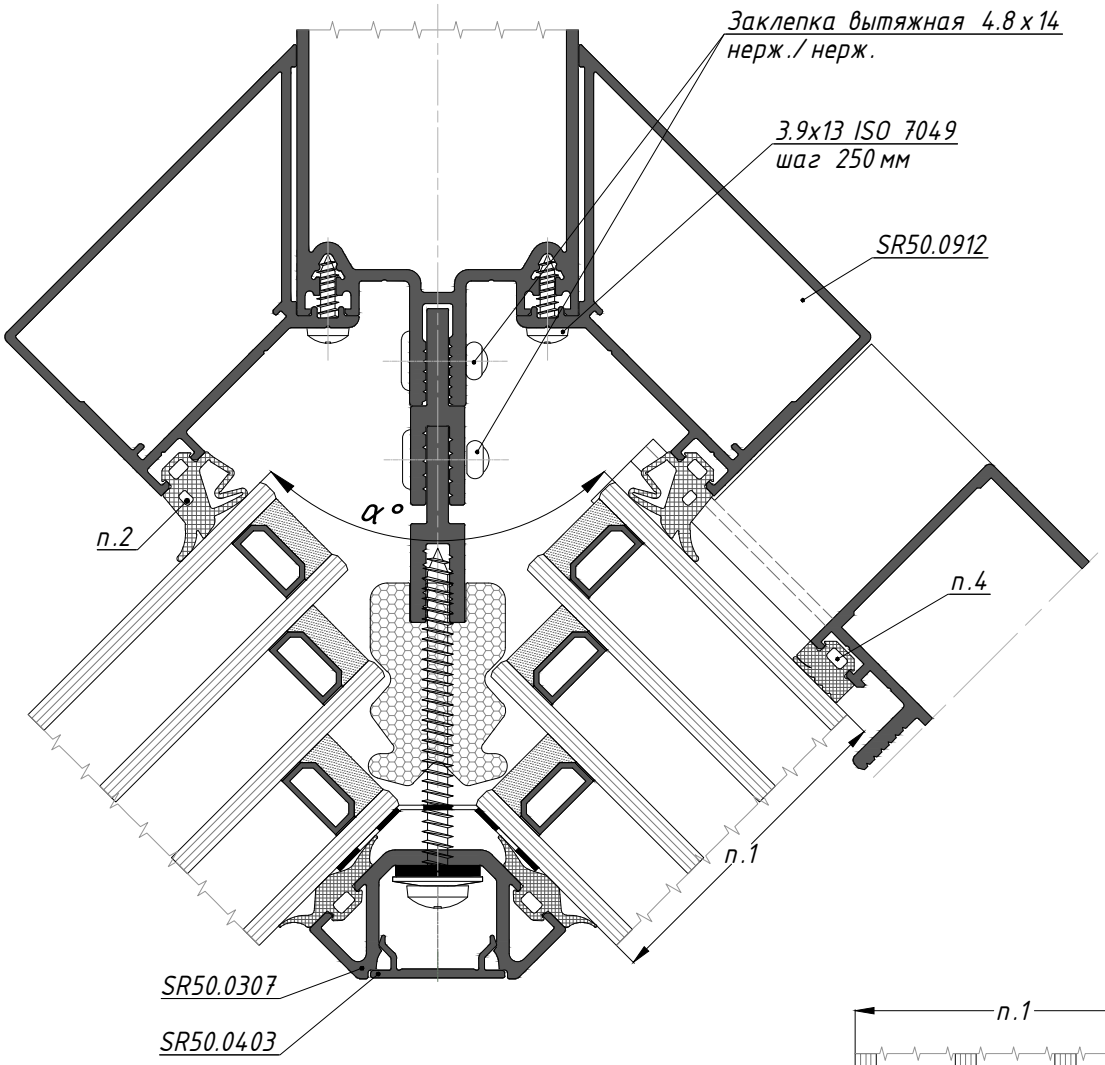

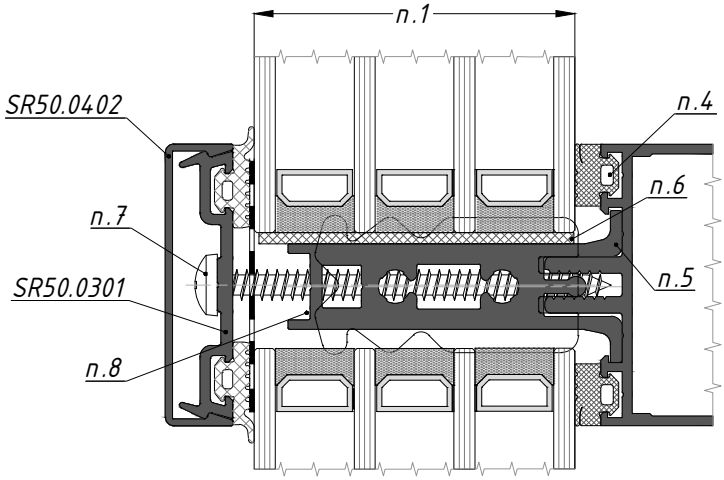

Таблица заполнений

		Комплектация стойки				Комплектация ригеля				
Толщина заполнения, мм	Угол разворота	Уплотнитель на стойке	Саморез в стойку	Прижимная планка	Адаптер	Уплотнитель на ригеле	Опора стеклопакета	Подкладка под стеклопакет	Саморез в ригель	Термоизолятор
п.1	α°	п.2	п.3			п.4	п.5	п.6	п.7	п.8
56	90°	G09	5.5x60	SR50.0307	SR50. 0630	G03	SR50.1516	SR50.1175...79	5.5x55	SR50.1147
58	90°	G09	5.5x60	SR50.0307	SR50. 0630	G03	SR50.1516	SR50.1175...79	5.5x60	SR50.1147
60	90°	G09	5.5x60	SR50.0307	SR50. 0630	G03	SR50.1517	SR50.1175...79	5.5x60	SR50.1147
62	90°	G09	5.5x60	SR50.0307	SR50. 0630	G03	SR50.1517	SR50.1175...79	5.5x60	SR50.1147

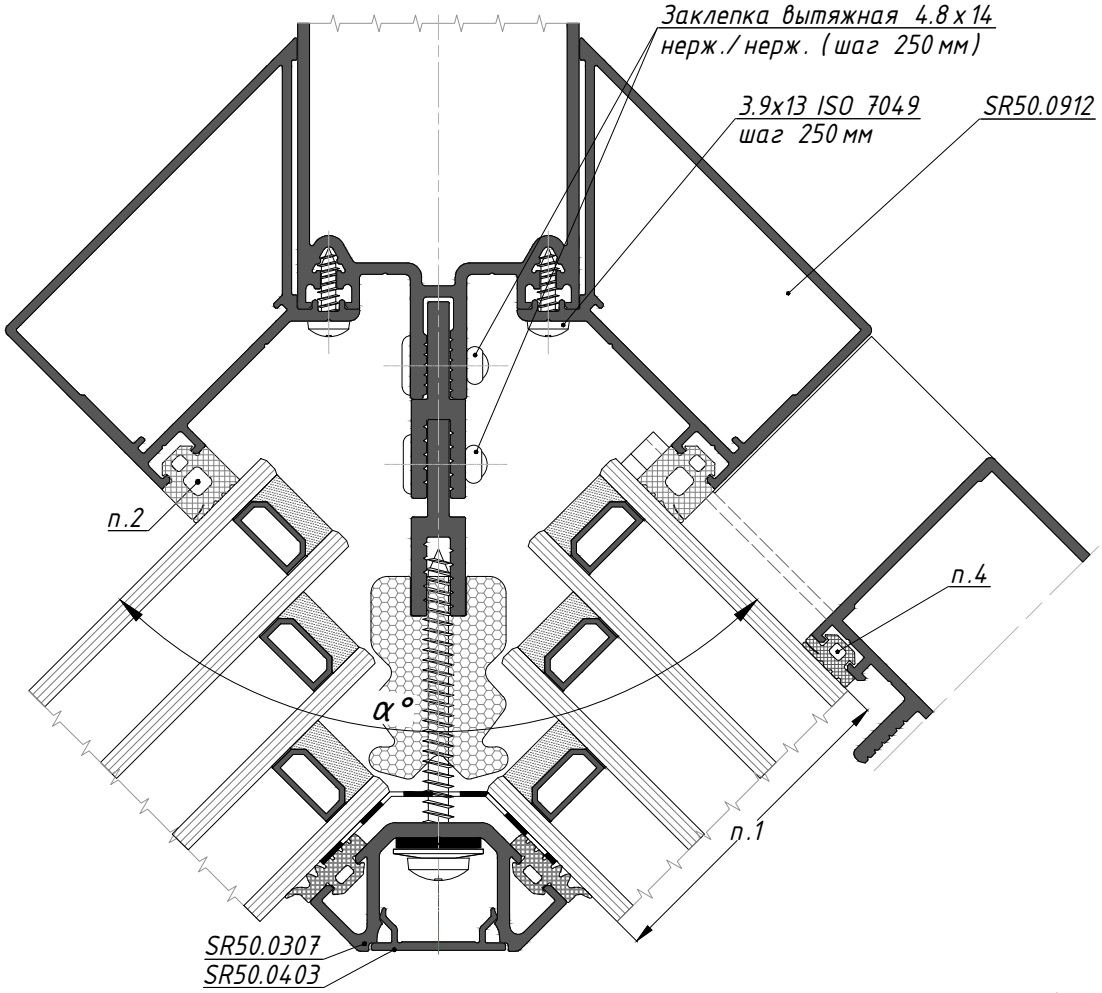

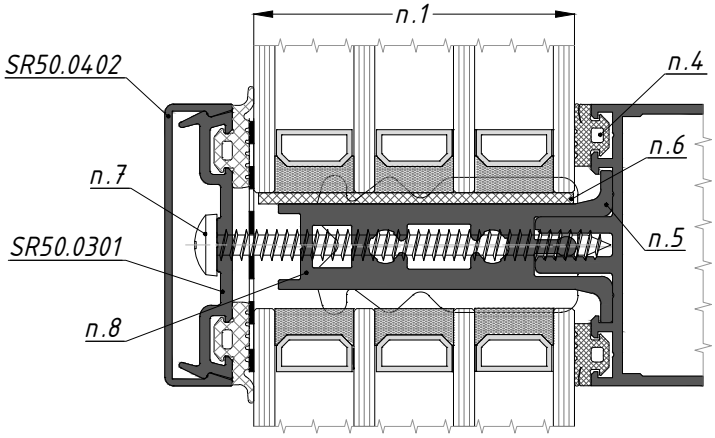

Сечение по стойке без применения торцевых ригельных заглушек

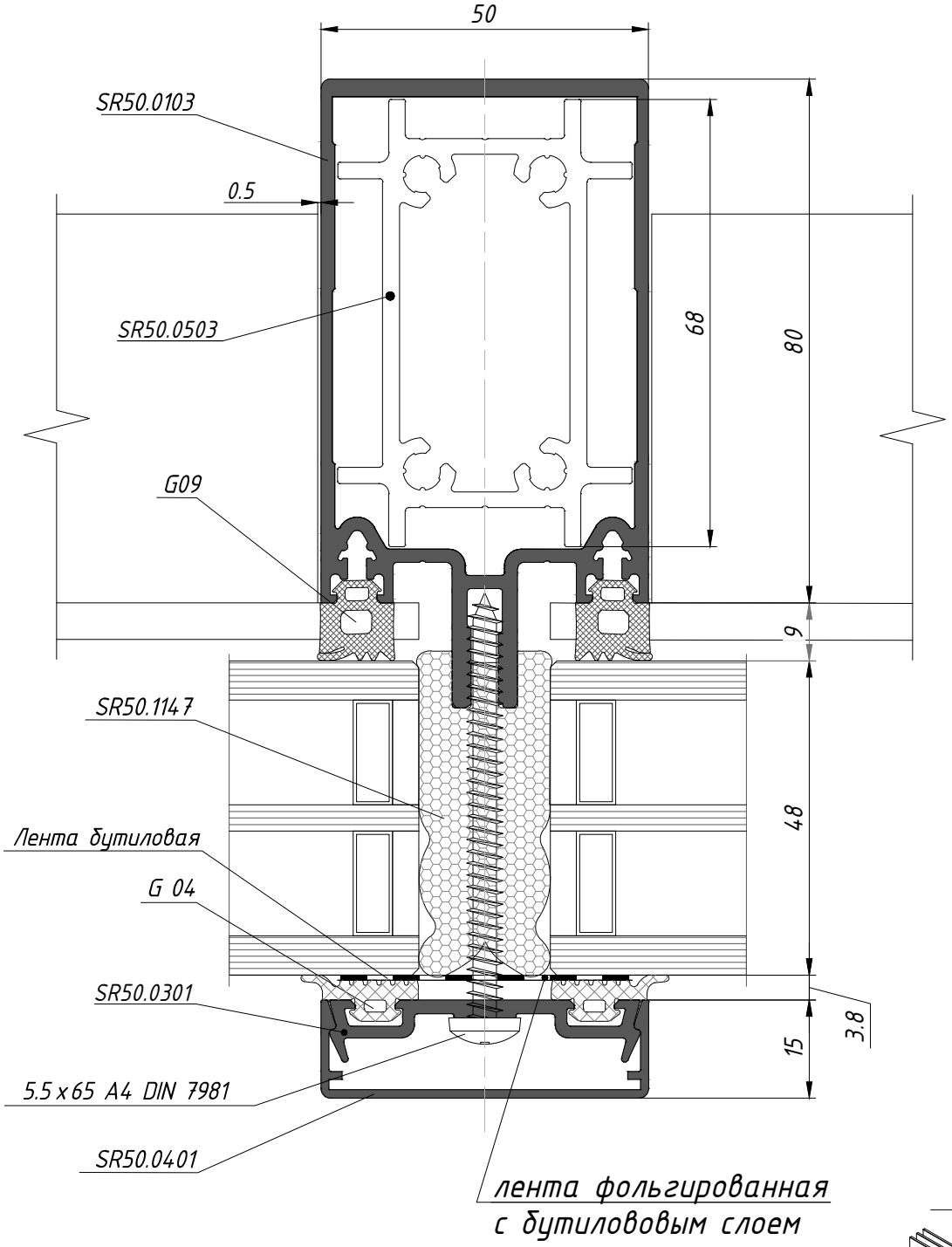

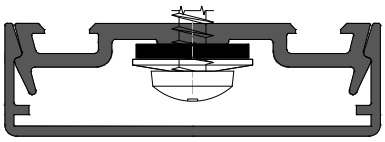

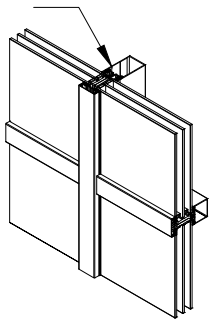

Сечения и узловые решения

Сечение по стойке с применением торцевых ригельных заглушек

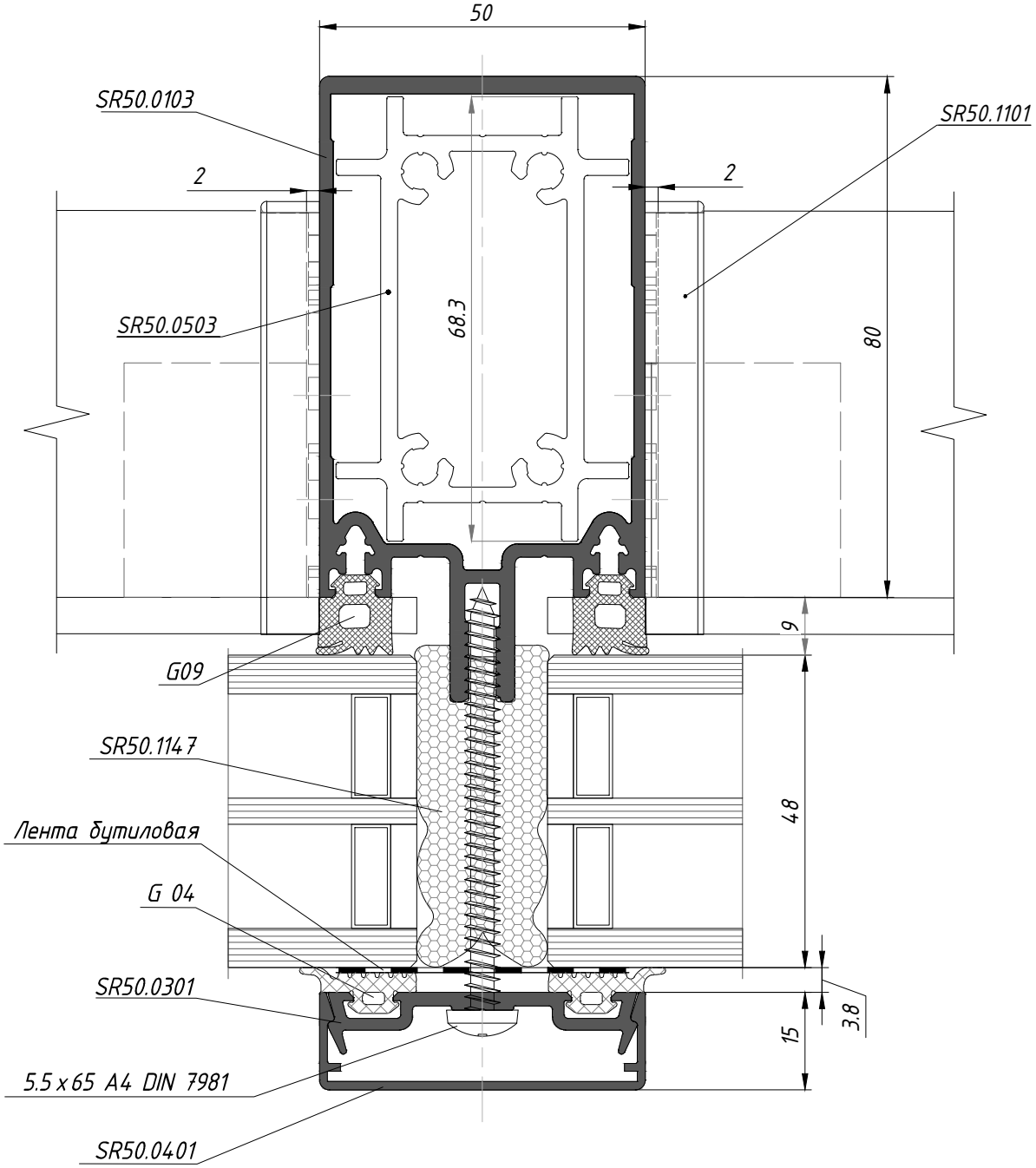

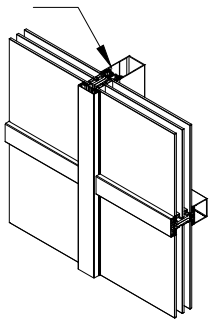

Сечения и узловые решения

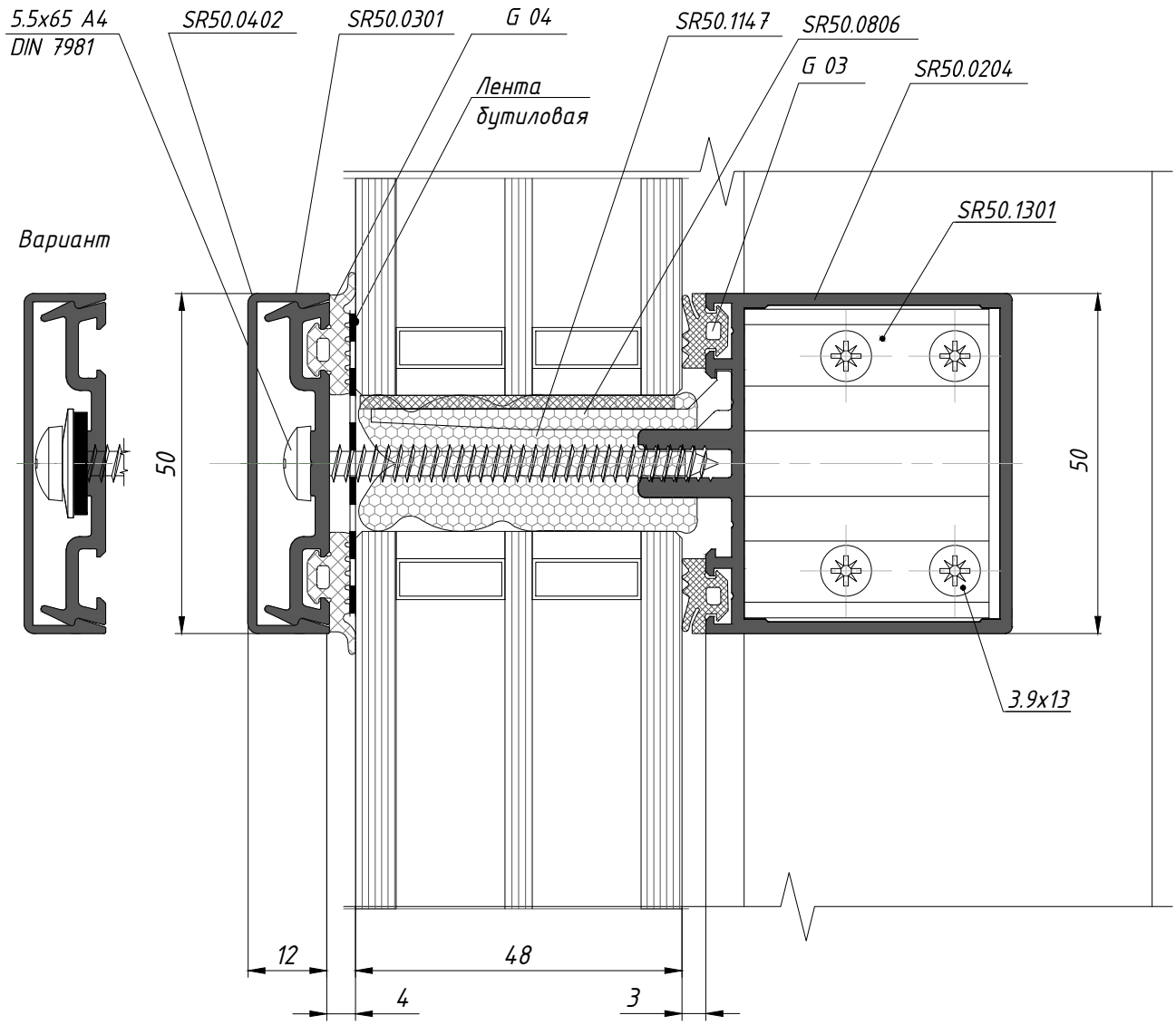

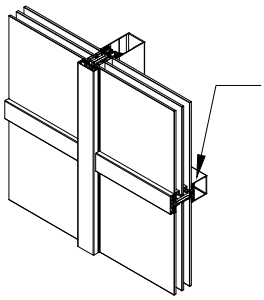

Угловая стойка

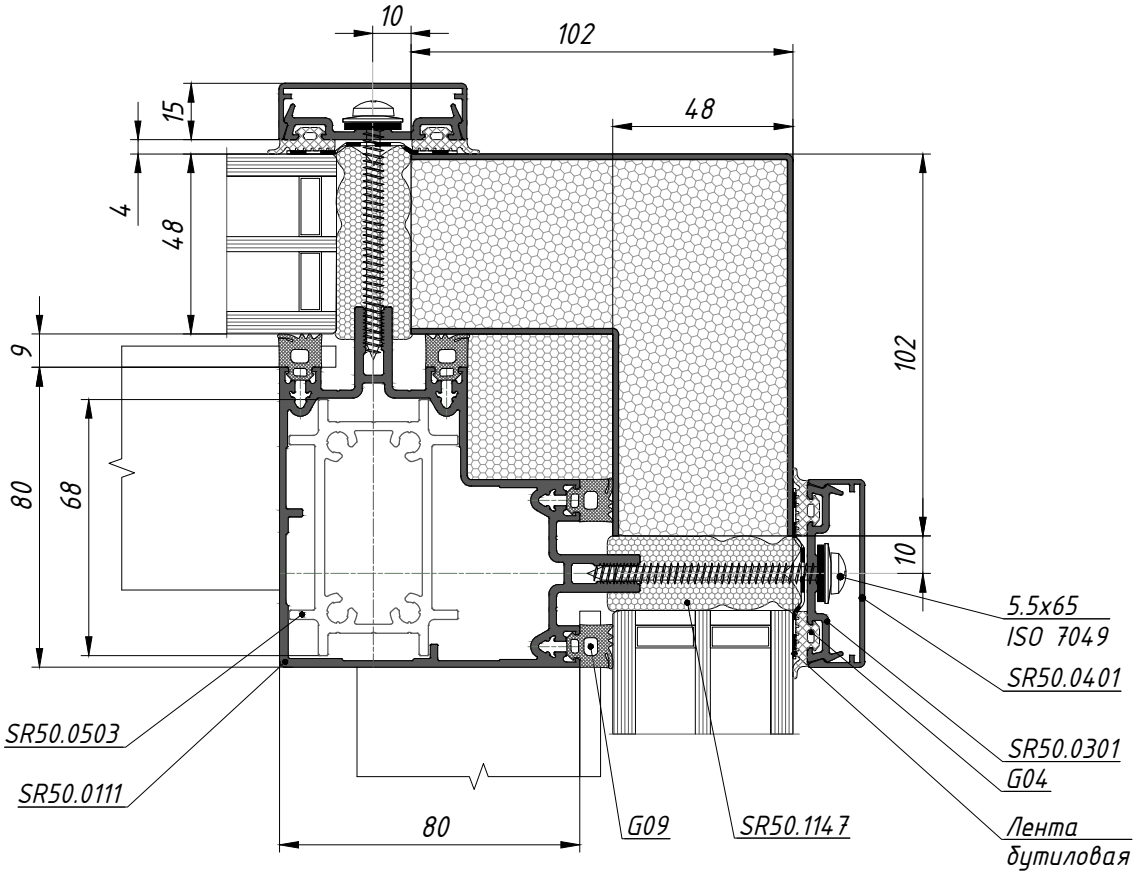

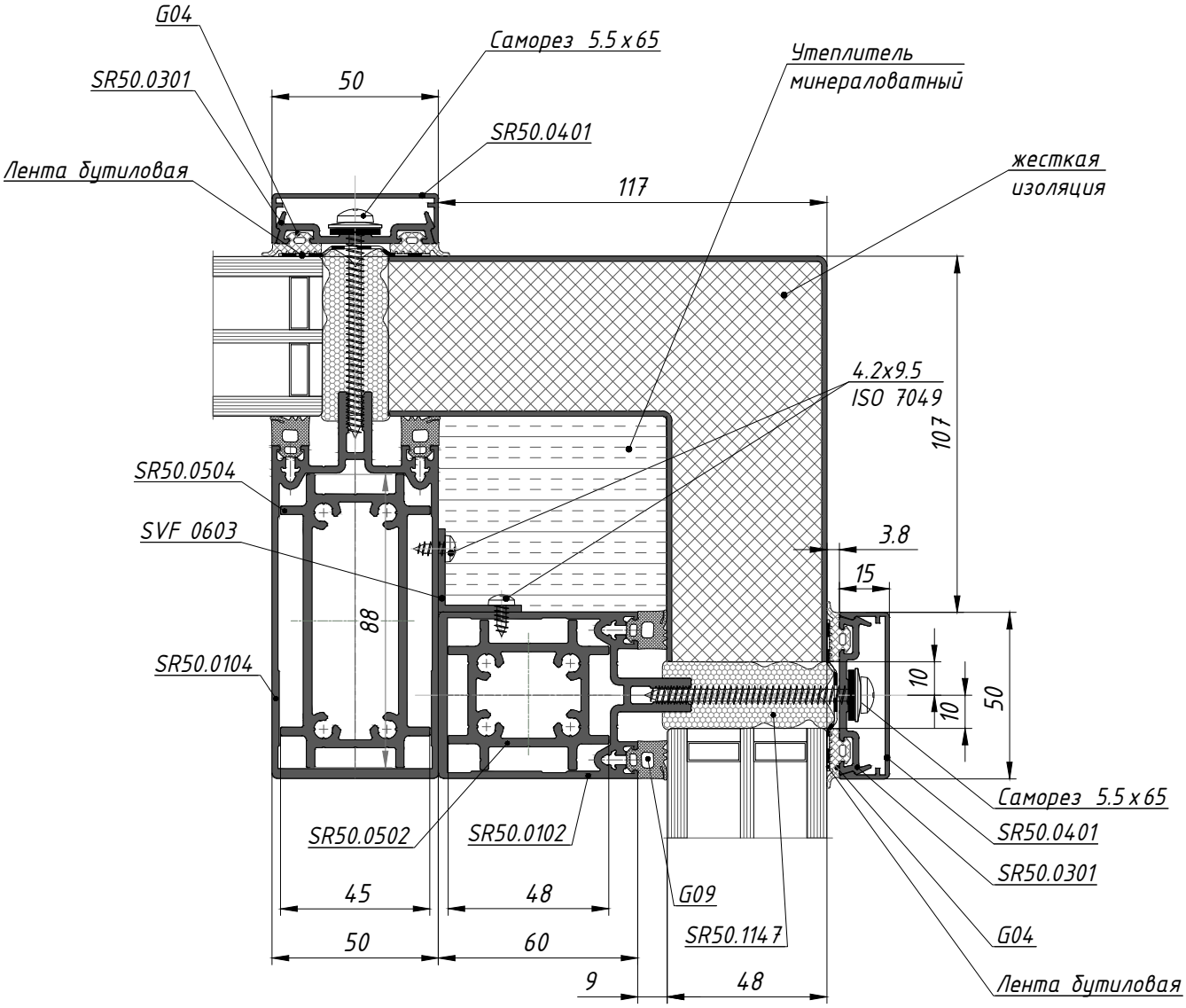
G04
SR50.0301
Лента бутиловая
50
Саморез 5.5 x 65
SR50.0401
117
Утеплитель
минераловатный
жесткая
изоляция
4.2x9.5
ISO 7049
107
SR50.0504
SVF 0603
3.8
15
88
SR50.0104
10
10
50
Саморез 5.5 x 65
SR50.0401
SR50.0301
G04
Лента бутиловая
SR50.0502
SR50.0102
45
48
G09
50
60
SR50.1147
9
48

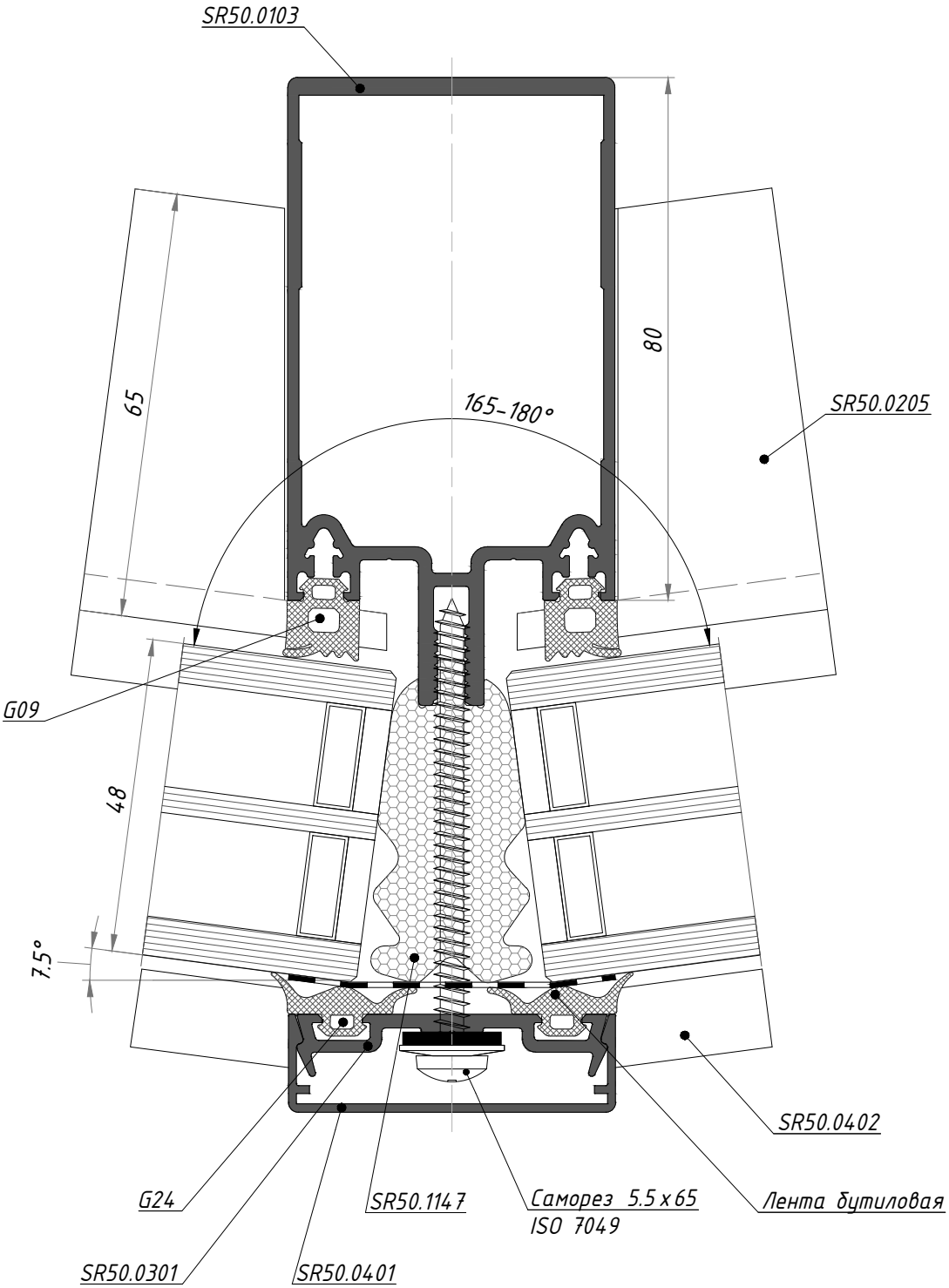
SR50.0103
65
80
165-180°
SR50.0205
G09
48
7.5°
SR50.0402
G24
SR50.1147
Саморез 5.5 x 65
ISO 7049
Лента бутиловая
SR50.0301
SR50.0401

Сечения и узловые решения

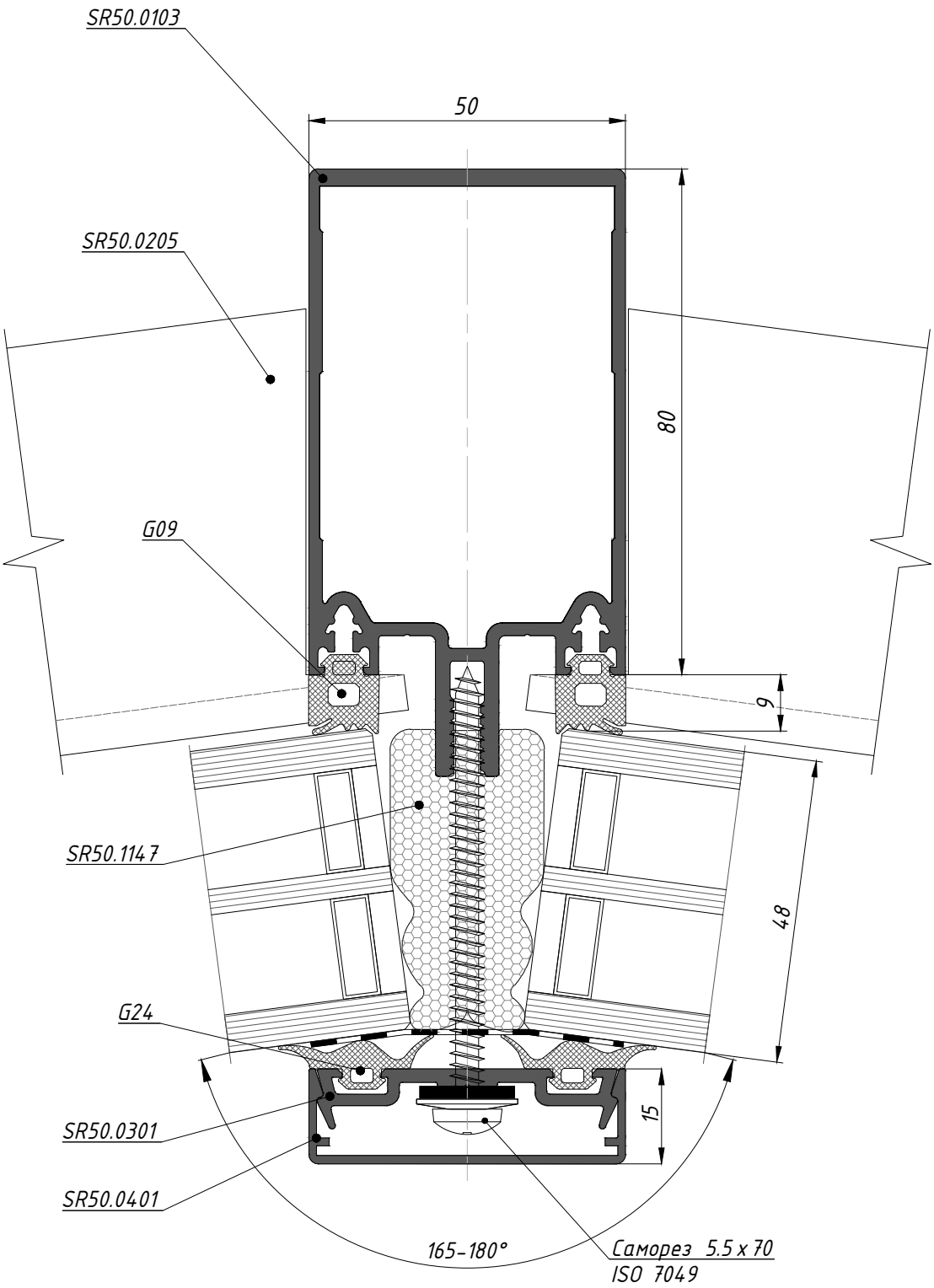

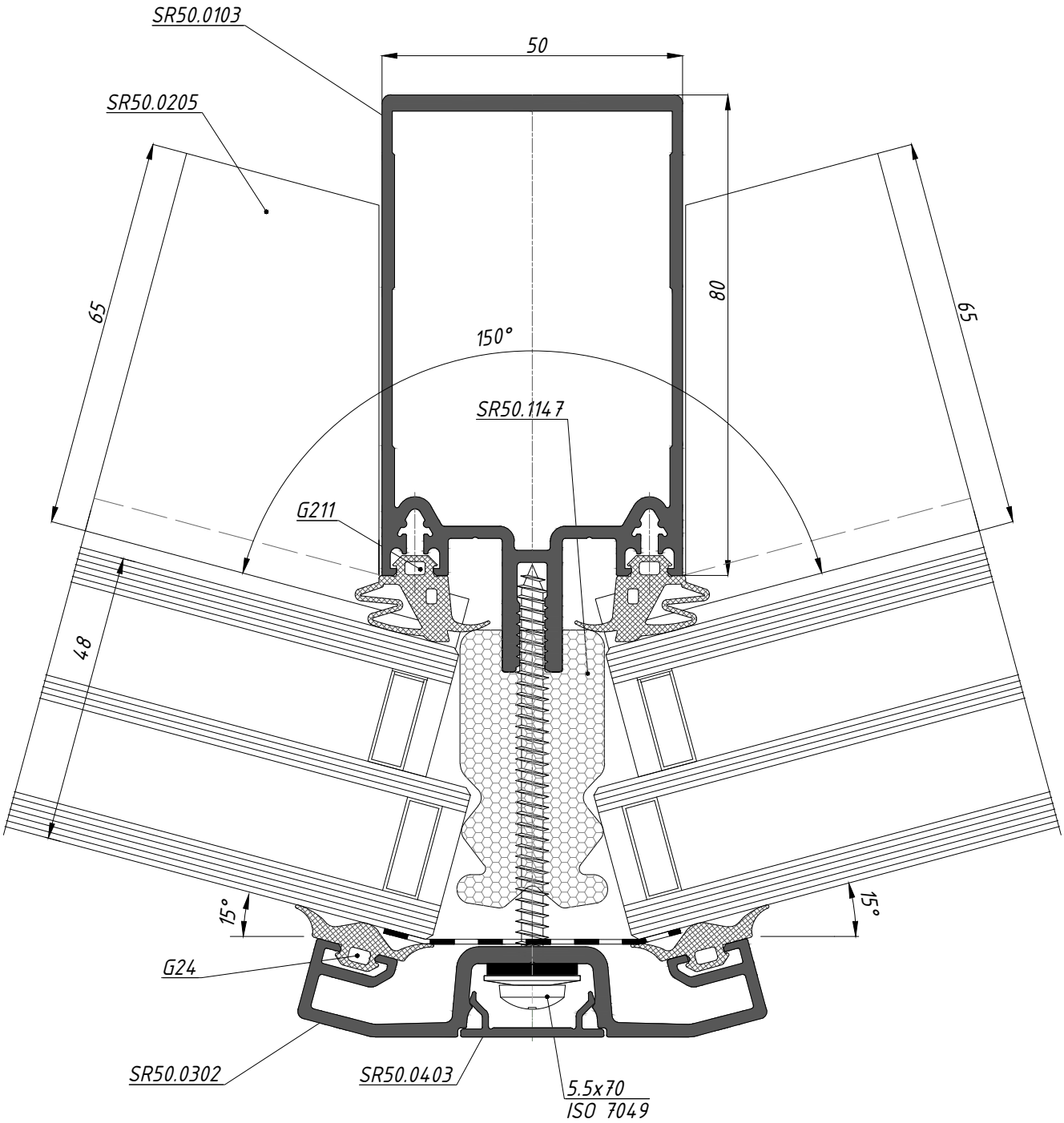
SR50.0103
50
SR50.0205
65
80
65
150°
SR50.1147
G211
48
15°
15°
G24
SR50.0302
SR50.0403
5.5x70
ISO 7049

Сечения и узловые решения

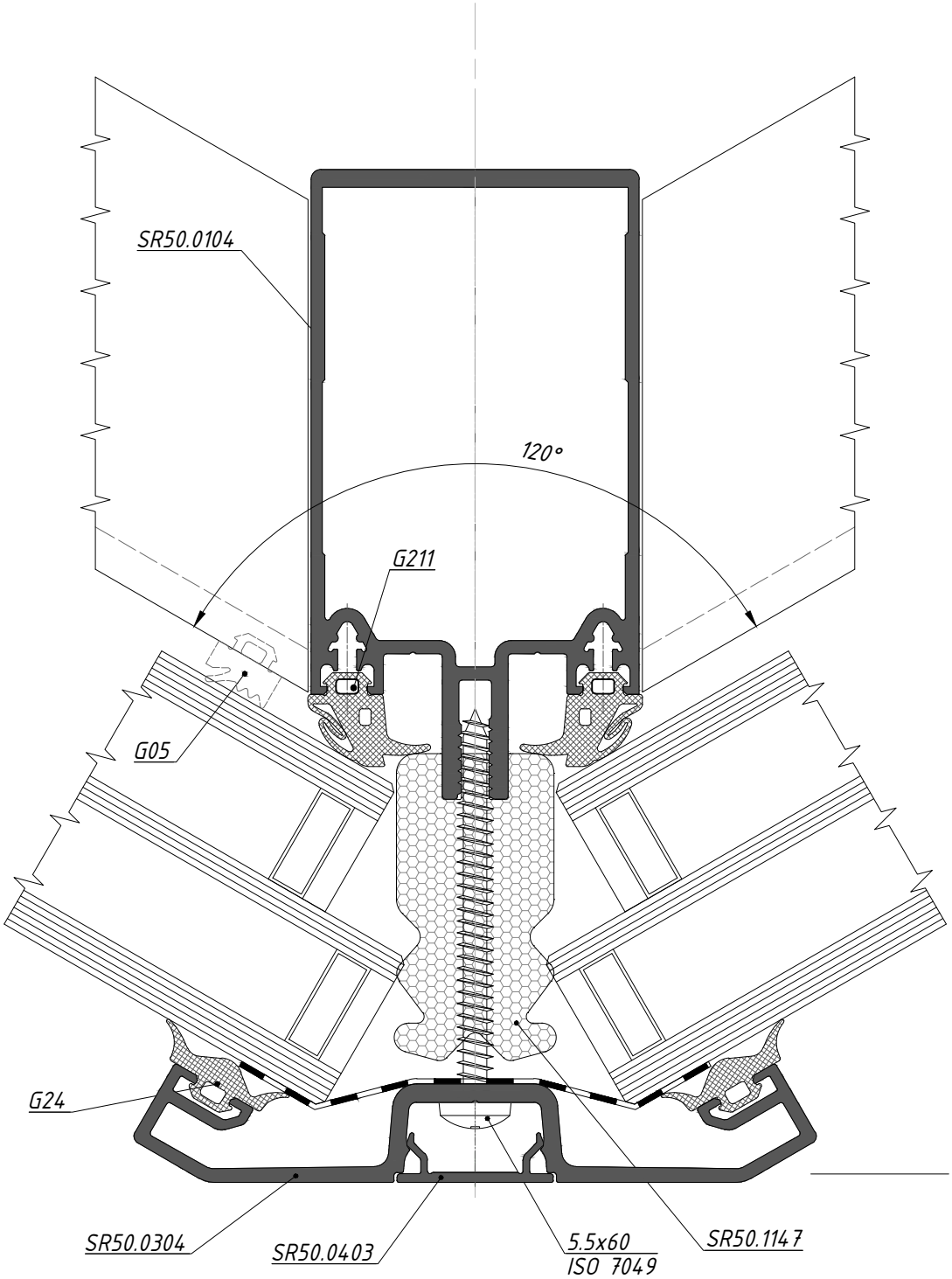

Вариант крепления

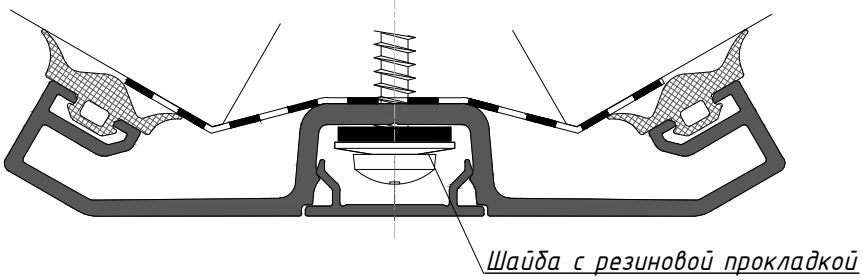

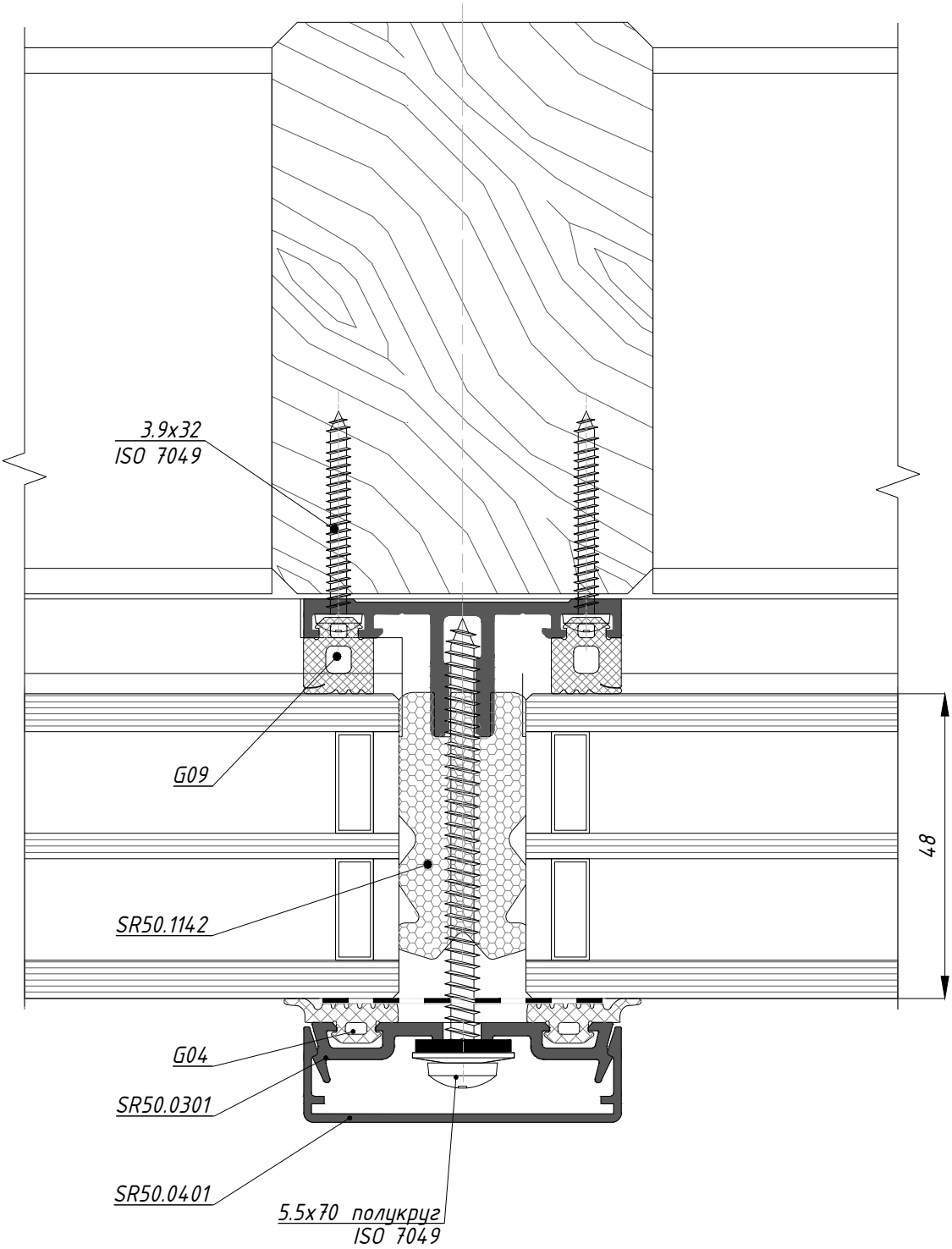
3.9x32
ISO 7049
G09
SR50.1142
48
G04
SR50.0301
SR50.0401
5.5x70 полукруг
ISO 7049

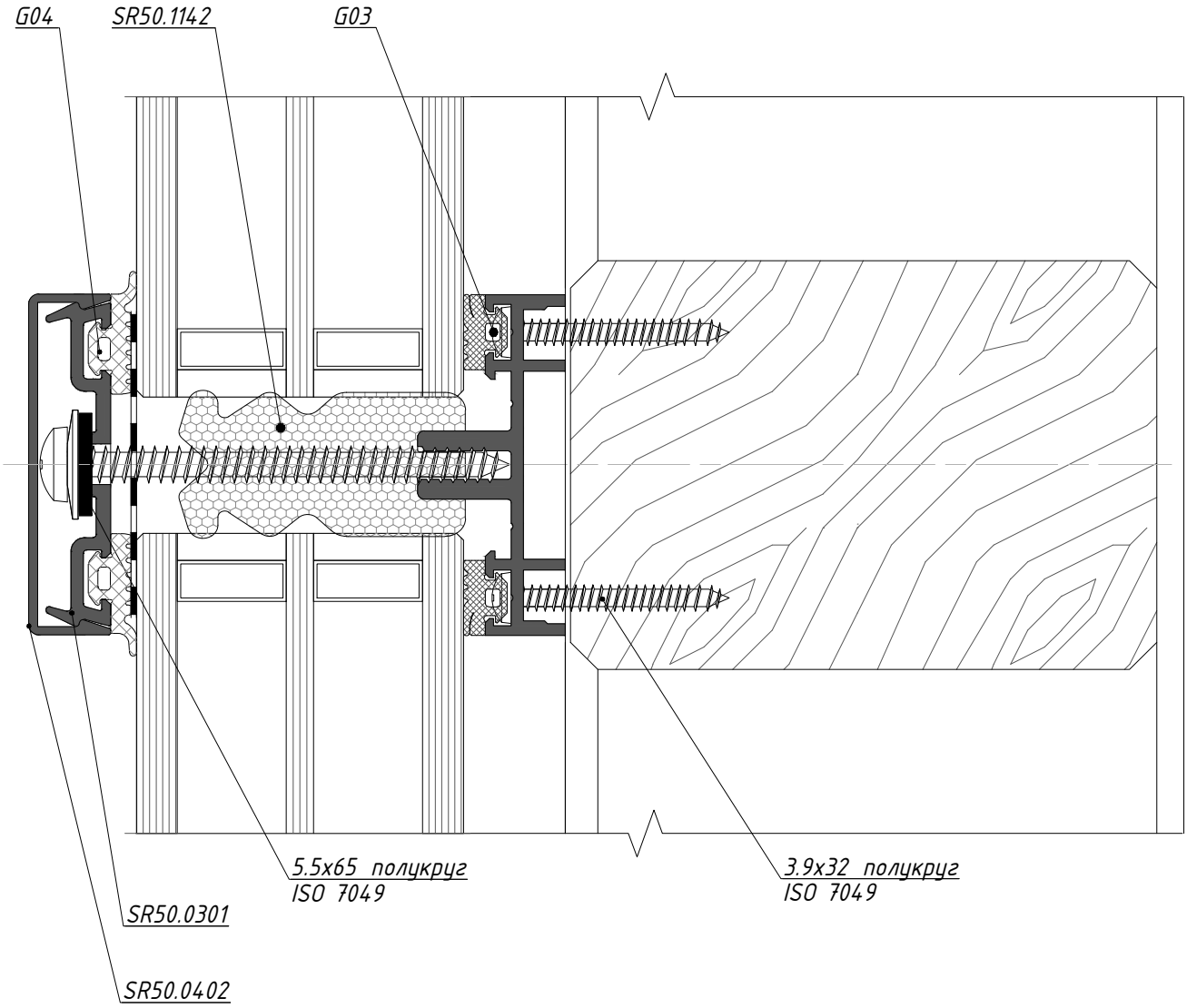
G04
SR50.1142
G03
5.5x65 полукруг
ISO 7049
3.9x32 полукруг
ISO 7049
SR50.0301
SR50.0402

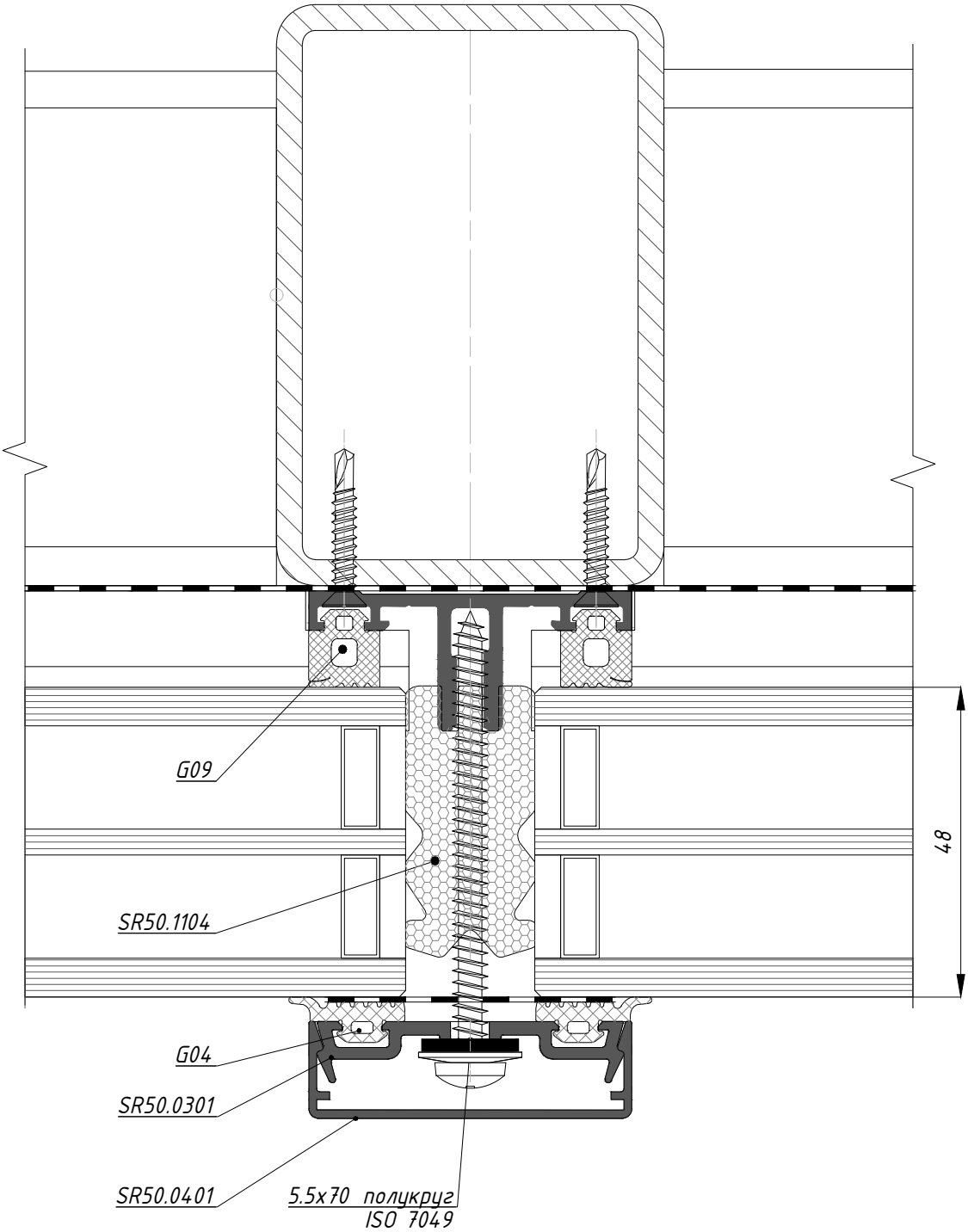
G09
SR50.1104
48
G04
SR50.0301
SR50.0401
5.5x70 полукруг
ISO 7049

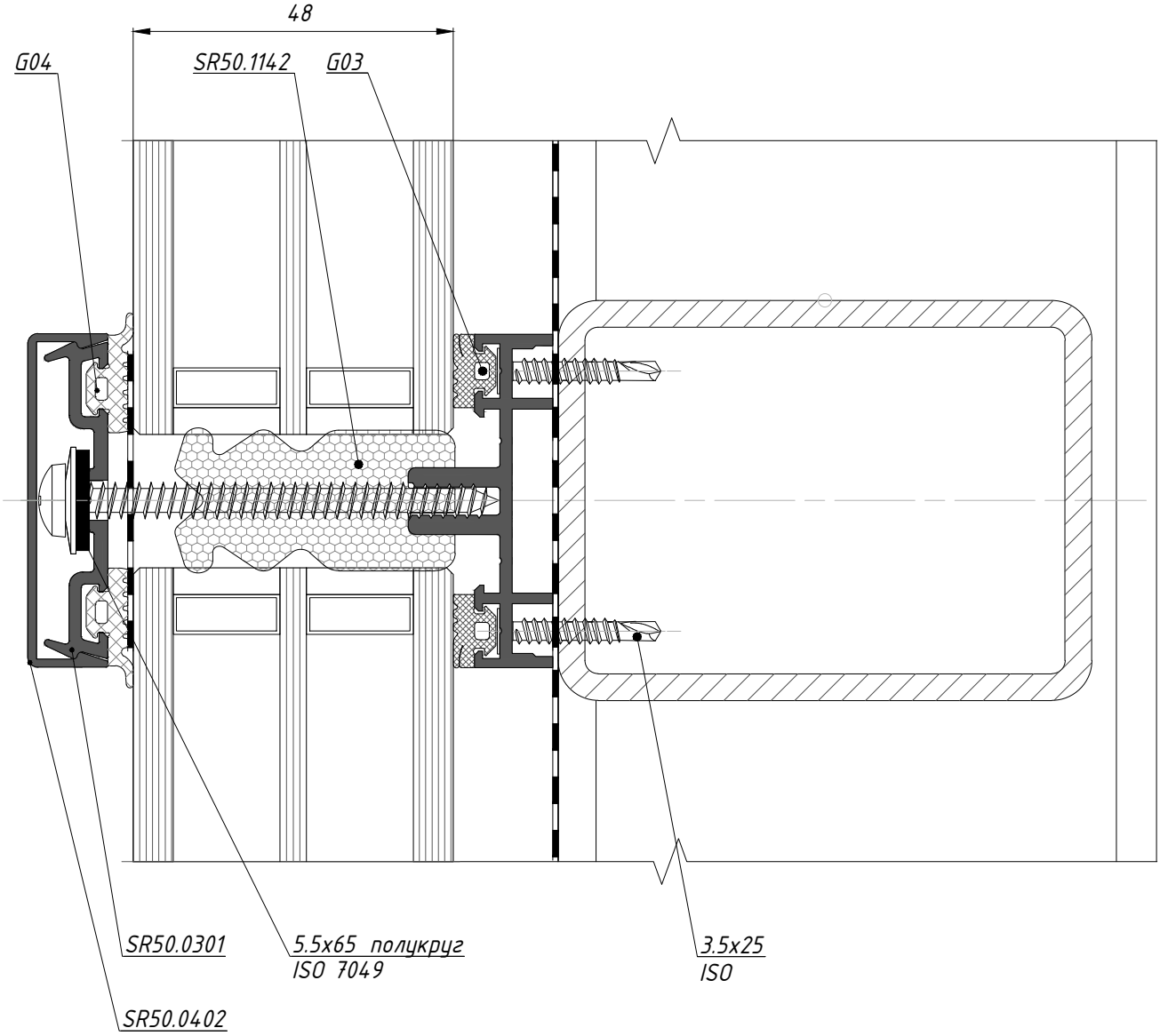
48
G04
SR50.1142
G03
SR50.0301
5.5x65 полукруг
ISO 7049
3.5x25
ISO
SR50.0402

Сечения и узловые решения
Сечения стоек и ригелей на наклонных поверхностях

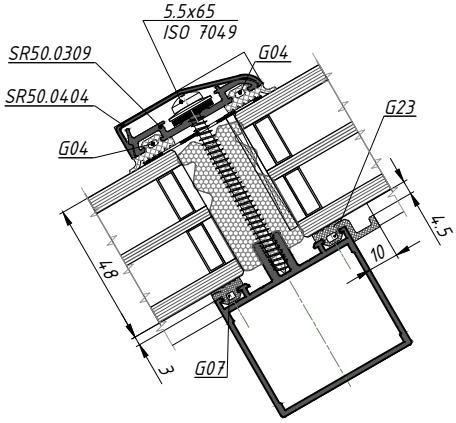

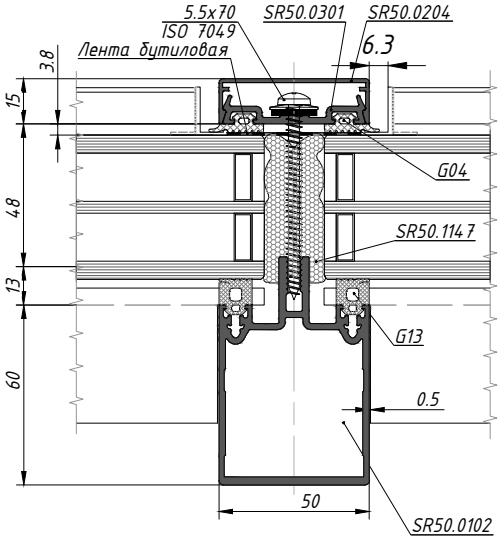

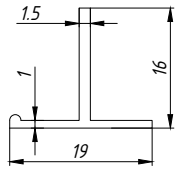

SR50.1104 Профиль тавровый (ПВХ) торцевой крышки декоративной.

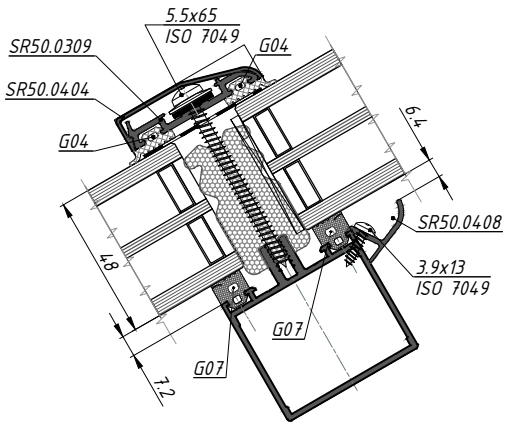

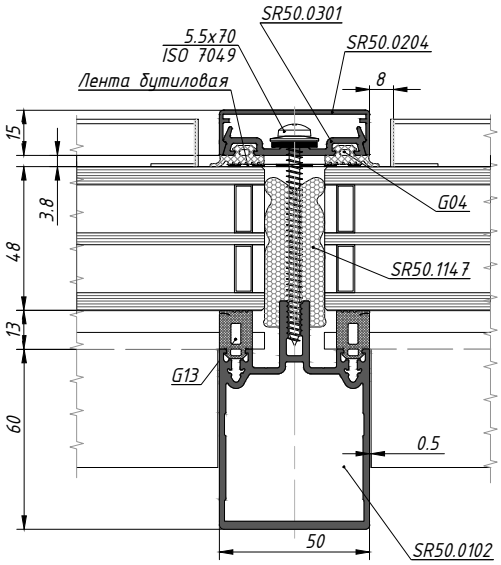

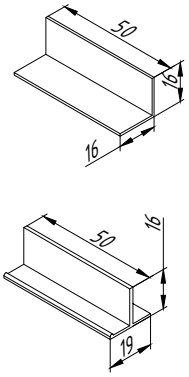

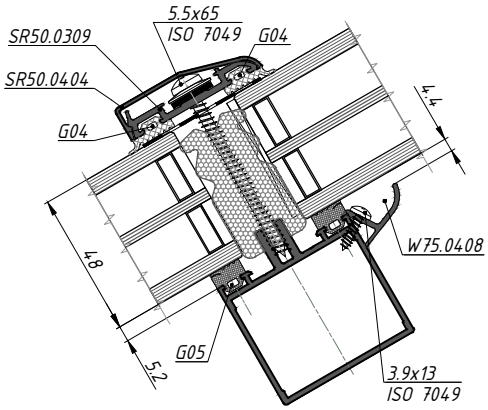

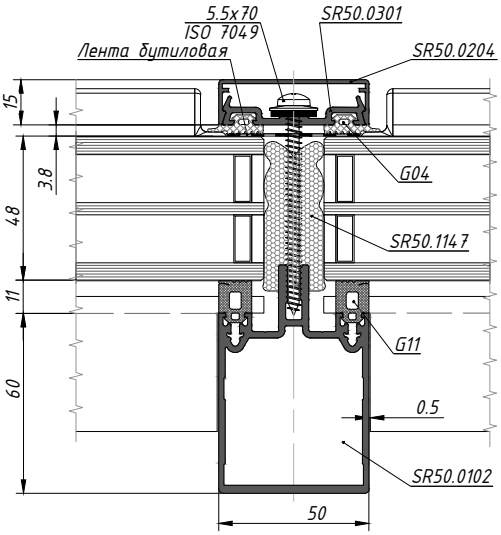

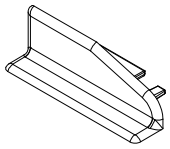

SR50.1106 Заглушка торцевая (ПВХ), крышки декоративной SR50.0404

Сечения и узловые решения
Структурное остекление

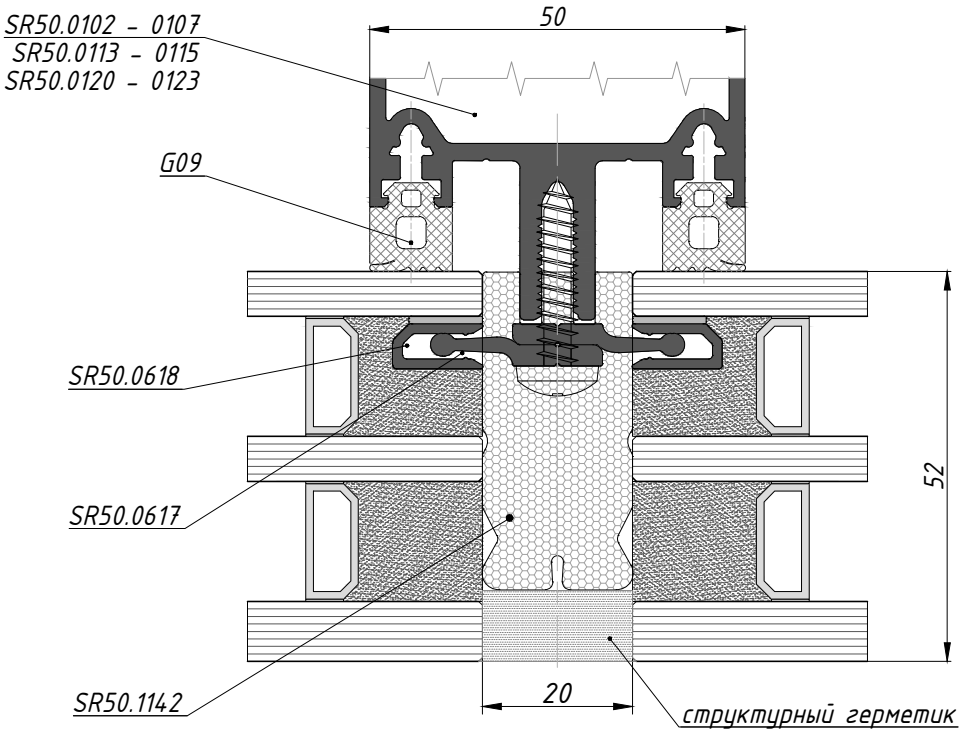

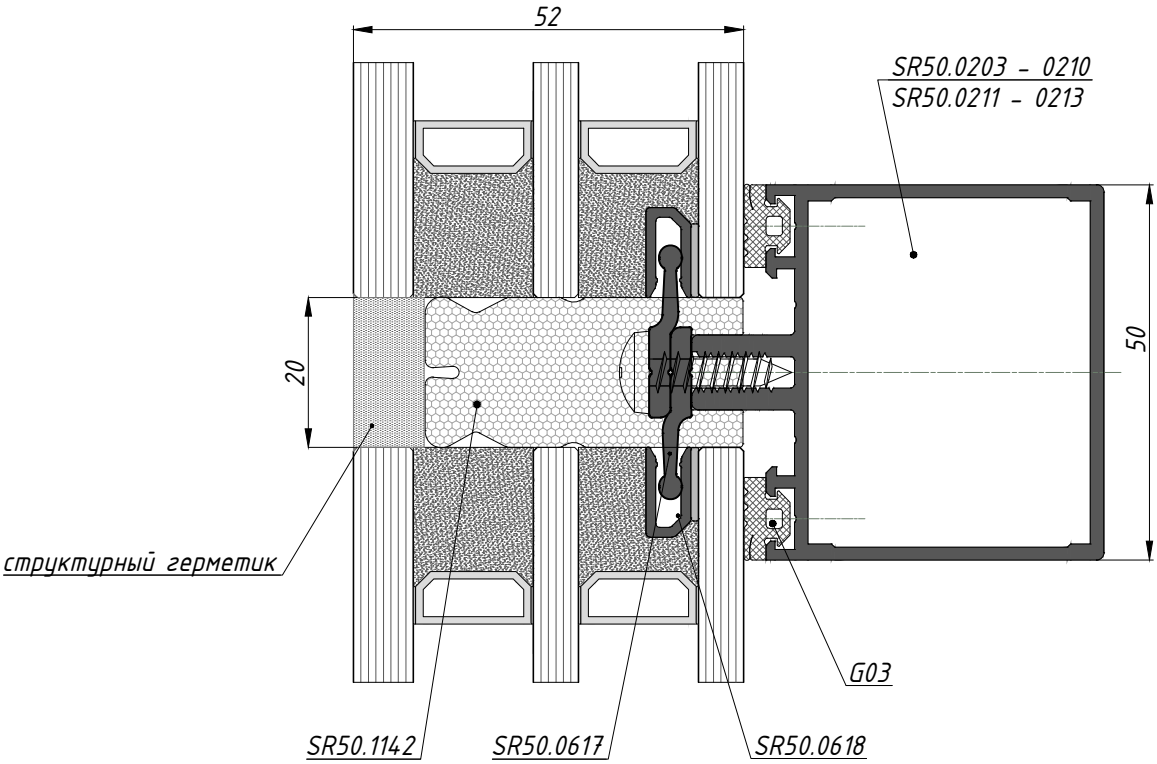

Сечения и узловые решения

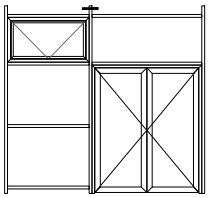

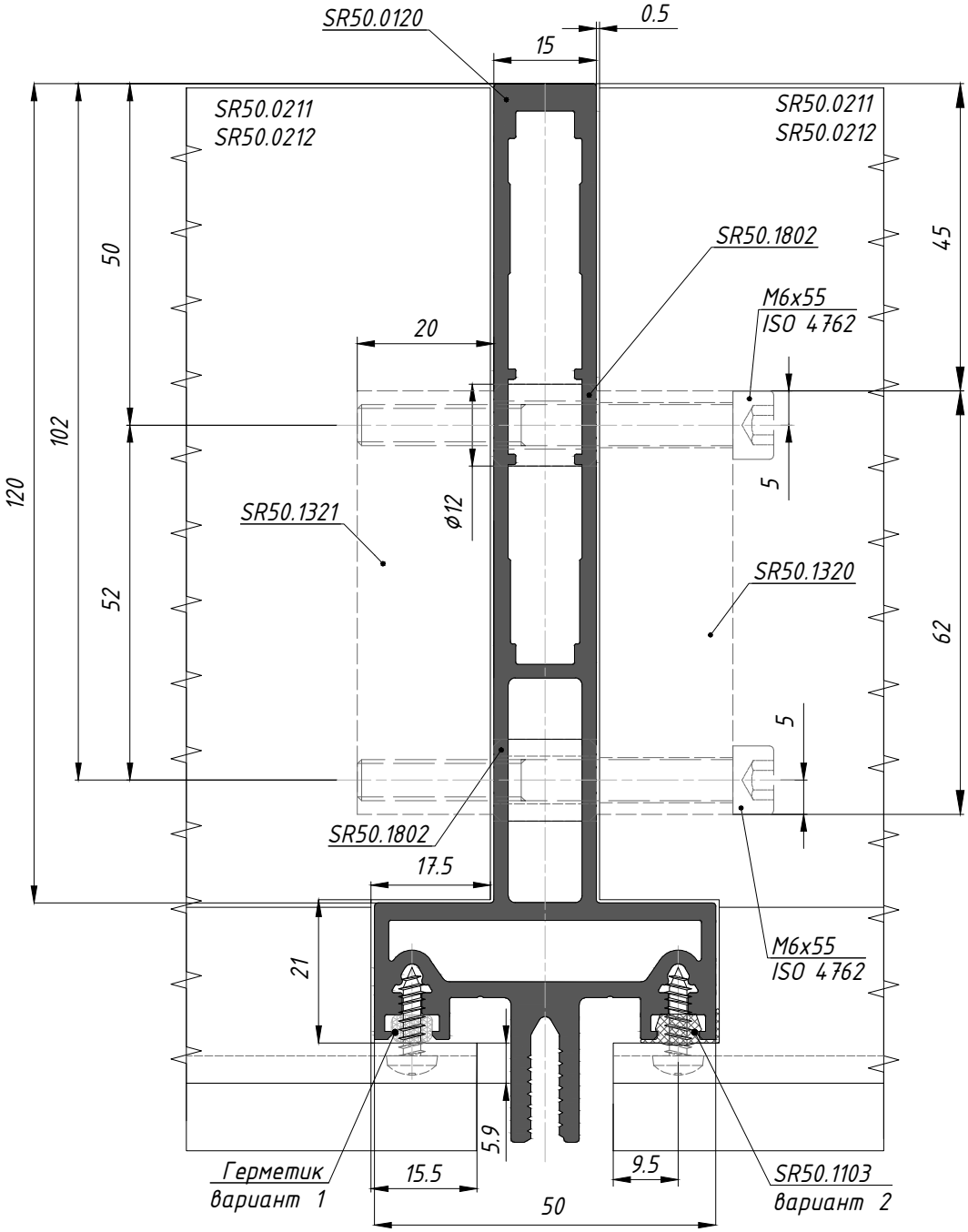

Сечения и узловые решения

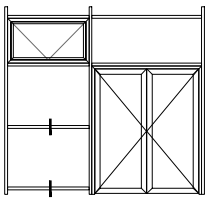

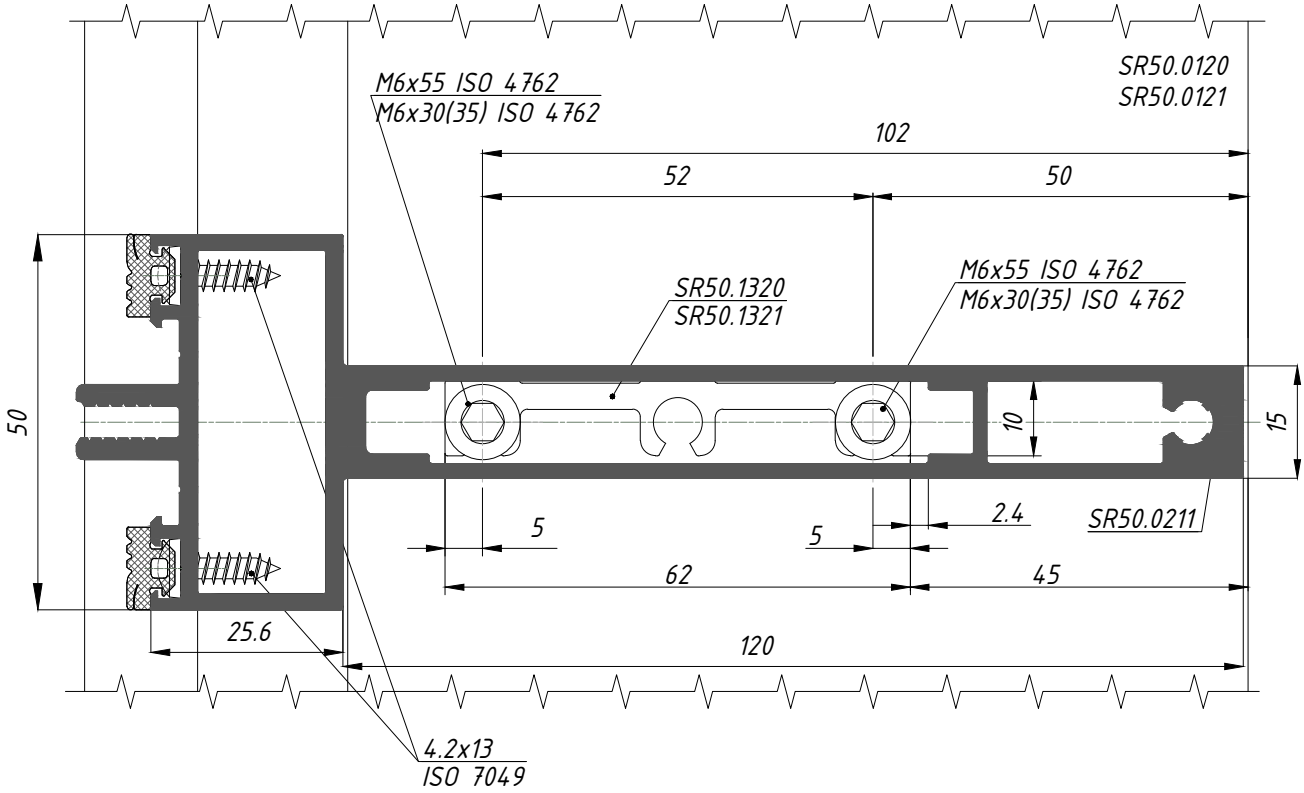

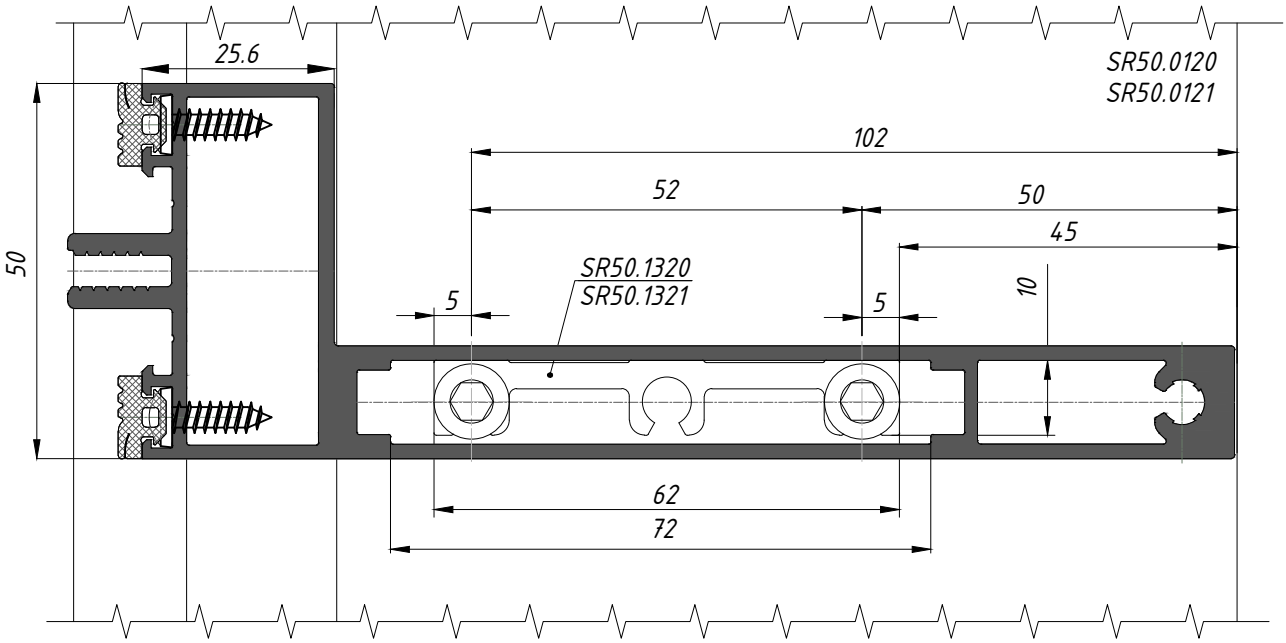

Сечения и узловые решения

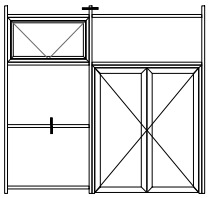

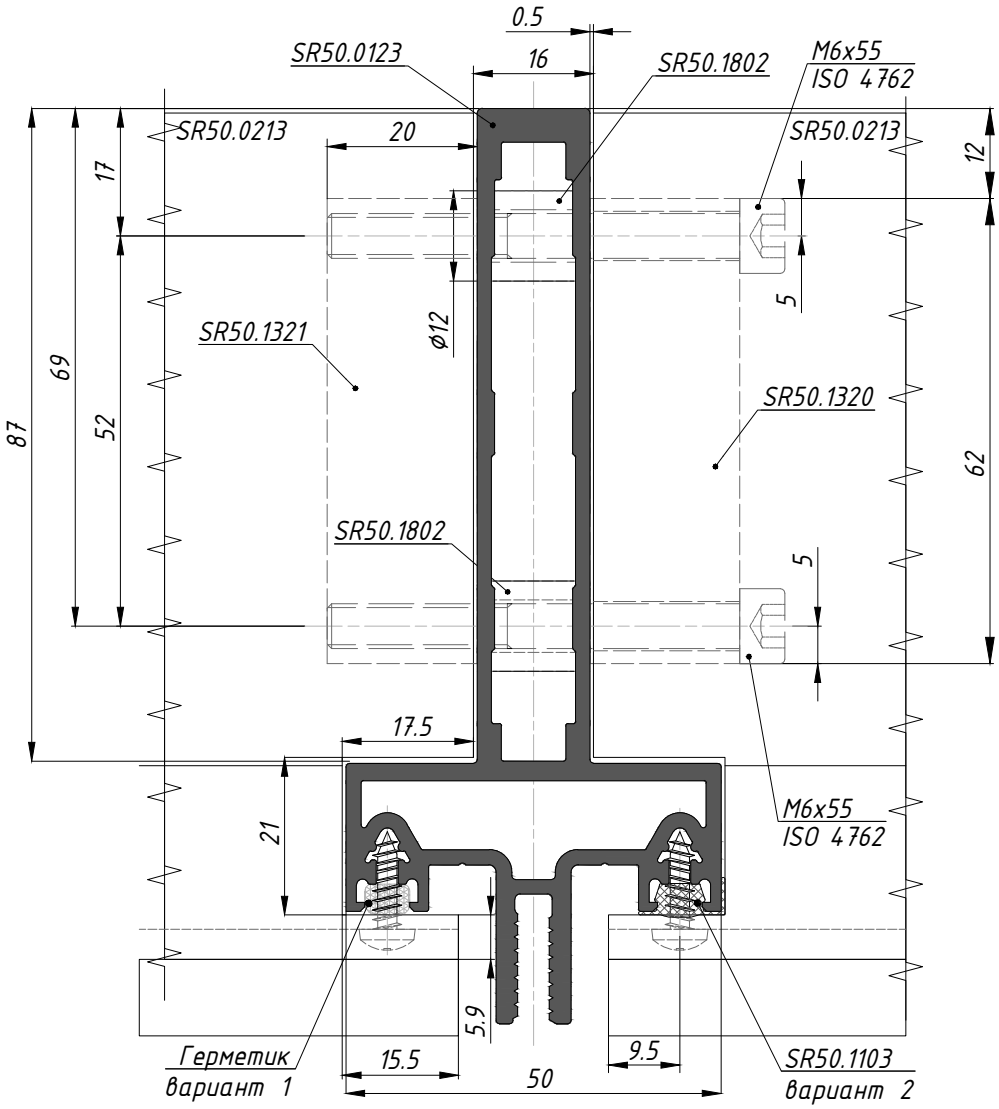

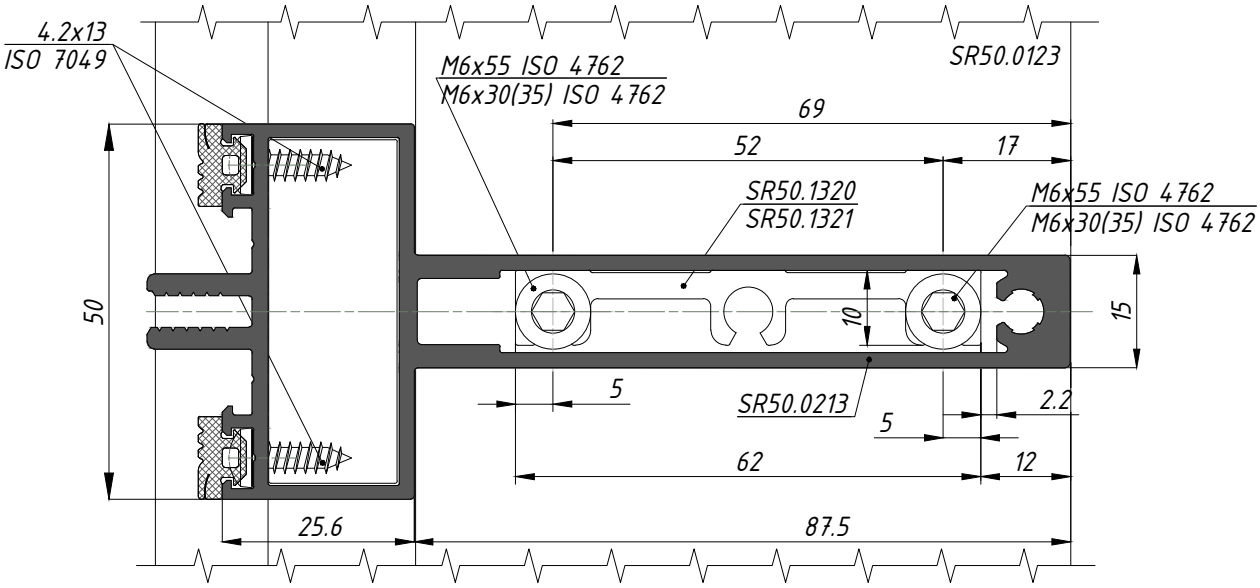

Сечения и узловые решения

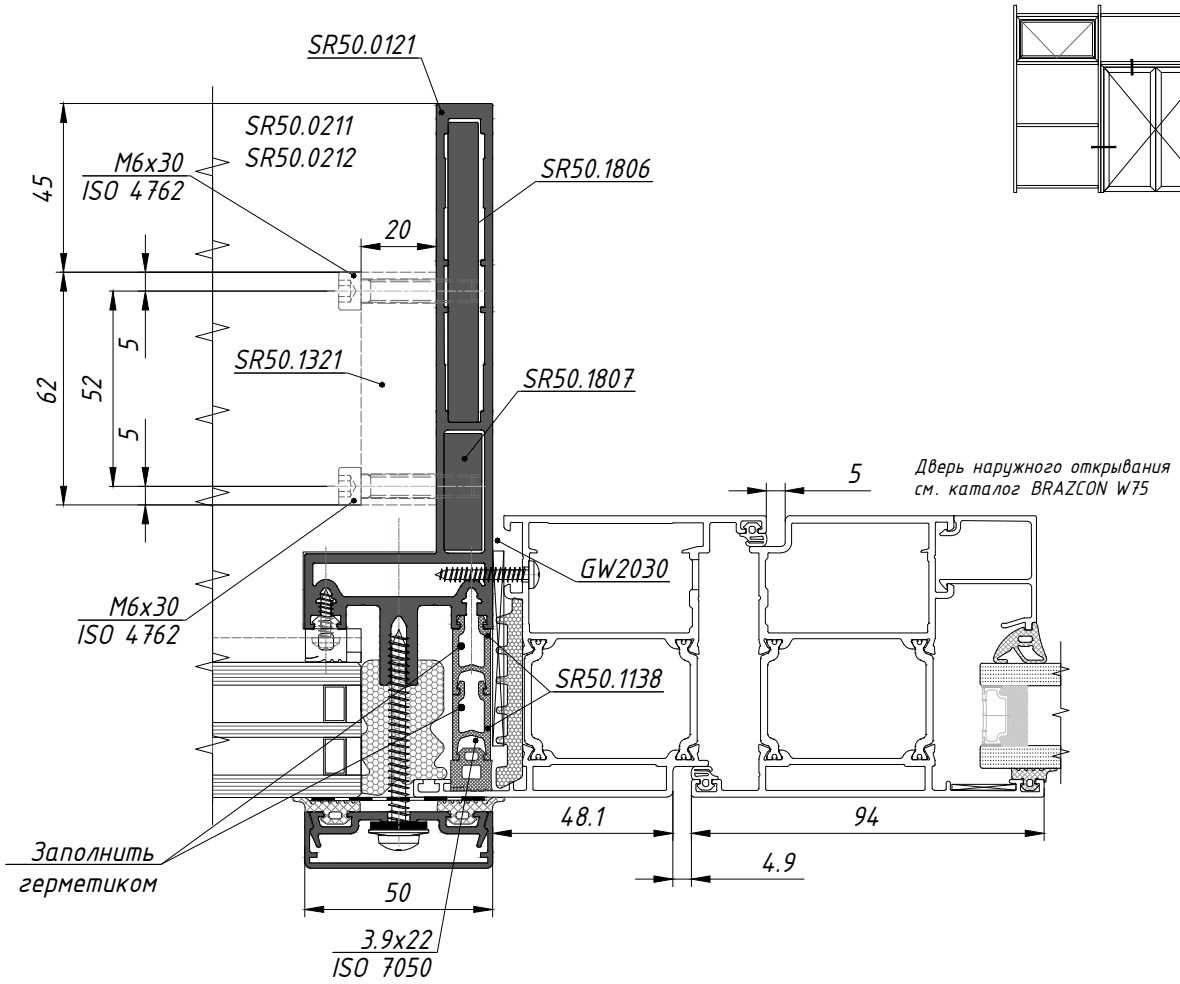

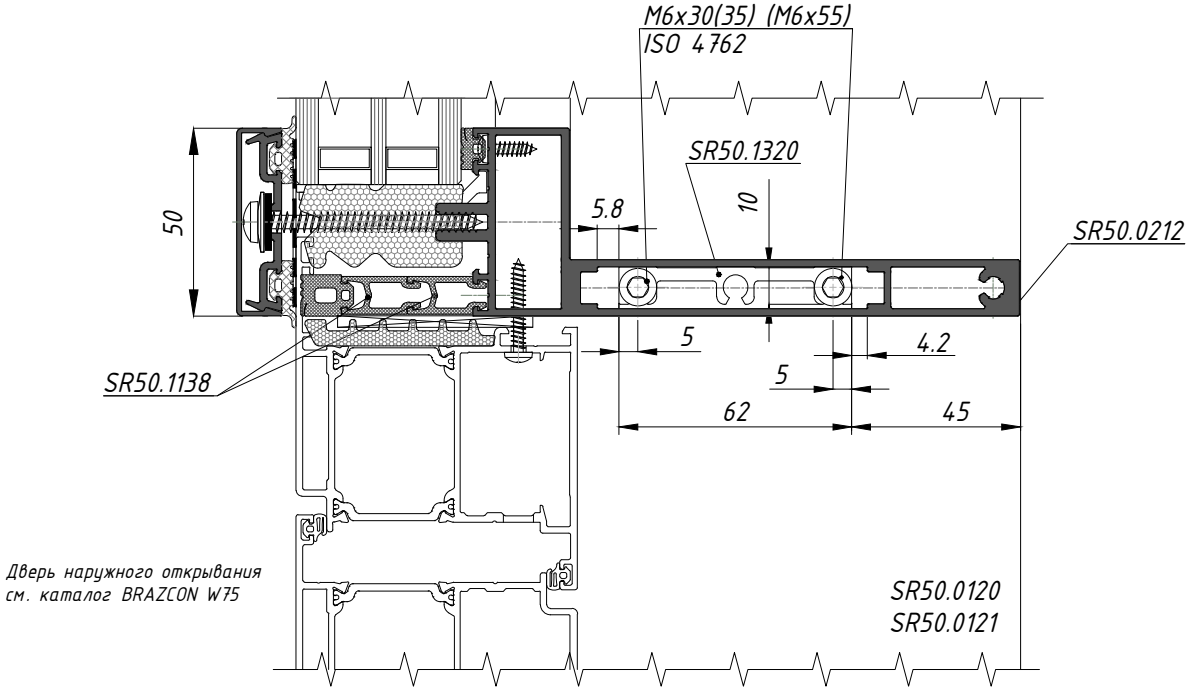

Сечения и узловые решения

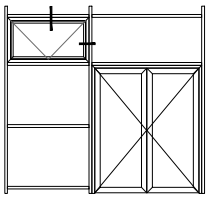

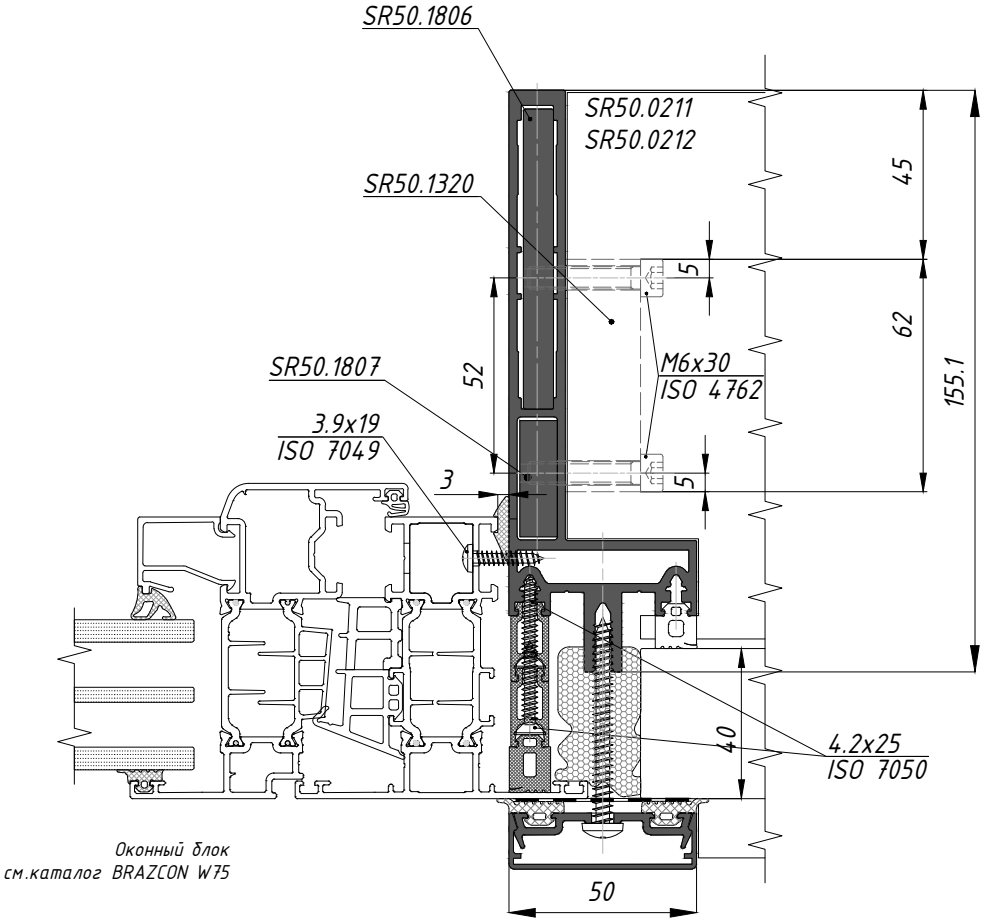

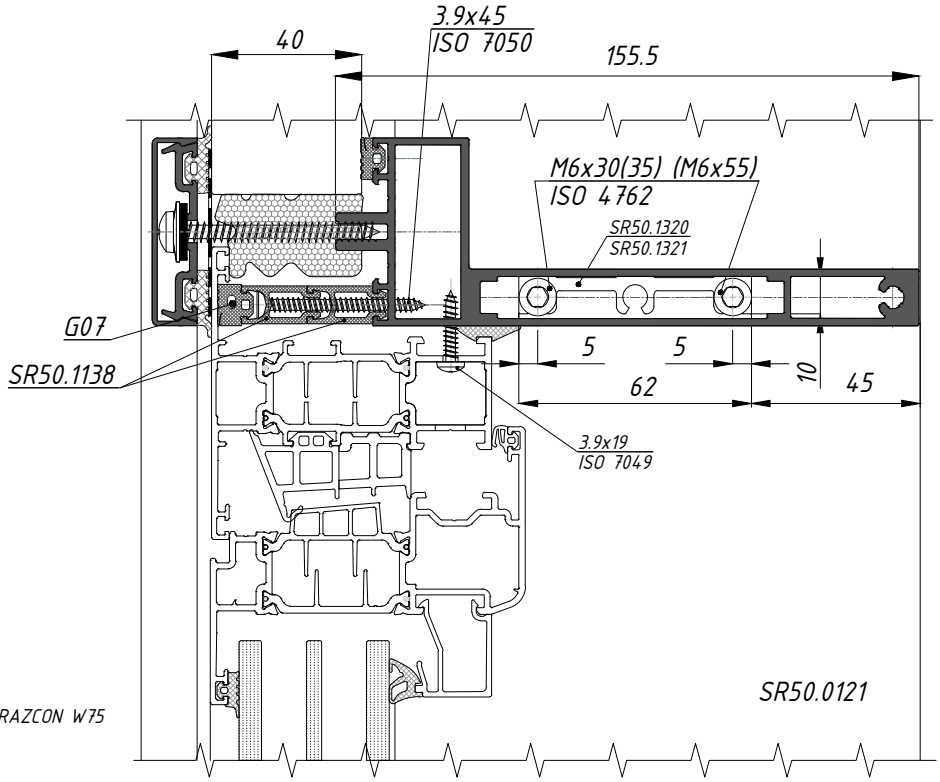

Сечения и узловые решения

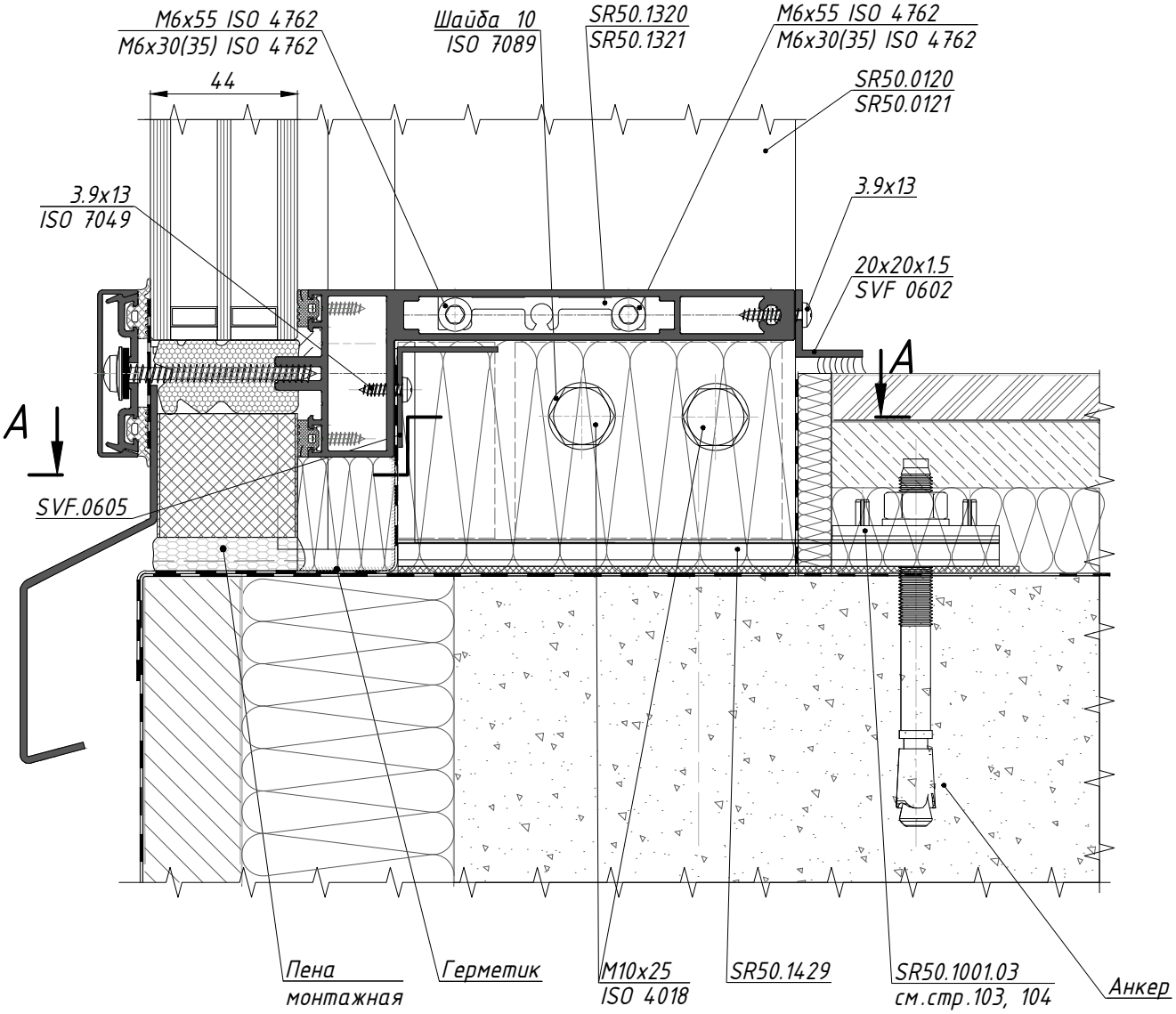

A–A (1:1)

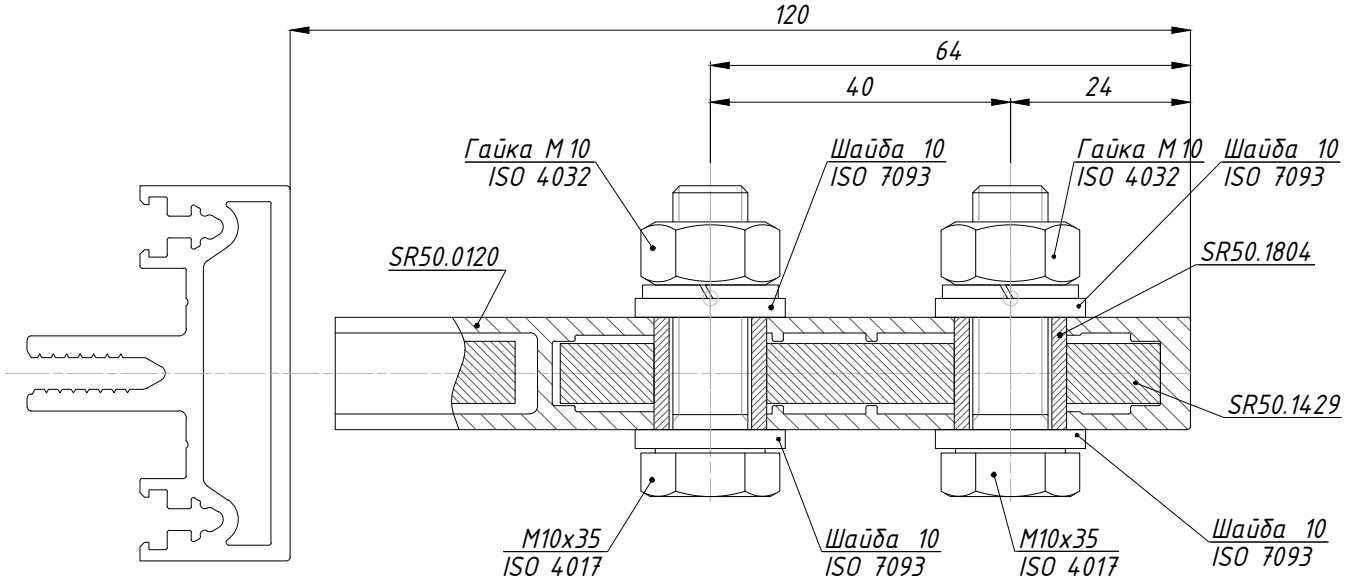

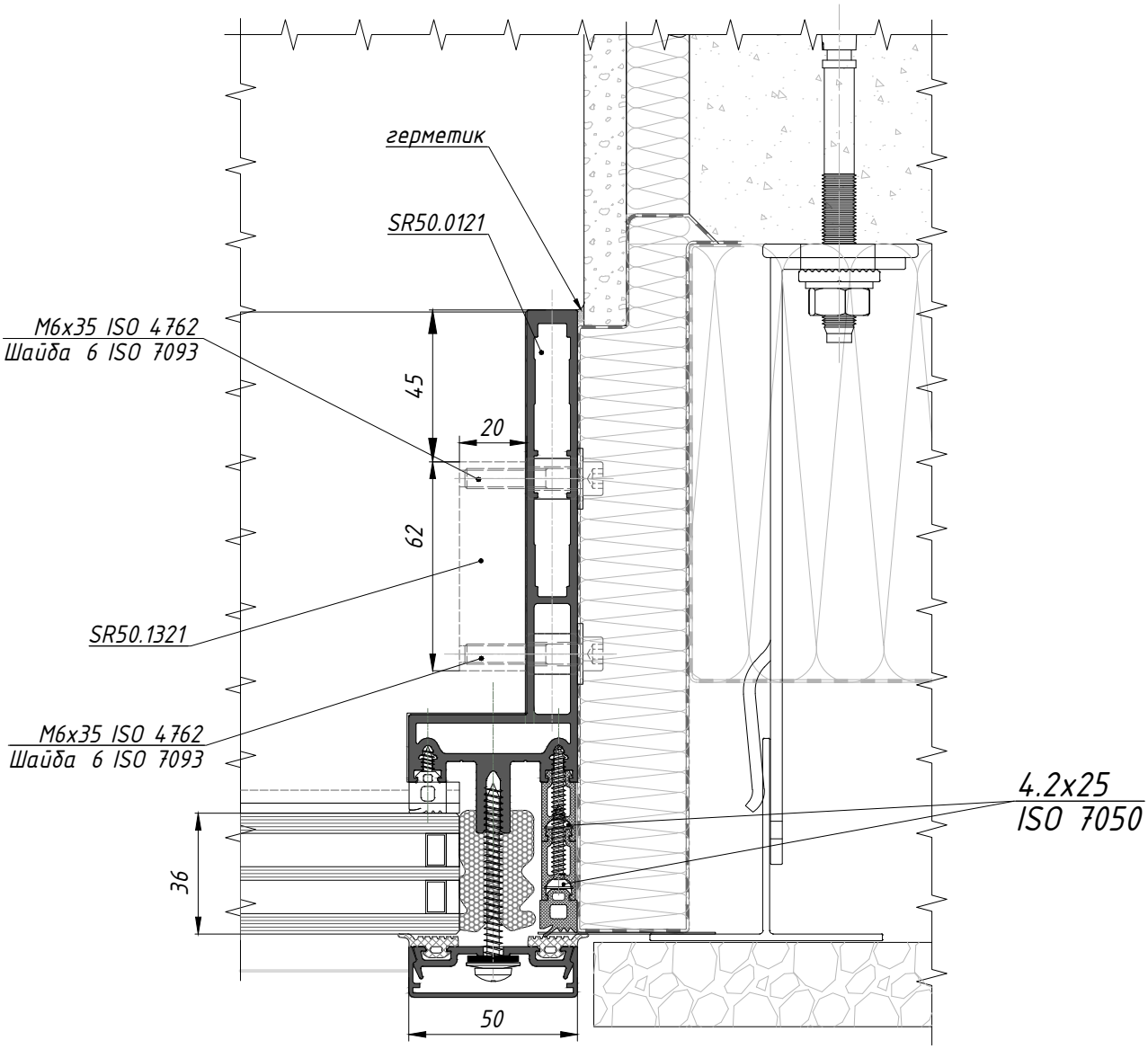

Места соединения нащельников и декоративных элементо между собой, перед соединением и монтажем обработать герметиком.

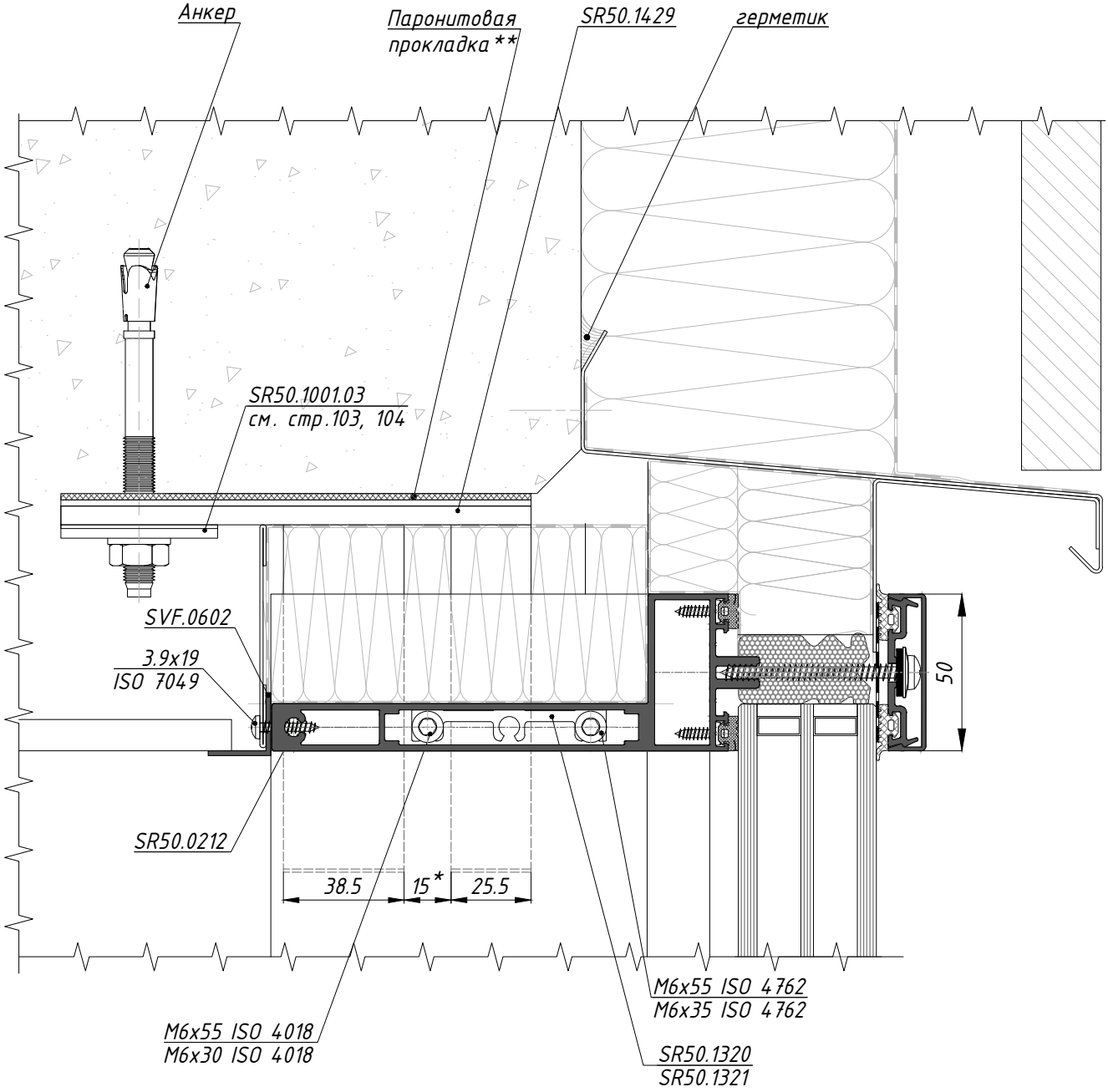

**-паронит типа ПОН (Б)

Сечения и узловые решения
Узел примыкания фасада к плите перекрытия

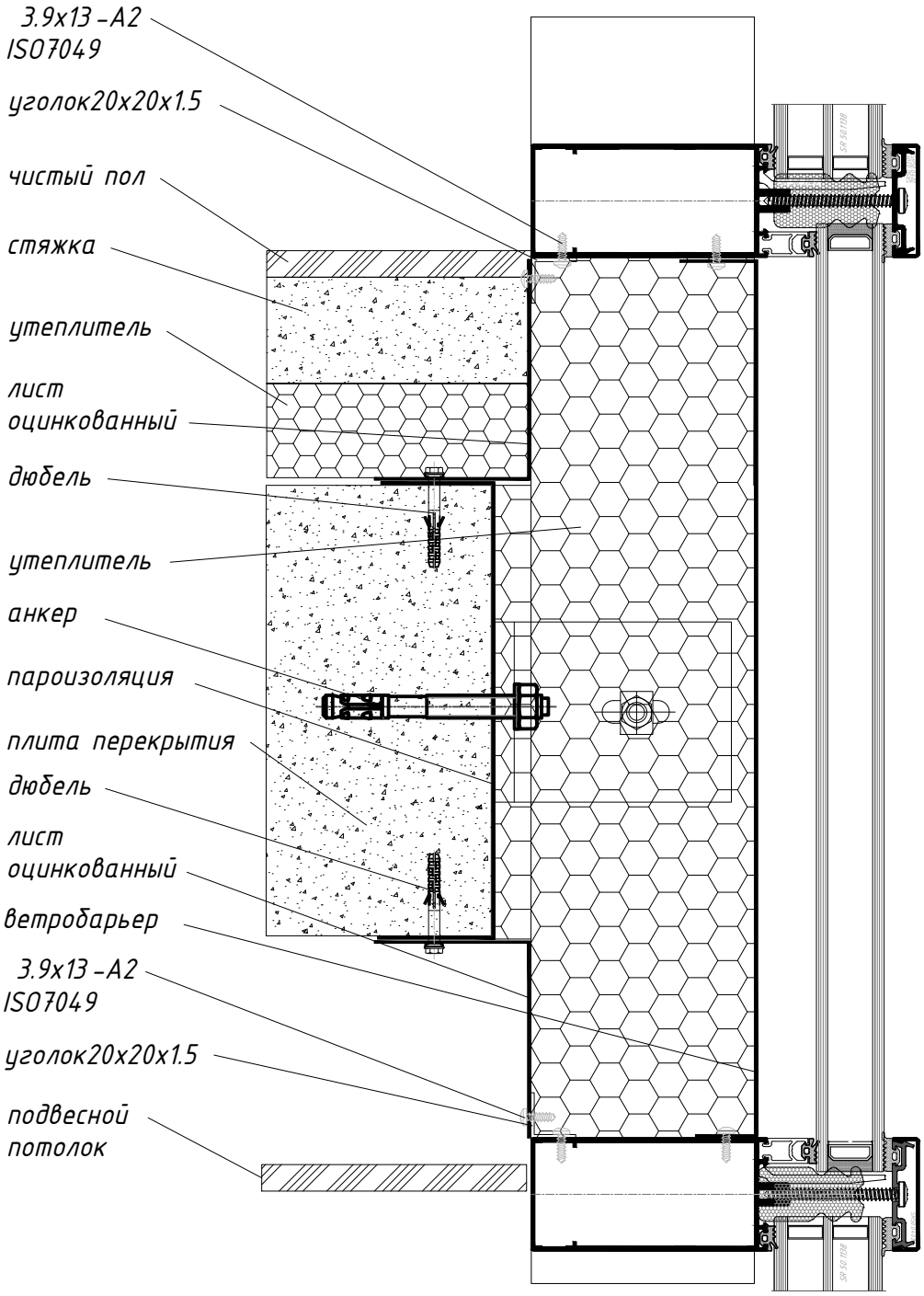

Сечения и узловые решения
Нижний узел примыкания фасада

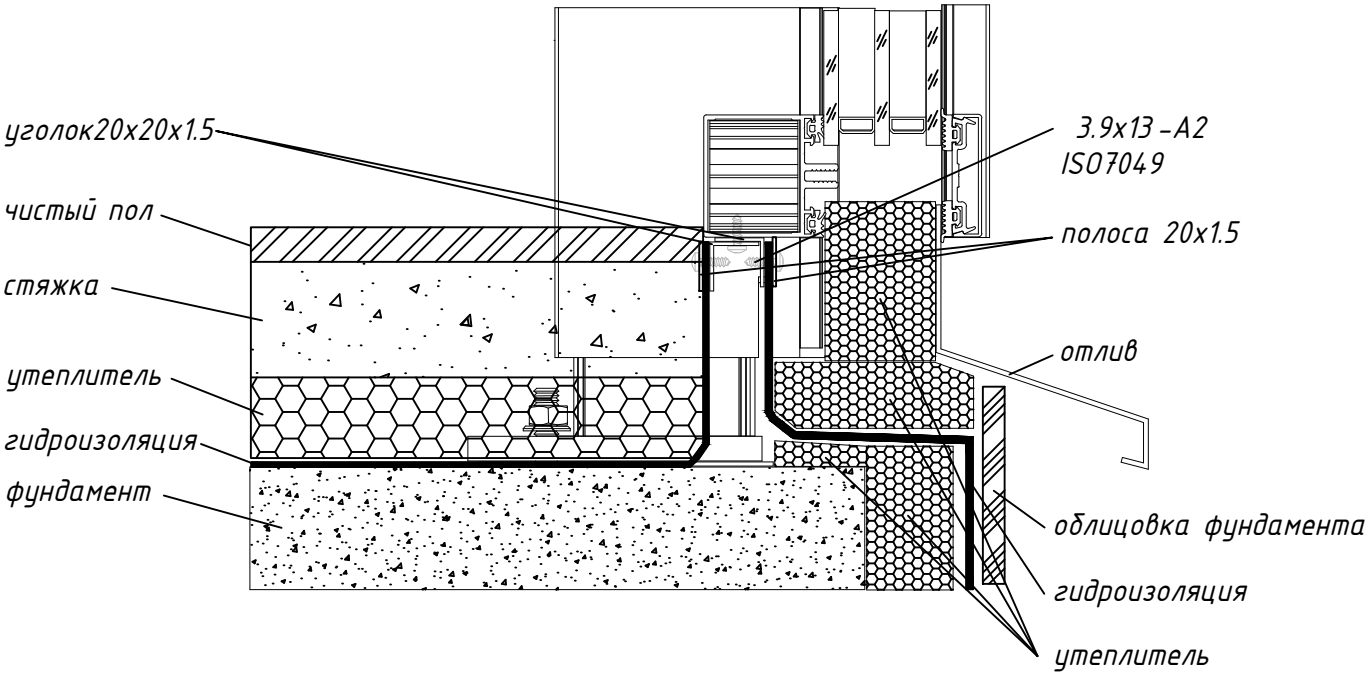

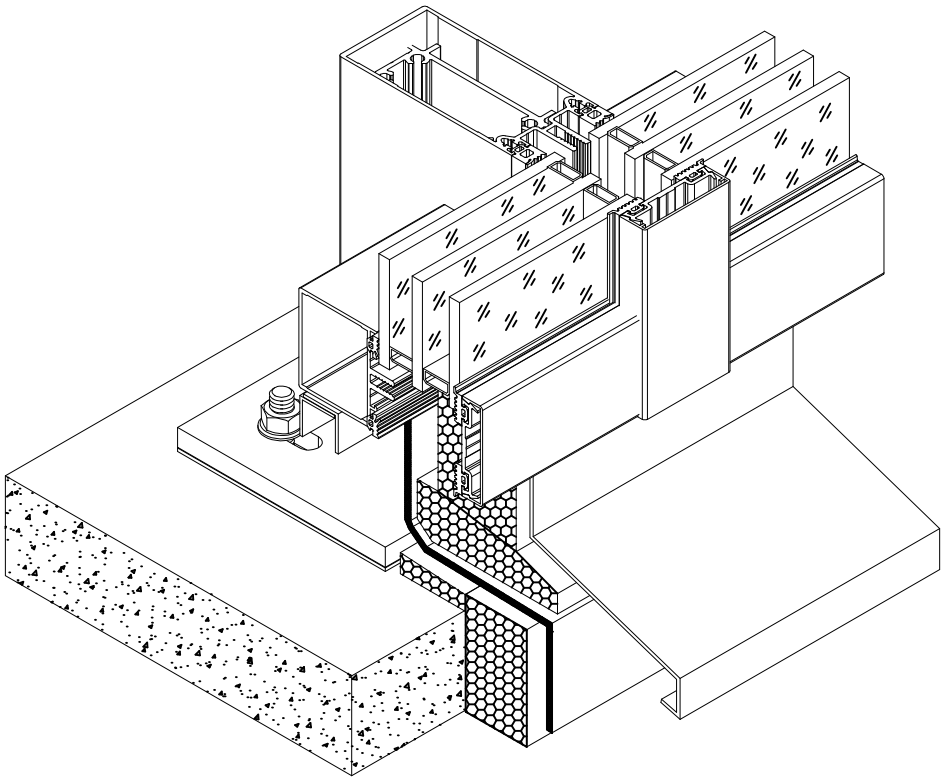

Сечения и узловые решения
Узел фасада со встроенным окном

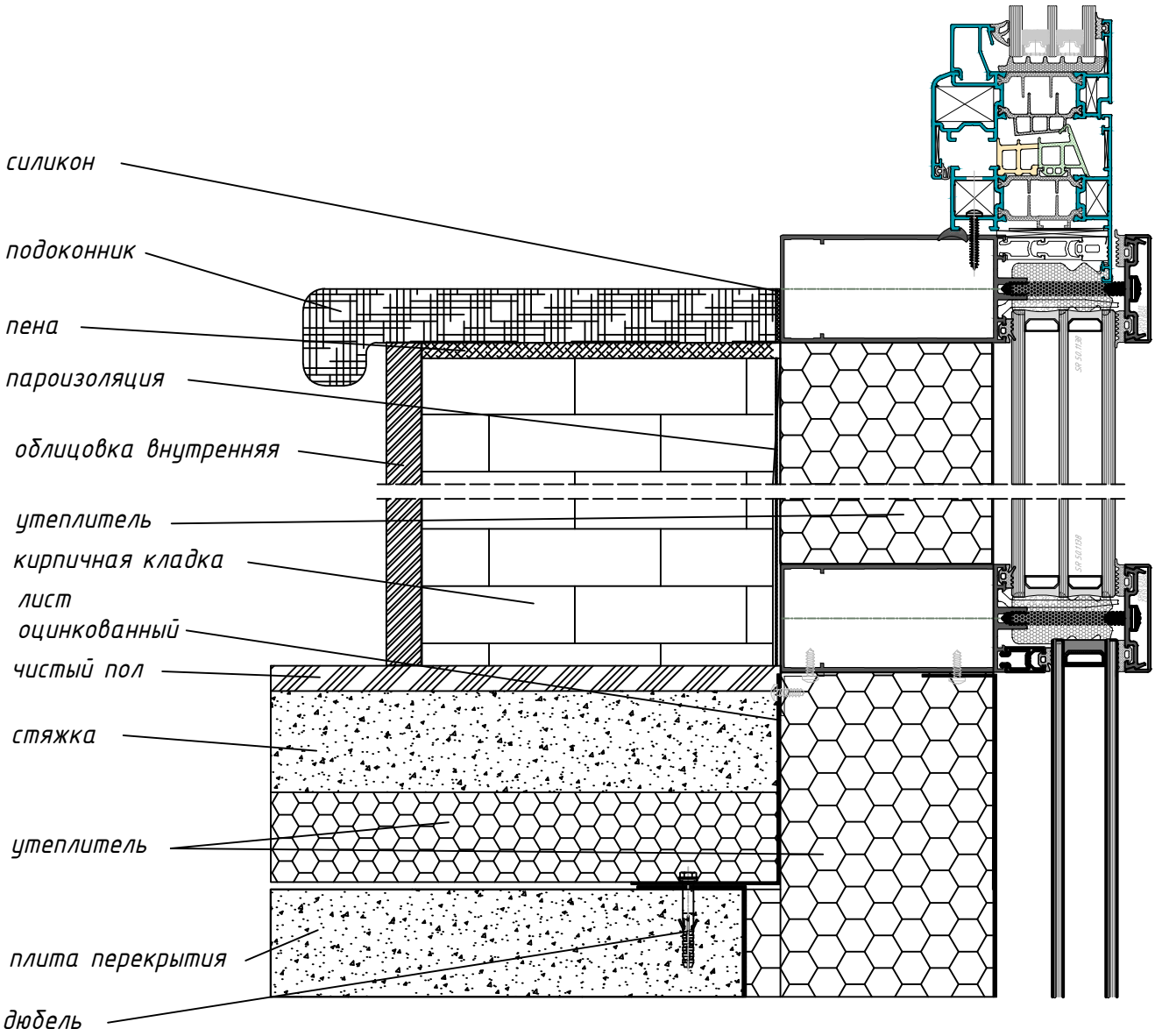

Сечения и узловые решения
Узел верхнего примыкания фасада к парапету

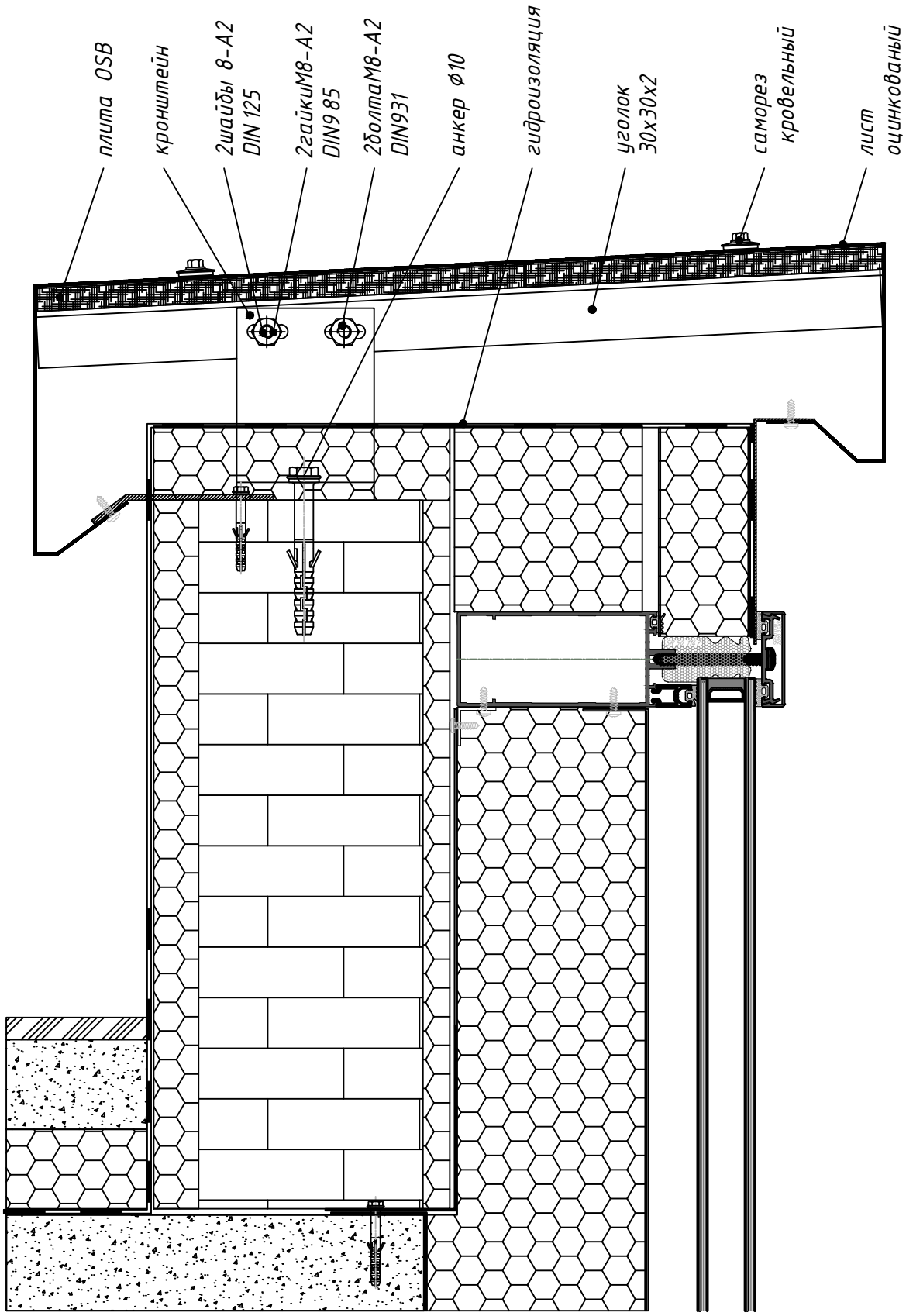

Узел примыкания фасада к композиту на внутреннем угле

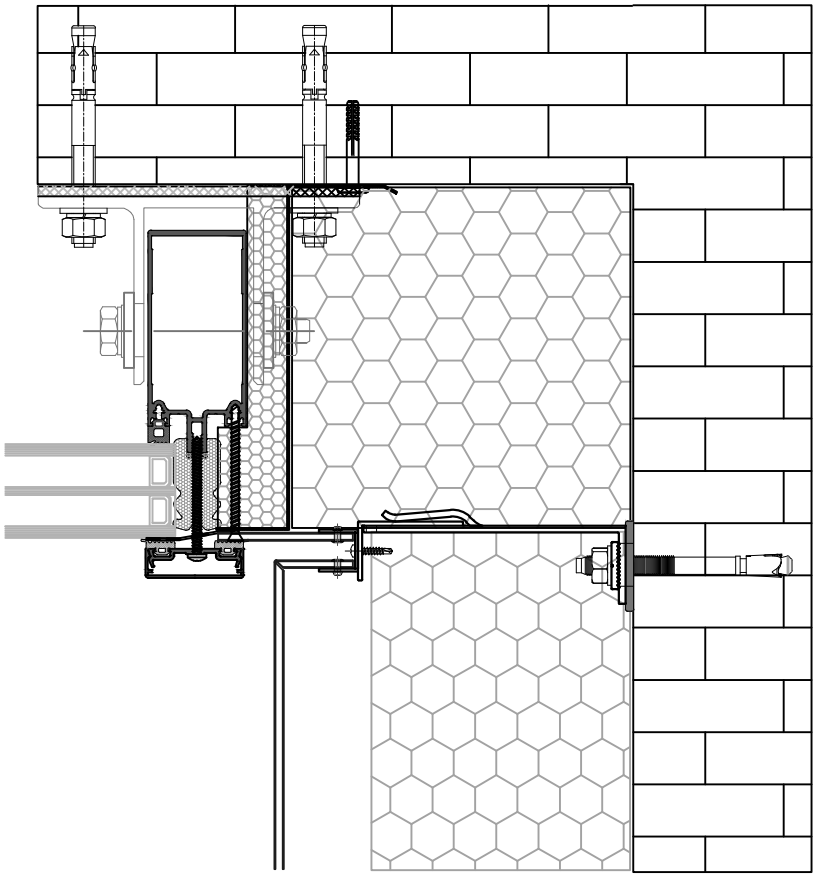

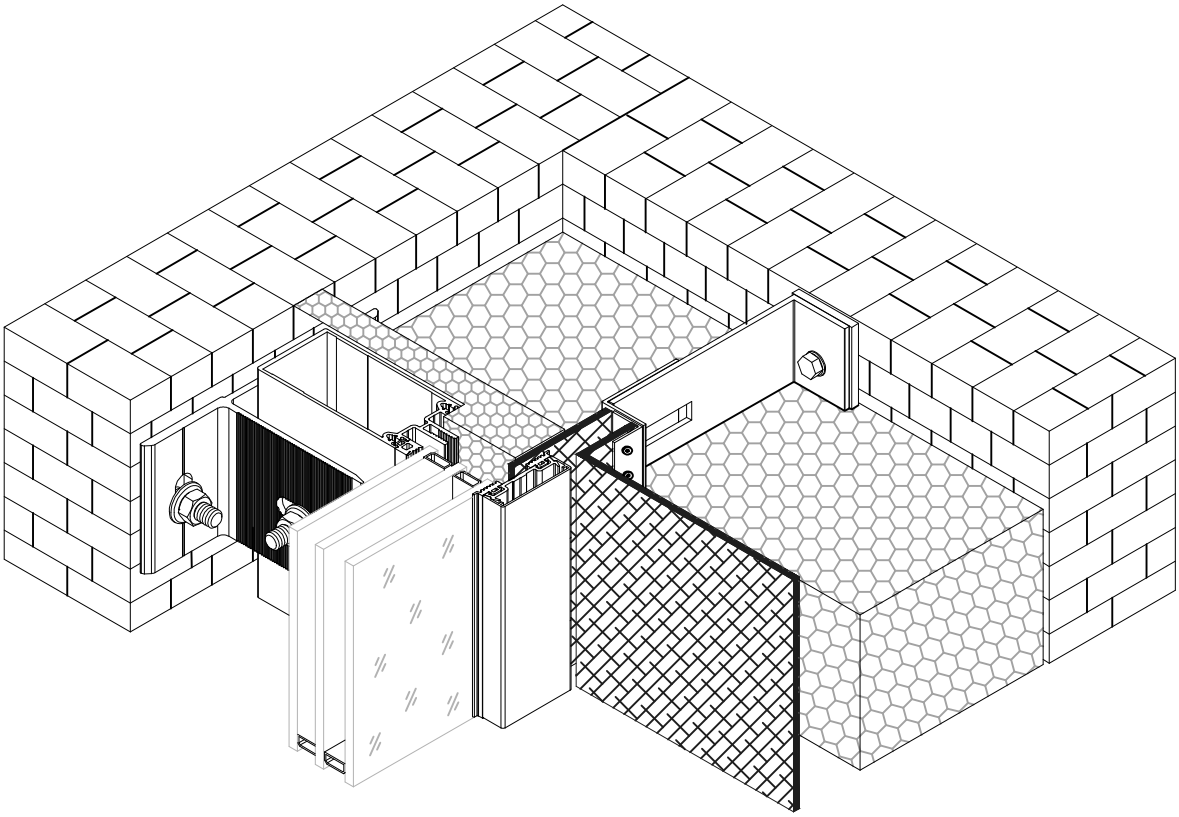

Сечения и узловые решения
Узел бокового примыкания фасада к композиту

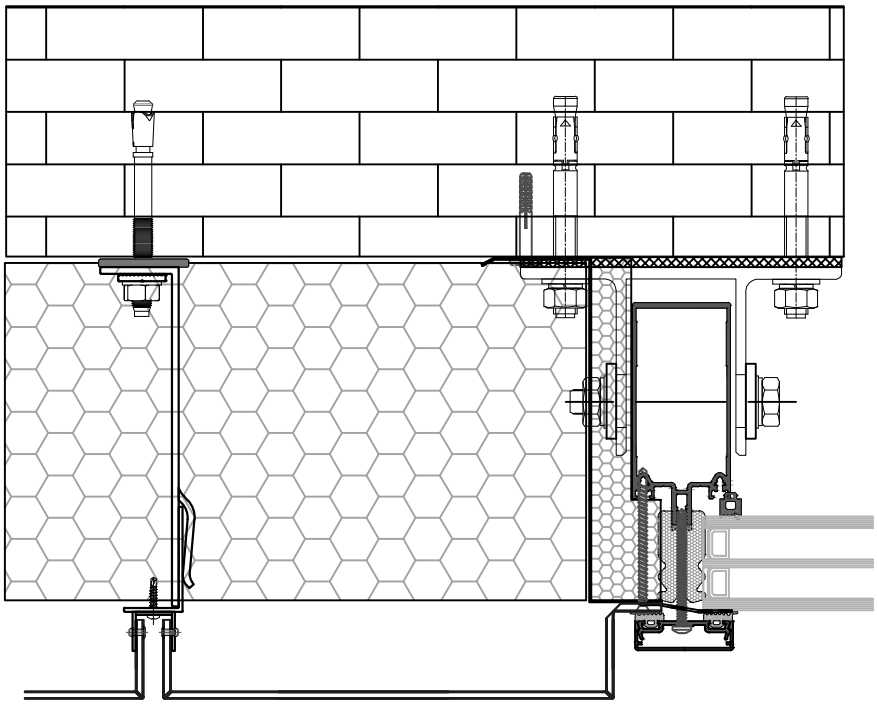

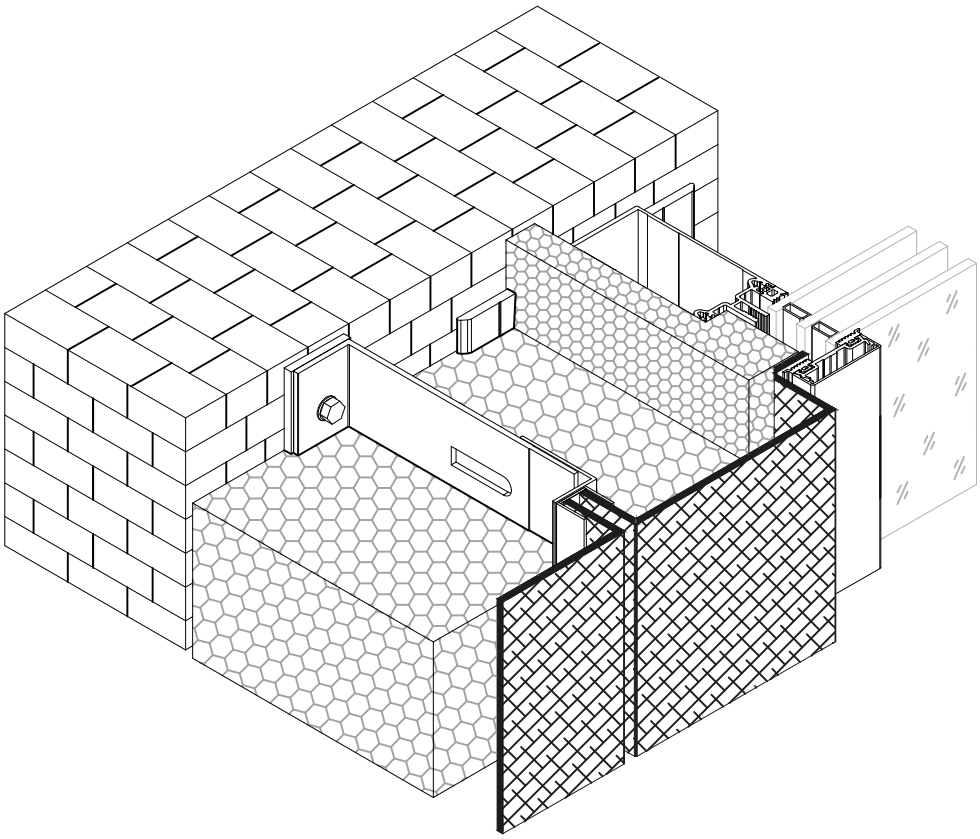

Сечения и узловые решения
Узел нижнего примыкания фасада к композиту

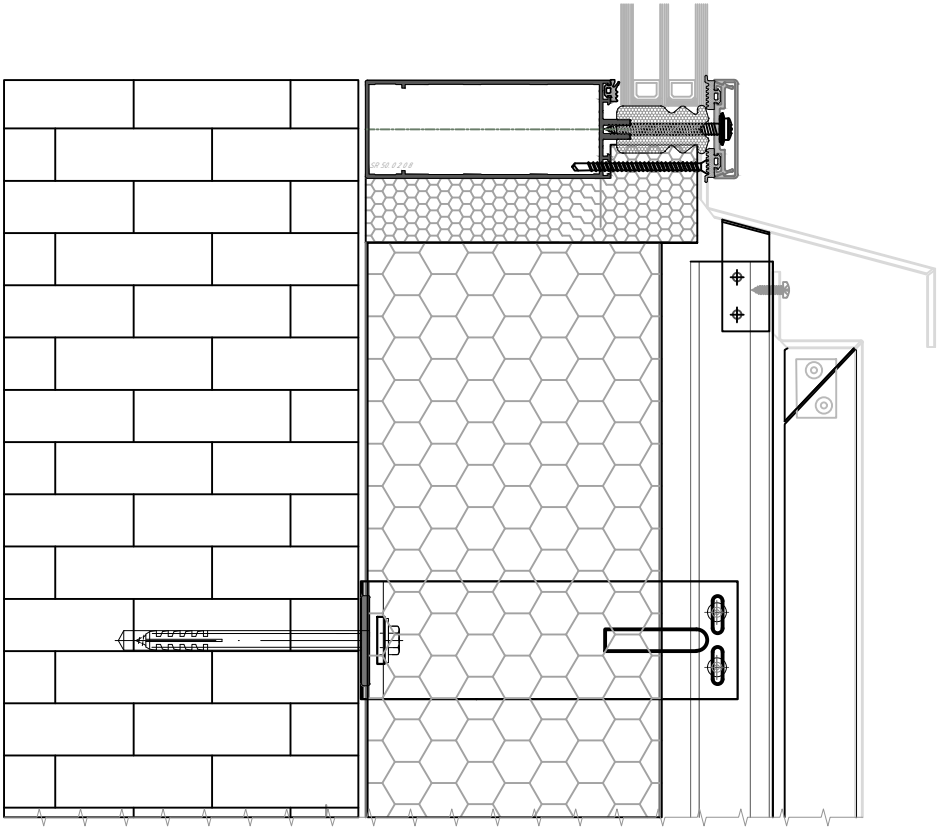

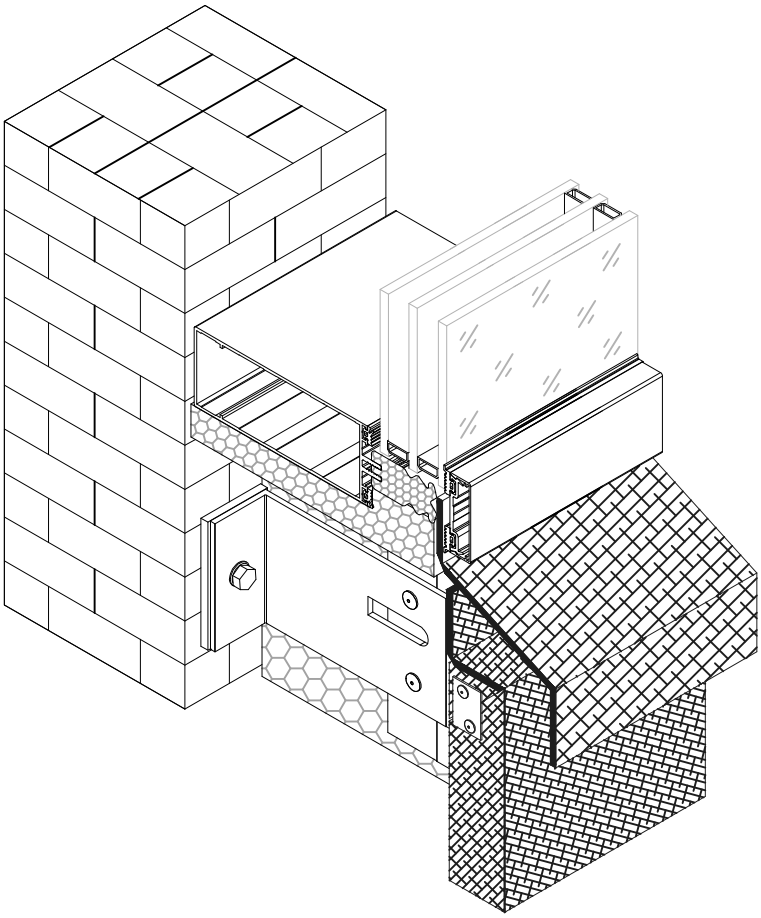

Сечения и узловые решения
Узел верхнего примыкания фасада к композиту

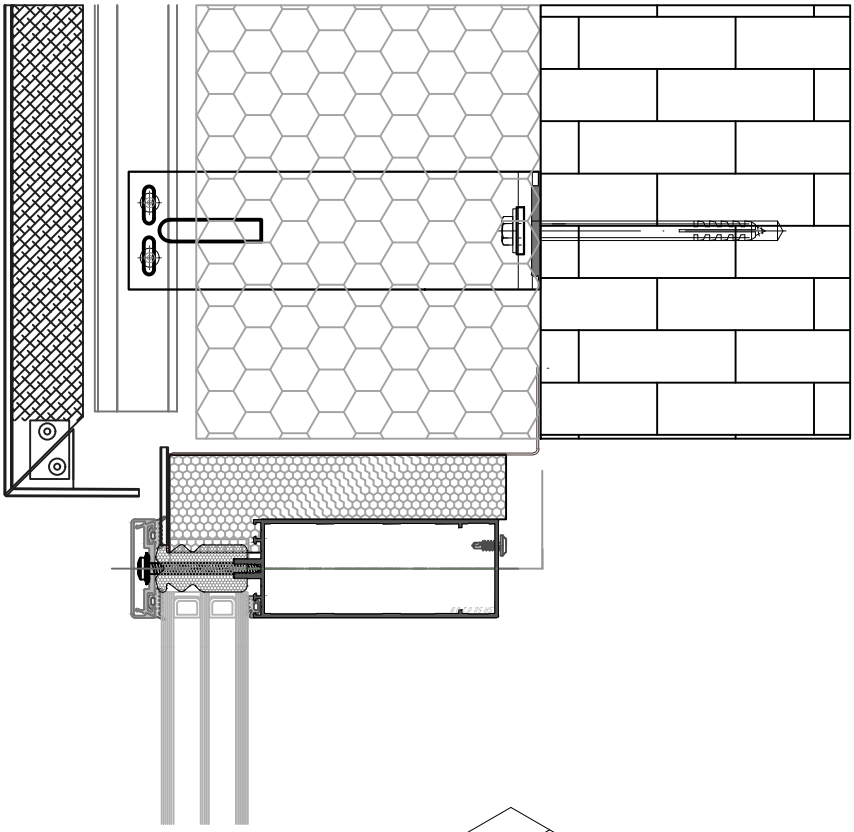

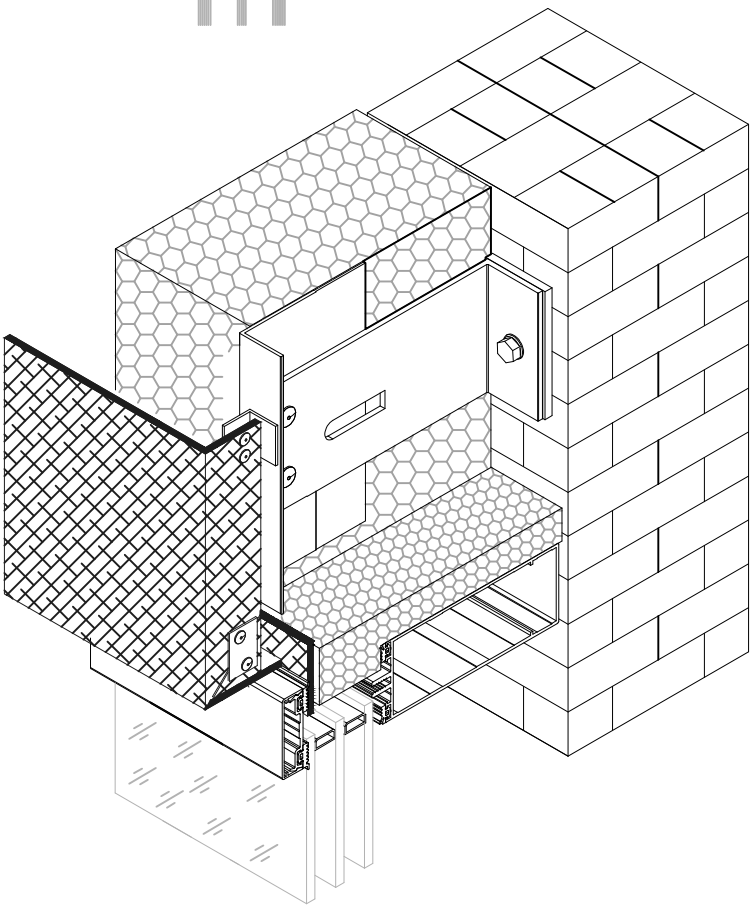

Сечения и узловые решения
Узел верхнего примыкания фасада к керамограниту
Вариант 1

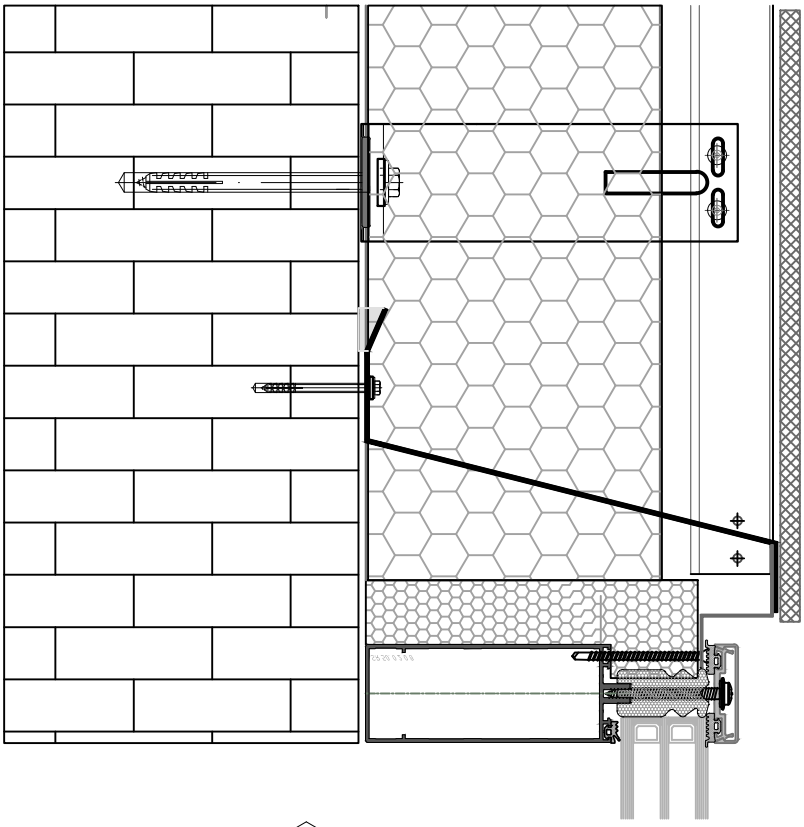

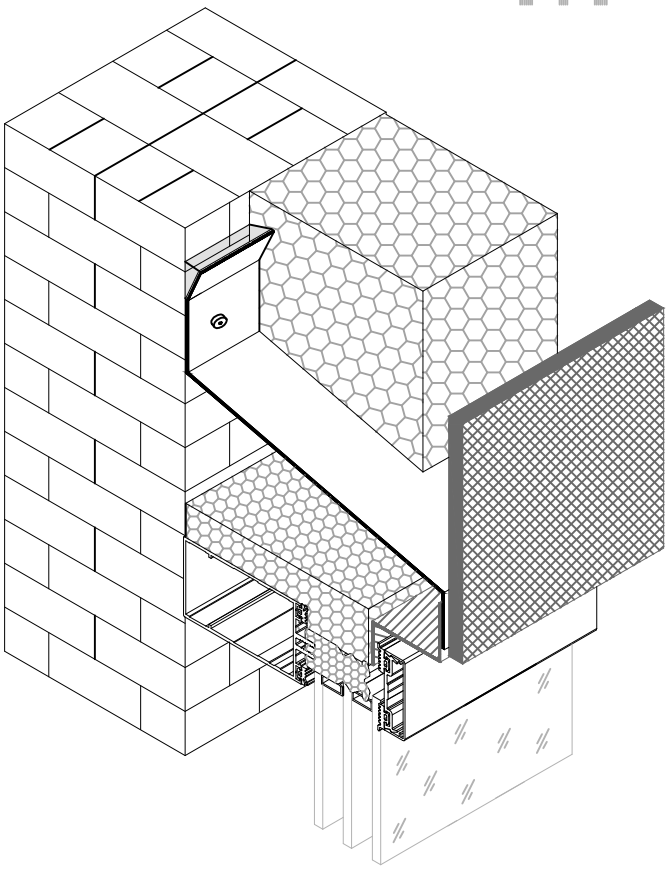

Сечения и узловые решения
Узел верхнего примыкания фасада к керамограниту
Вариант 2

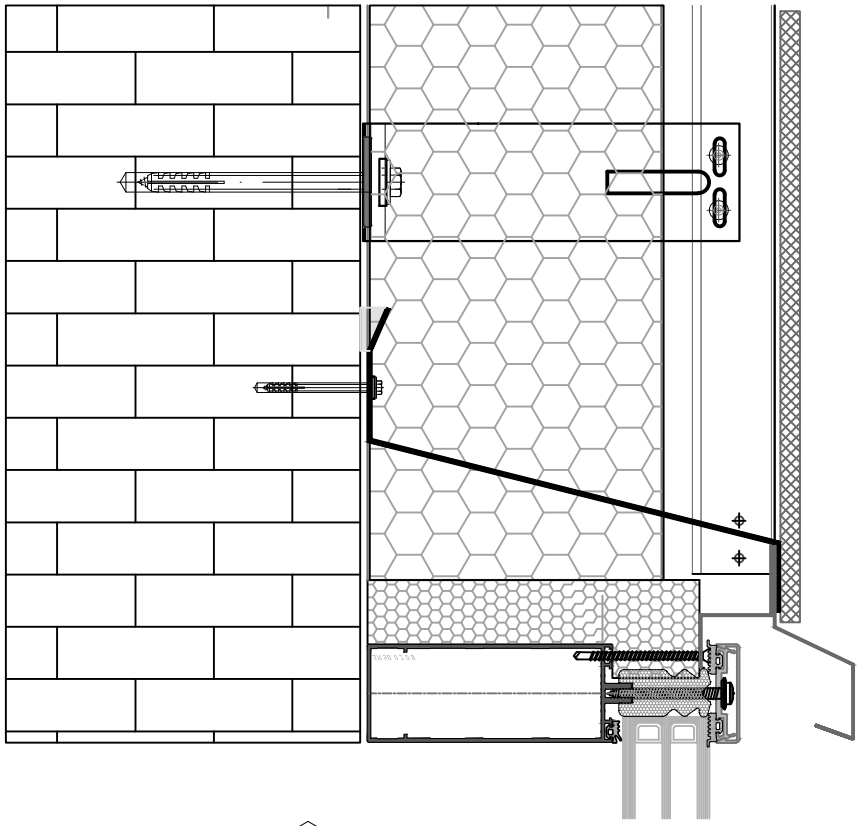

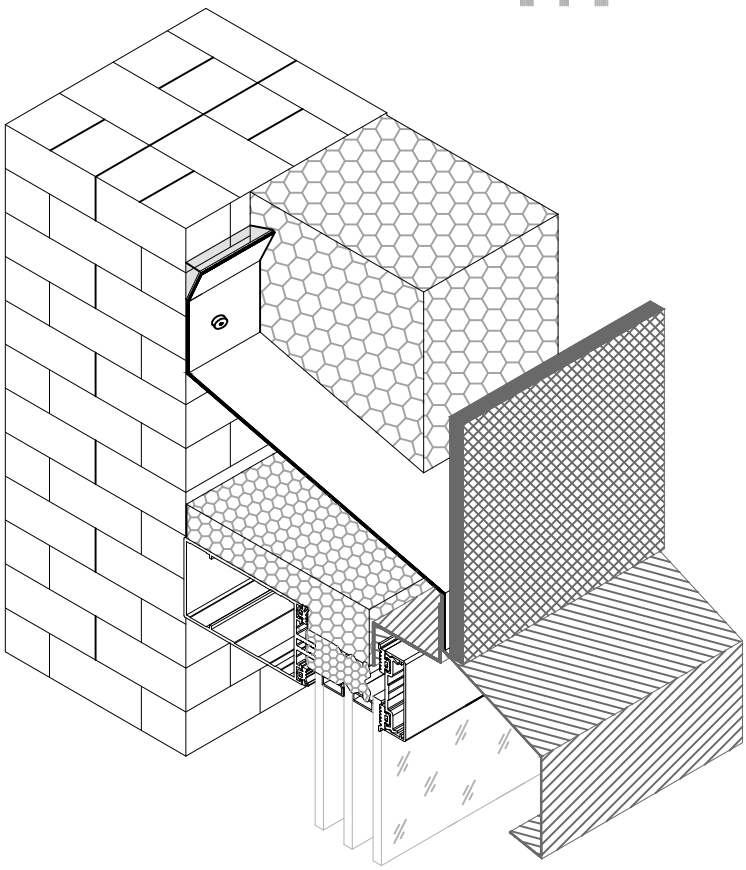

Сечения и узловые решения
Узел верхнего примыкания фасада к керамограниту
Вариант 3

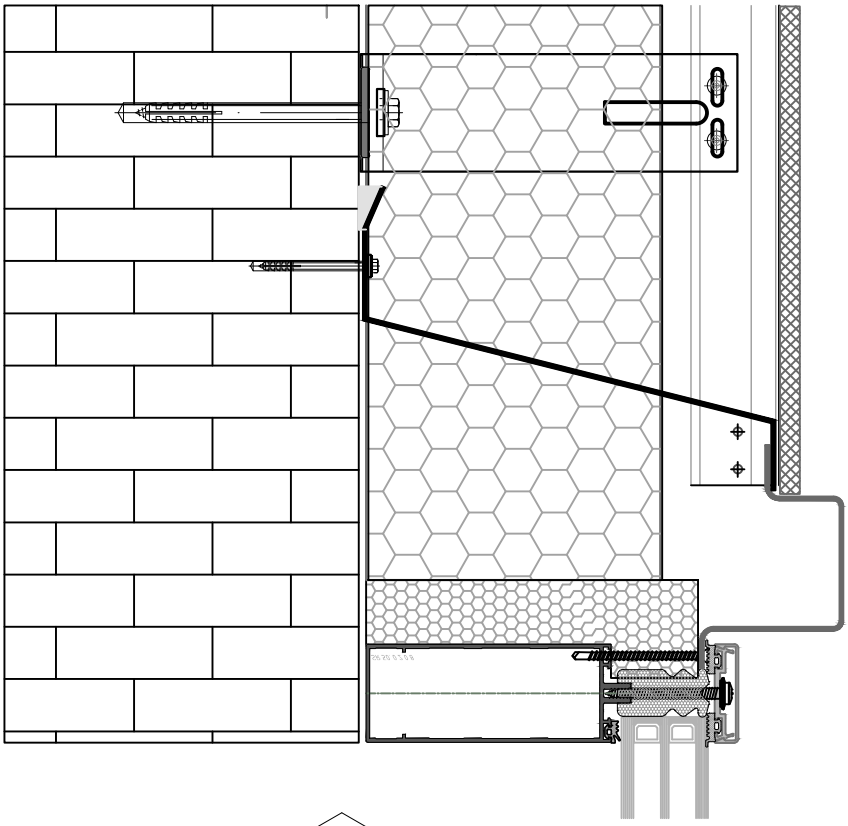

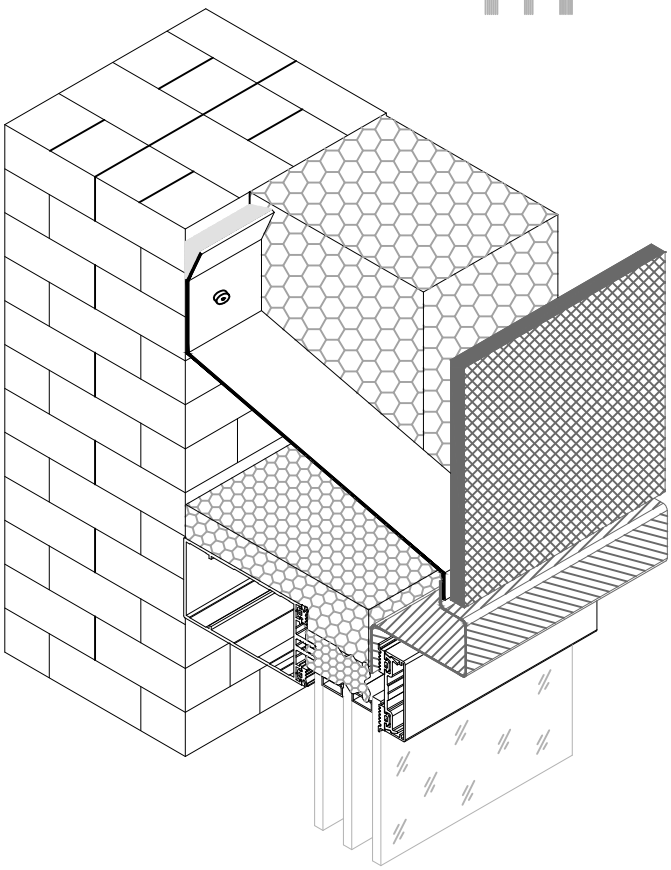

Сечения и узловые решения
Узел нижнего примыкания фасада к керамограниту

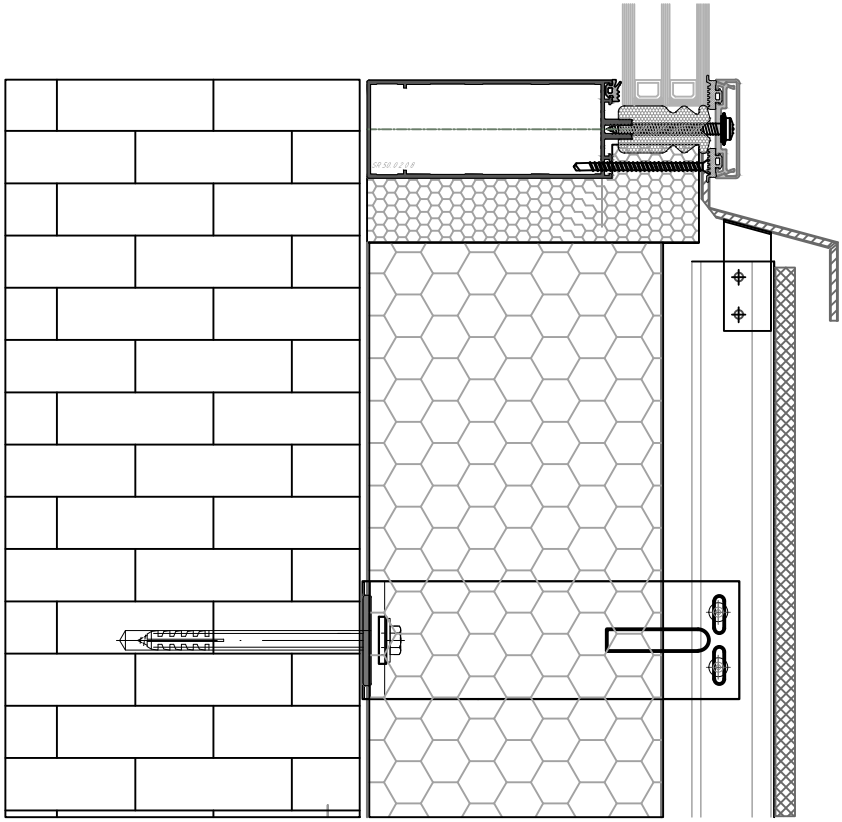

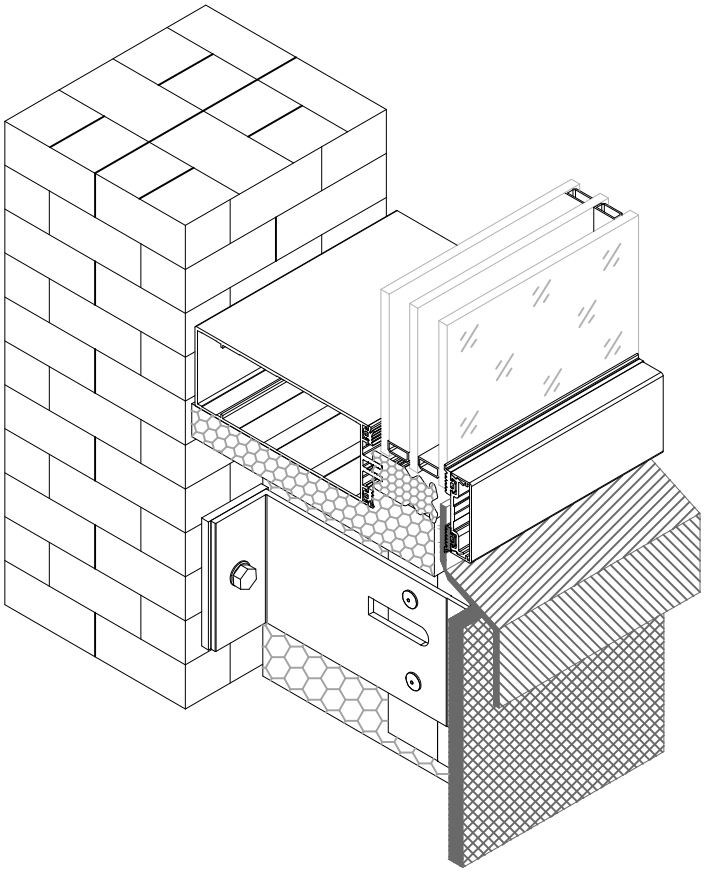

Сечения и узловые решения
Узел бокового примыкания фасада к керамограниту
Вариант1

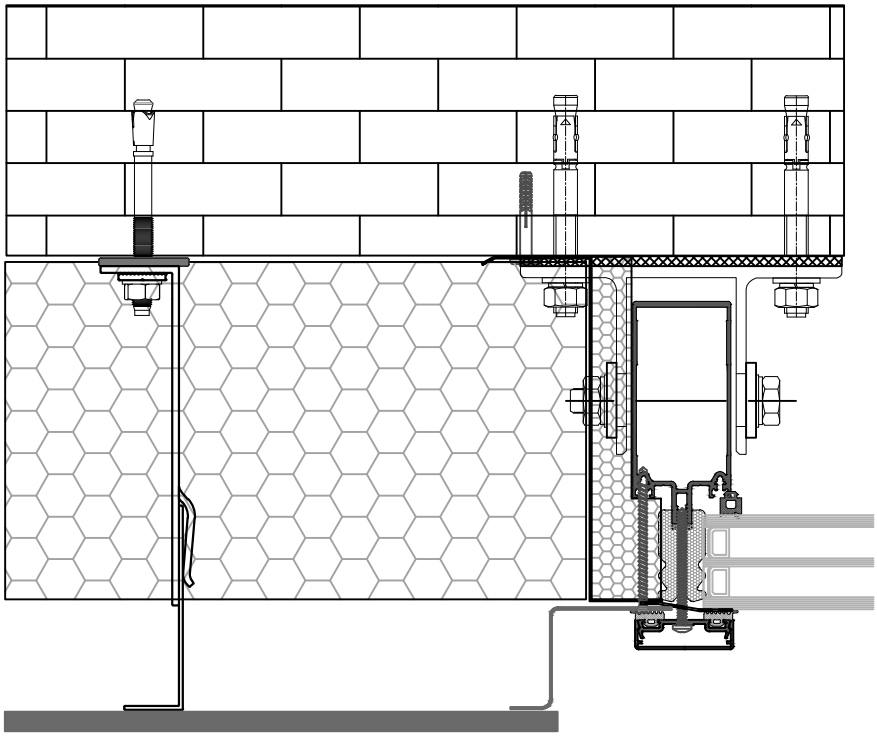

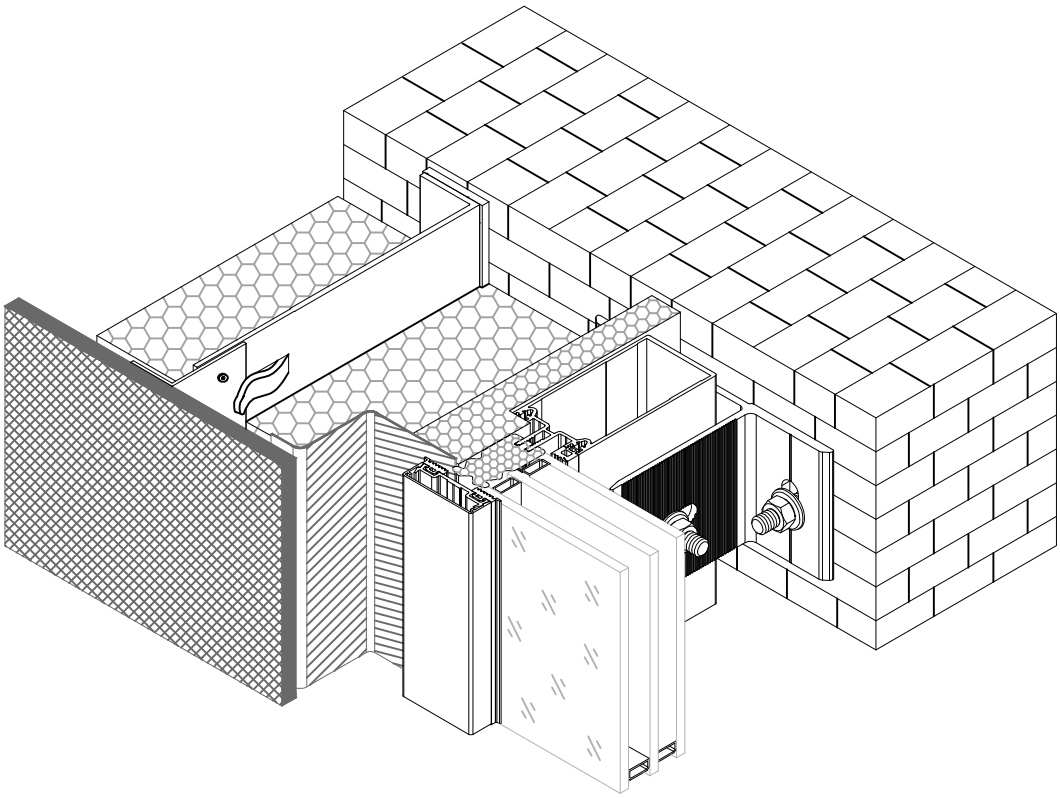

Сечения и узловые решения
Узел бокового примыкания фасада к керамограниту
Вариант2

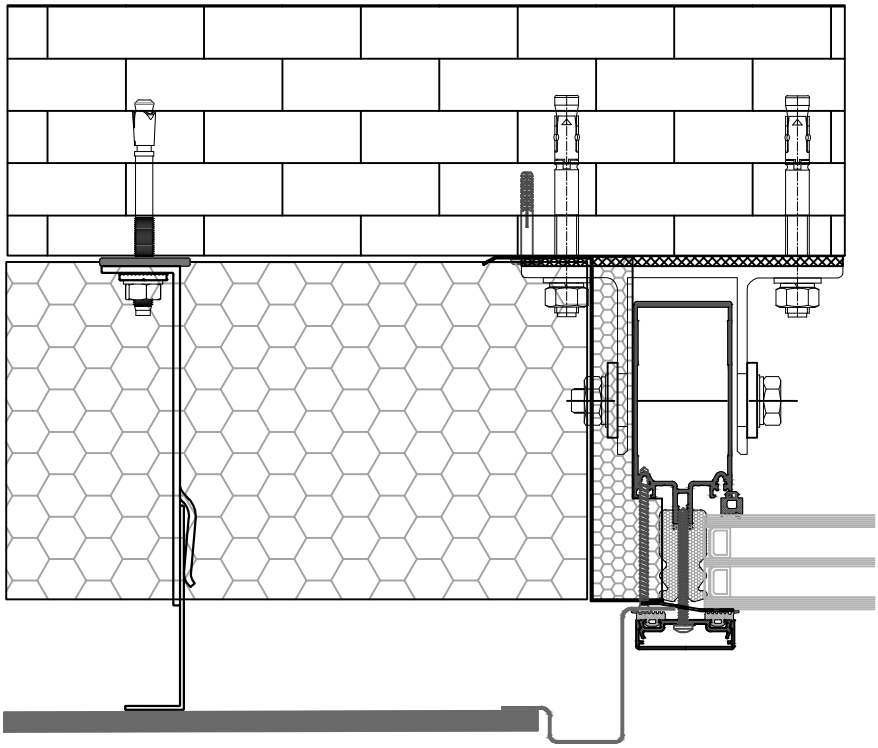

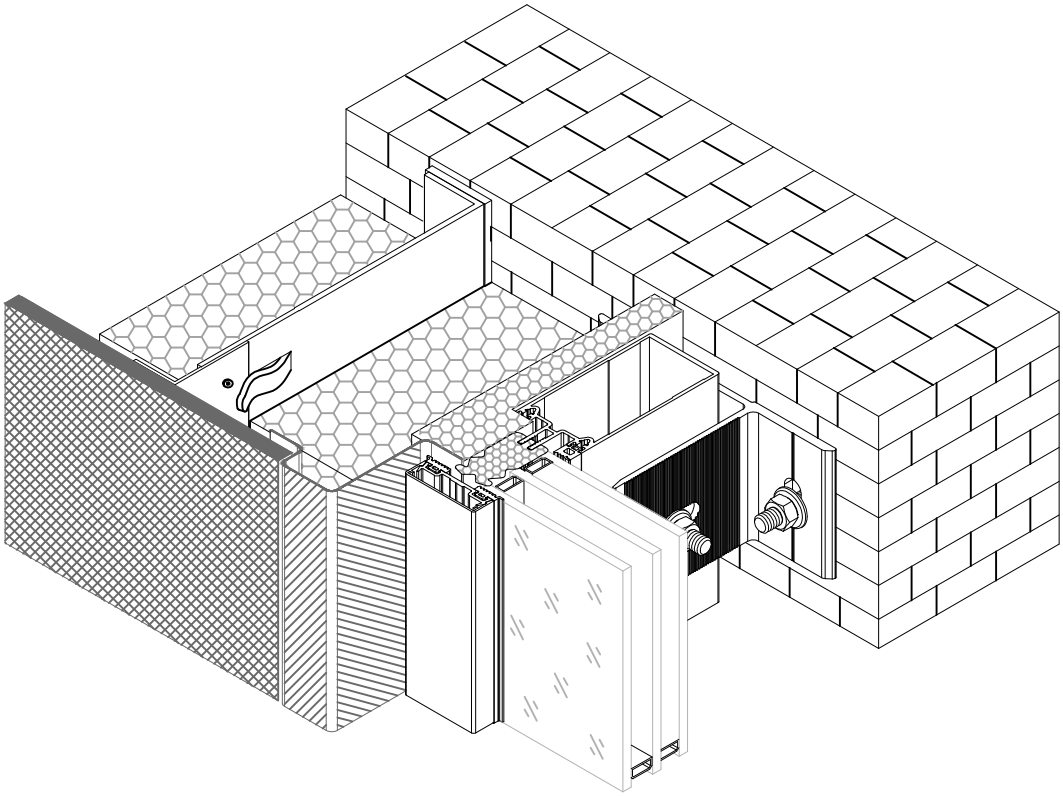

Сечения и узловые решения
Узел примыкания фасада к керамограниту на внутреннем угле

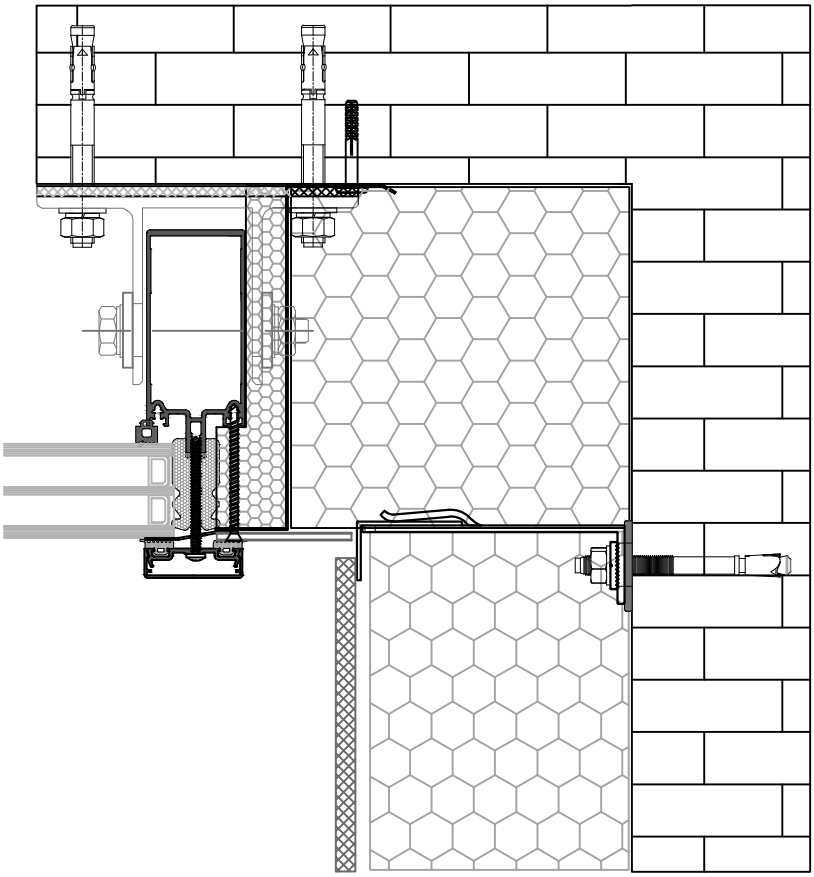

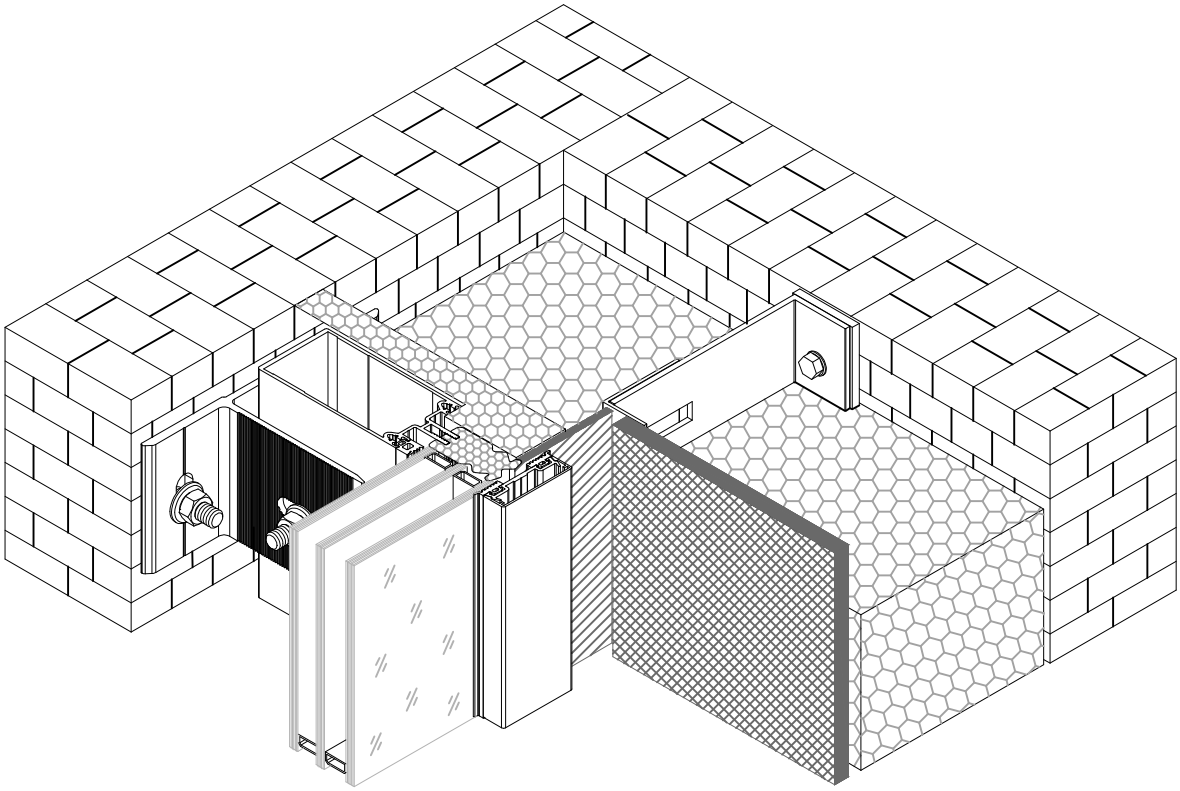

Примыкание внутренней фасадной перегородки к наружному фасаду

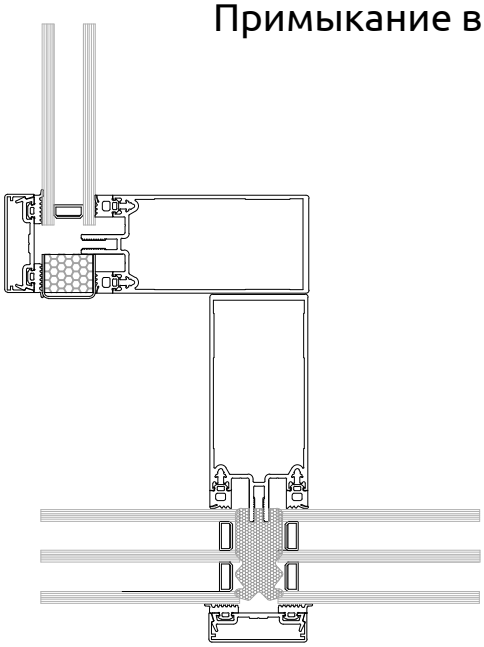

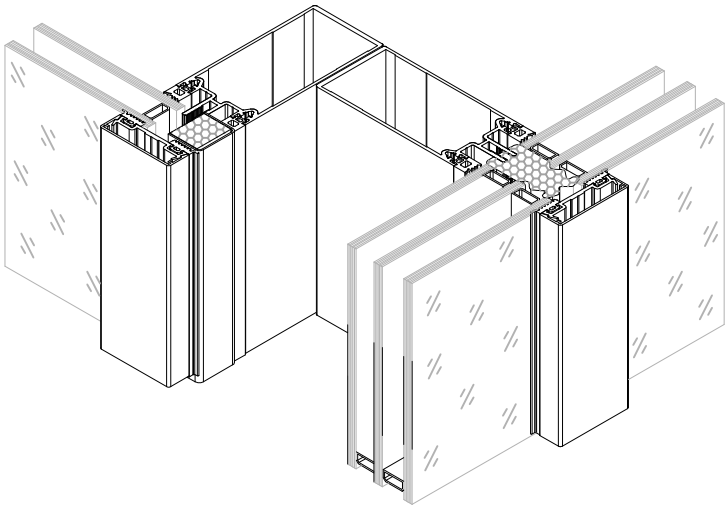

Примыкание внутренней гипсокартонной перегородки к наружному фасаду

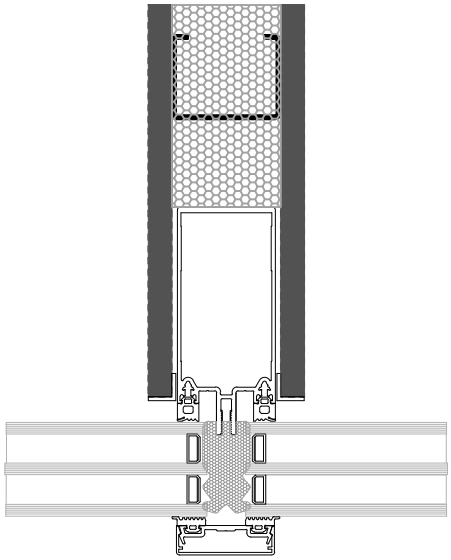

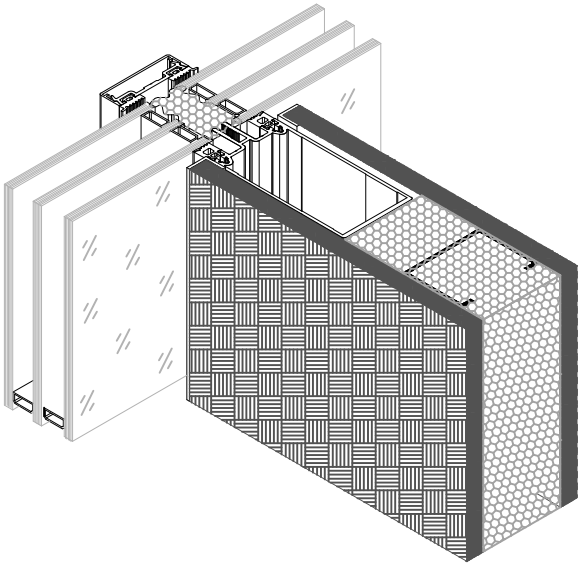

Сечения и узловые решения
Поворот фасада на 90 градусов
Вариант 1

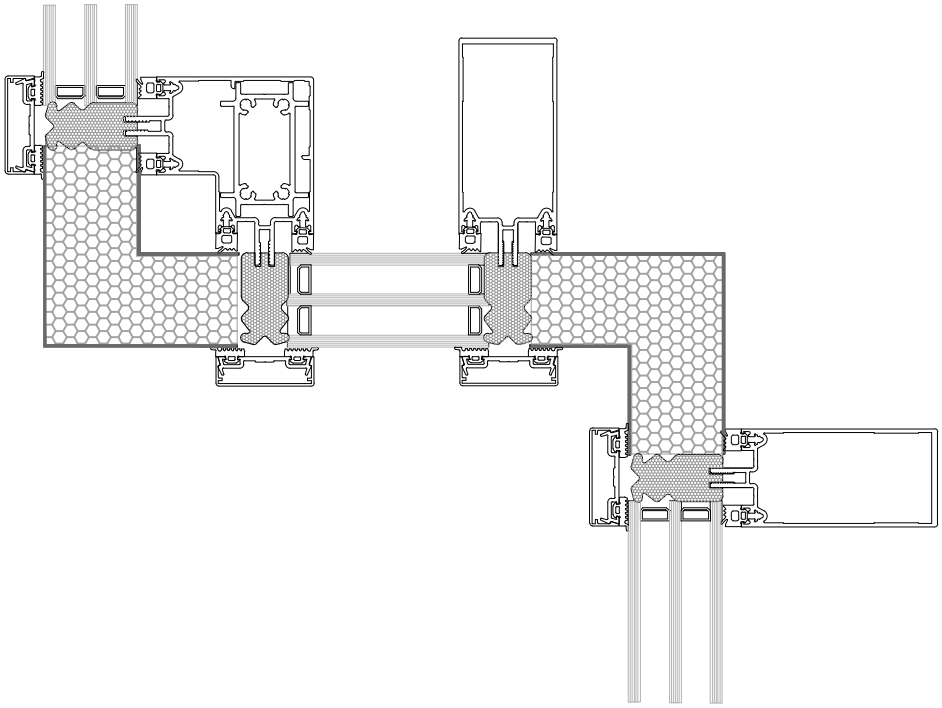

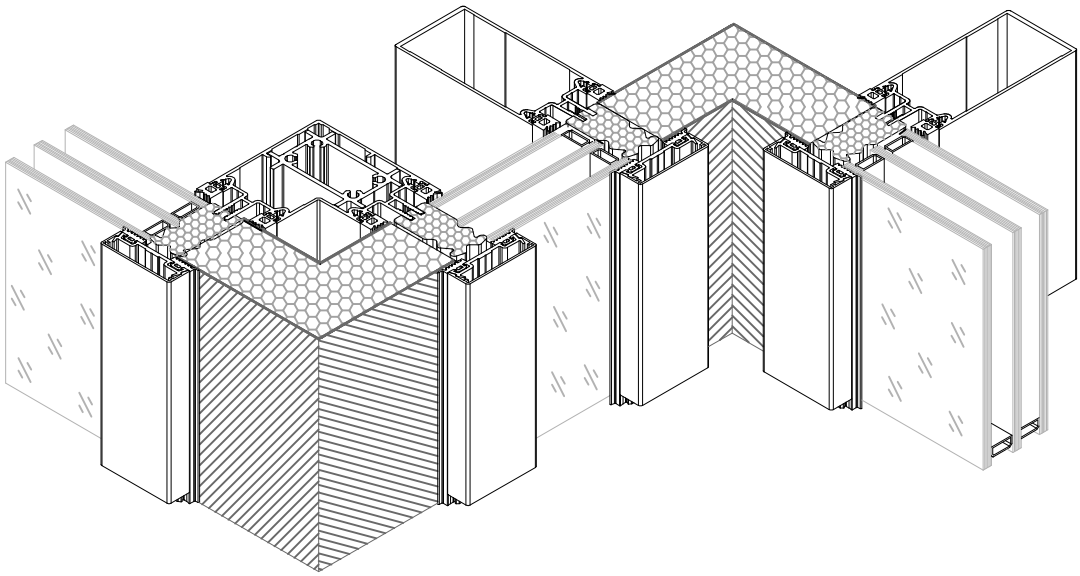

Сечения и узловые решения
Поворот фасада на 90 градусов
Вариант 2

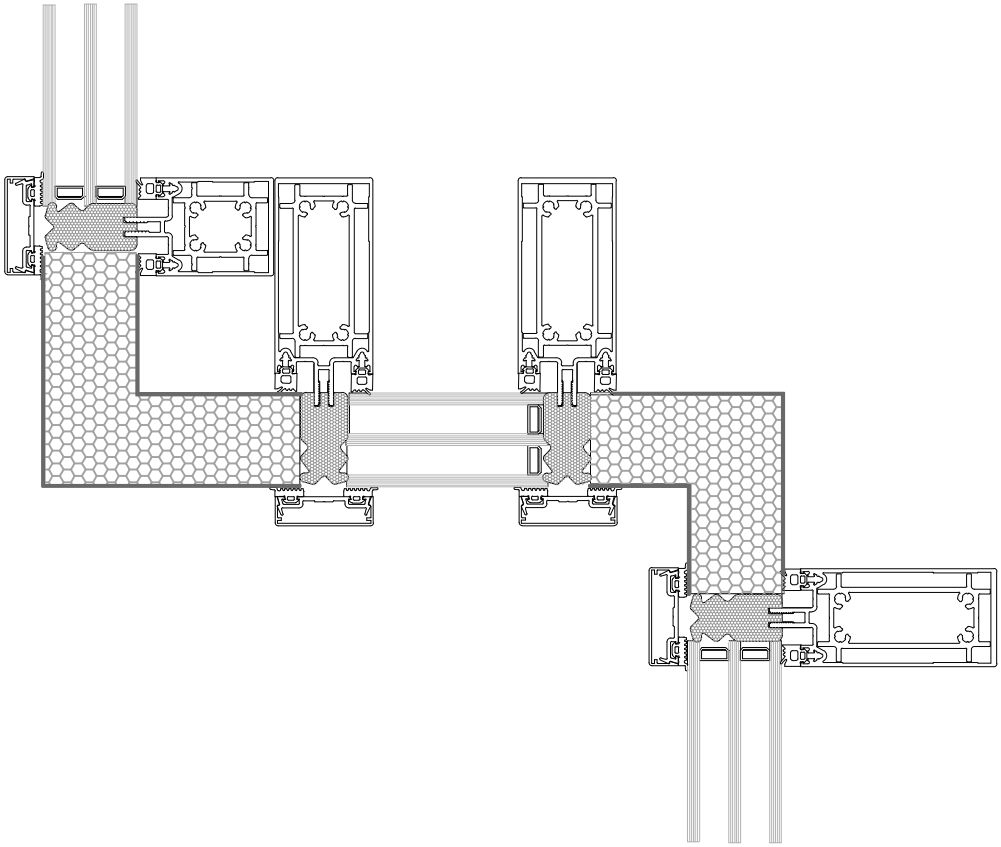

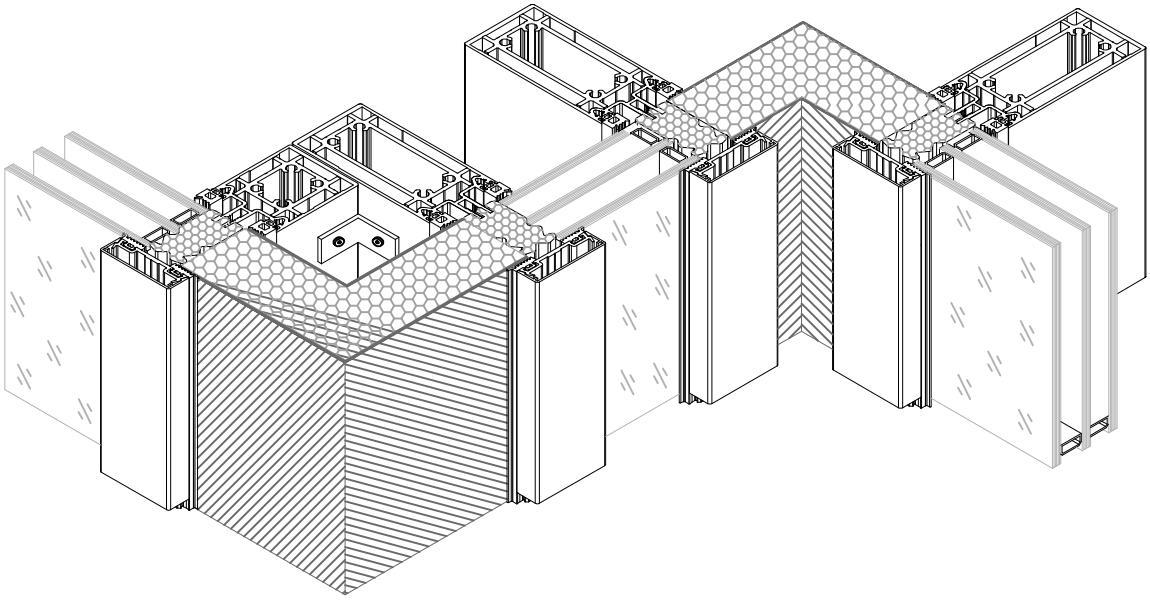

Сечения и узловые решения
Поворот фасада на 90 градусов
Вариант 3

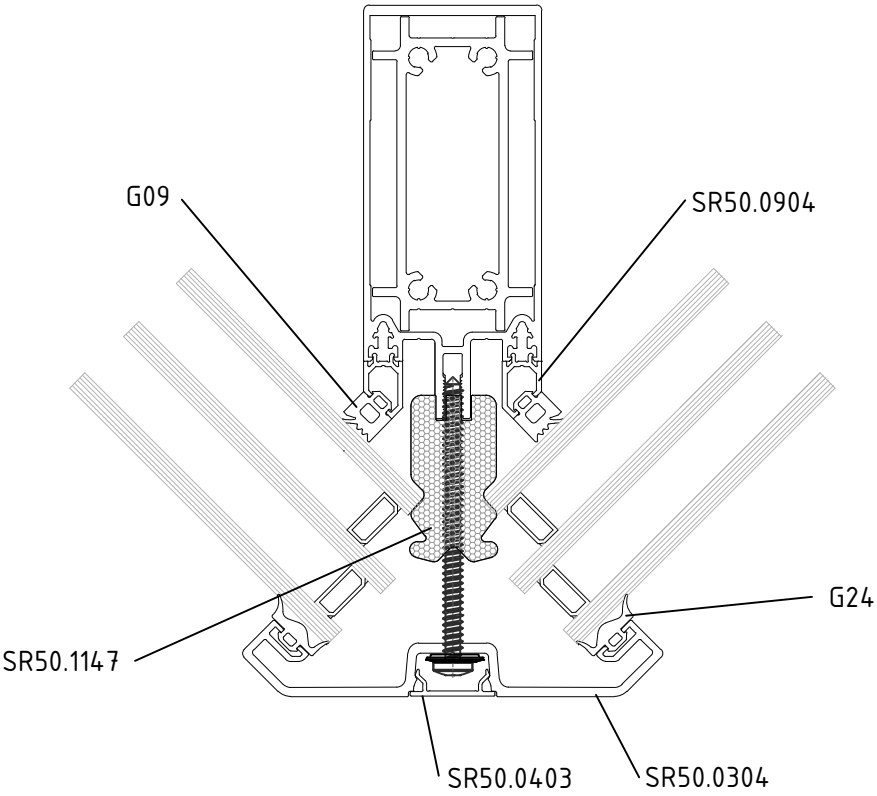

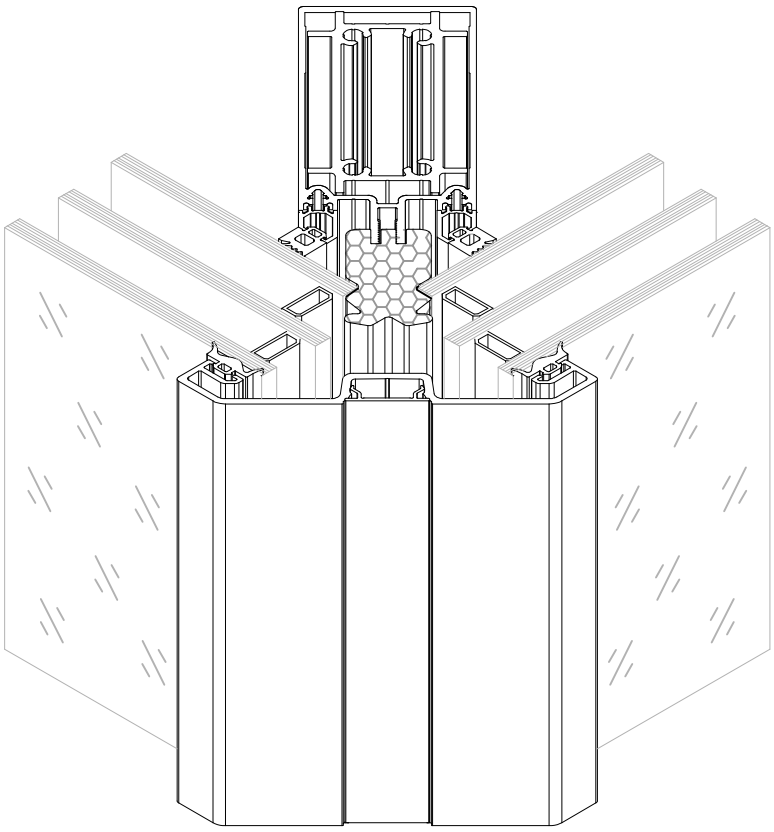

Сечения и узловые решения
Поворот фасада на 90 градусов
Вариант 4

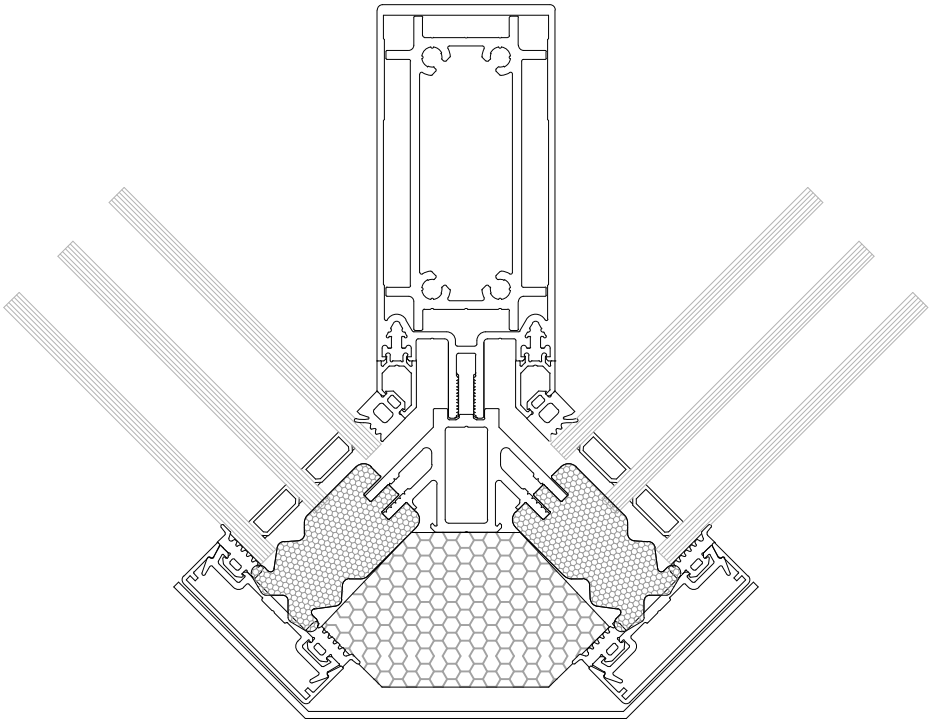

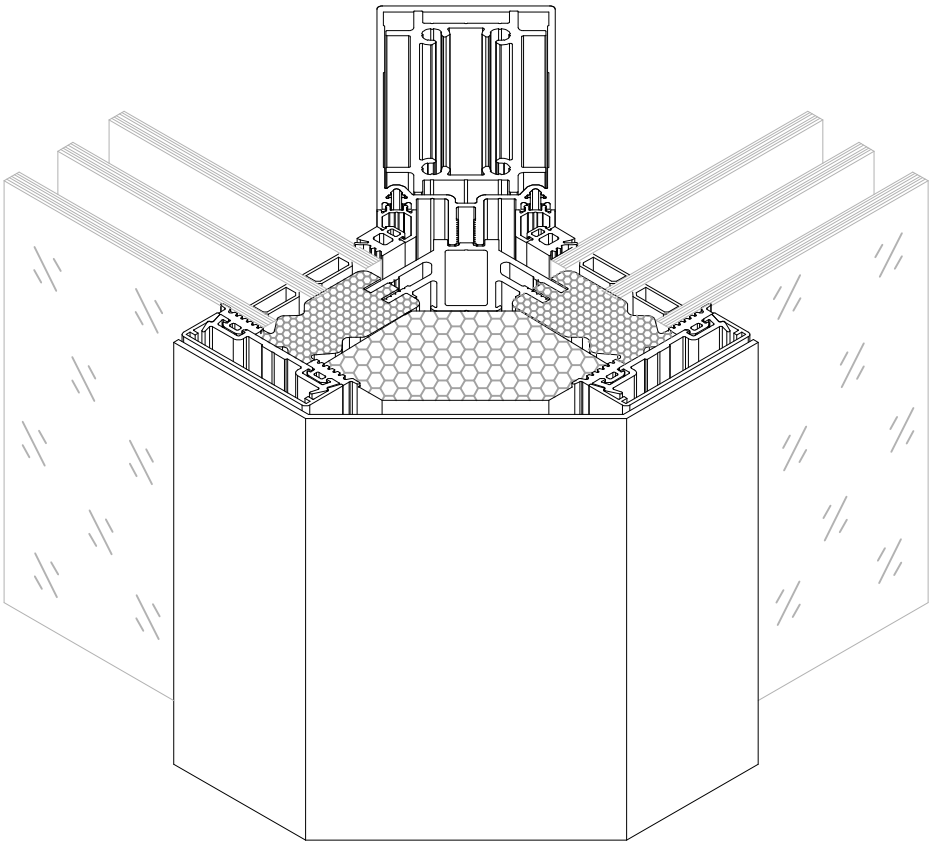

Сечения и узловые решения
Поворот фасада на 90 градусов
Вариант 5

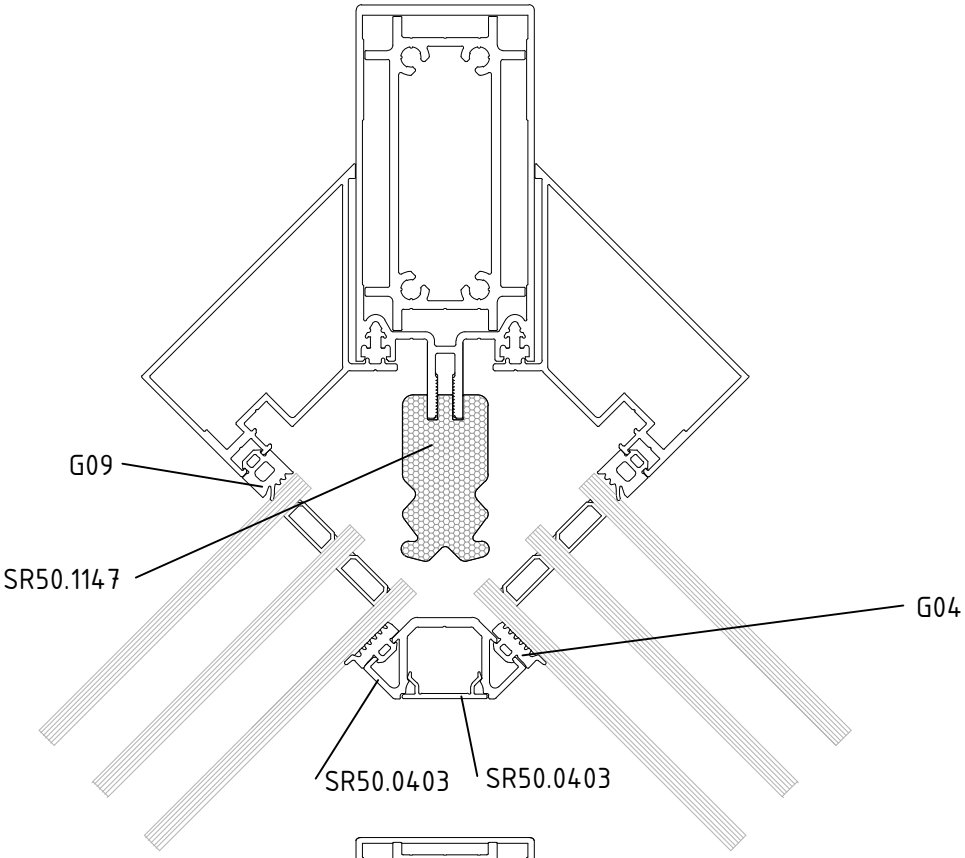

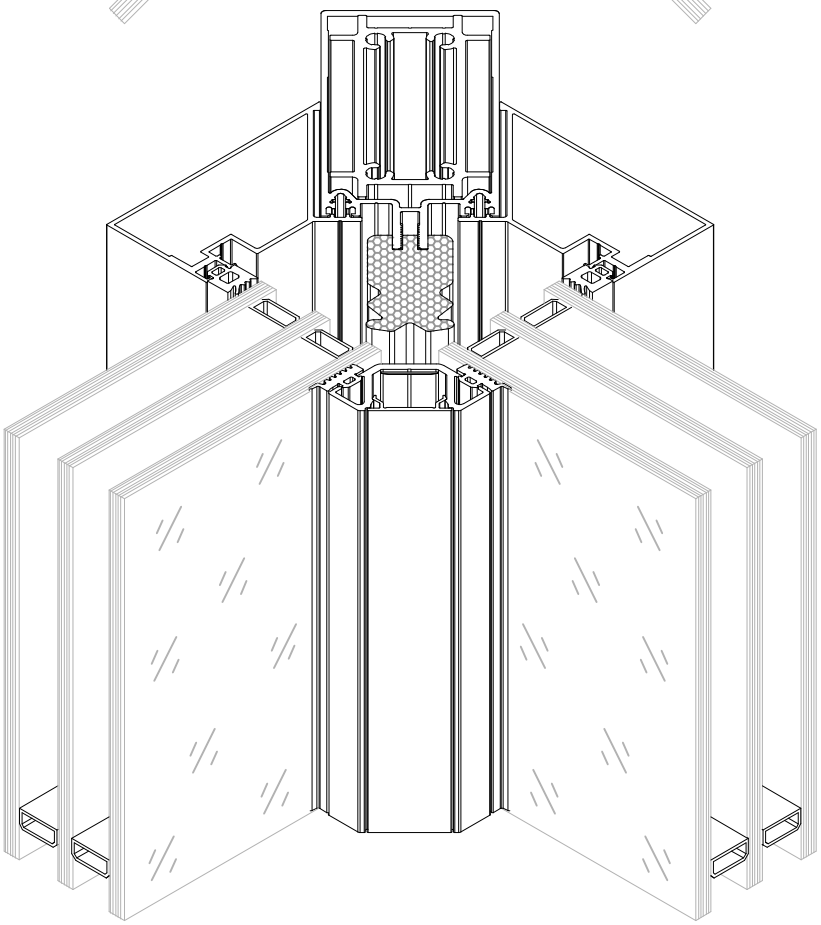

Сечения и узловые решения
Поворот фасада на 135 градусов

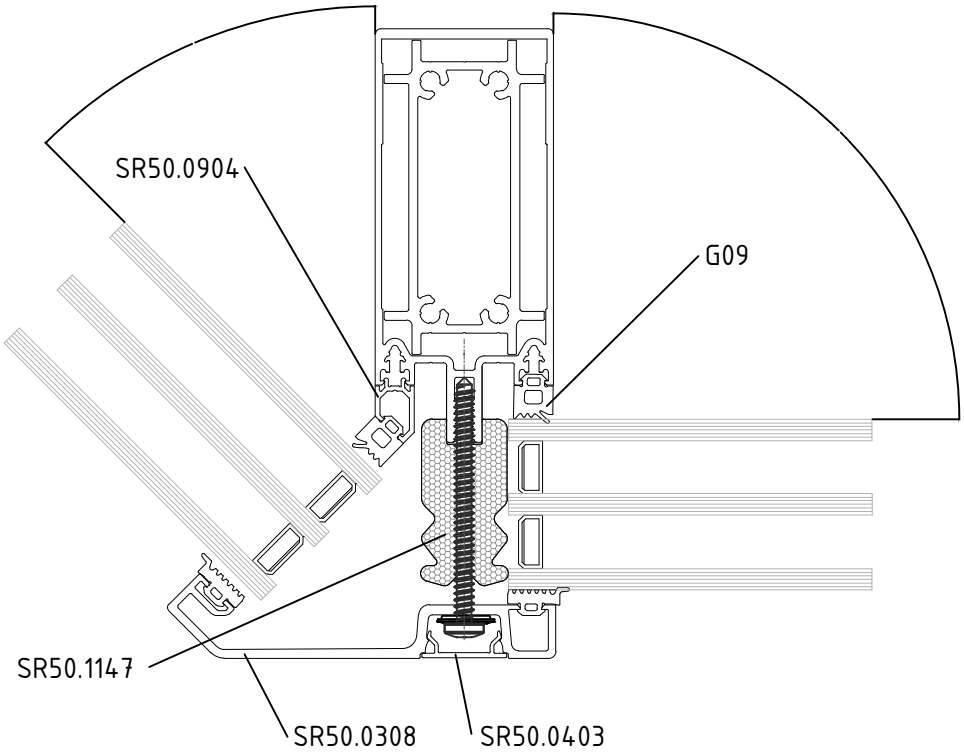

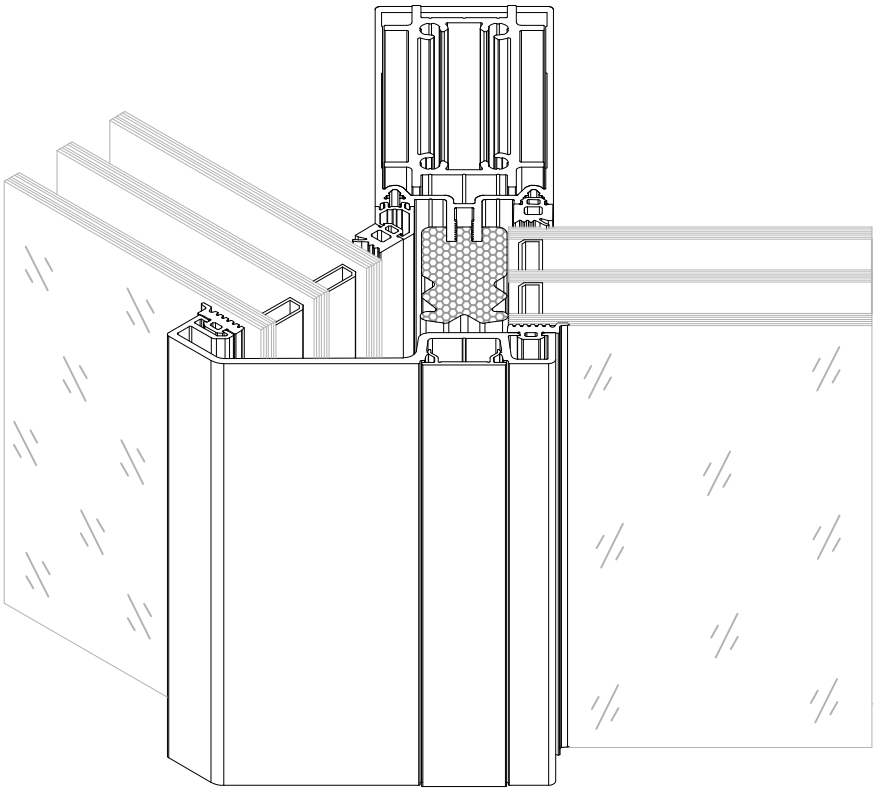

Сечения и узловые решения
Поворот фасада на 150 градусов

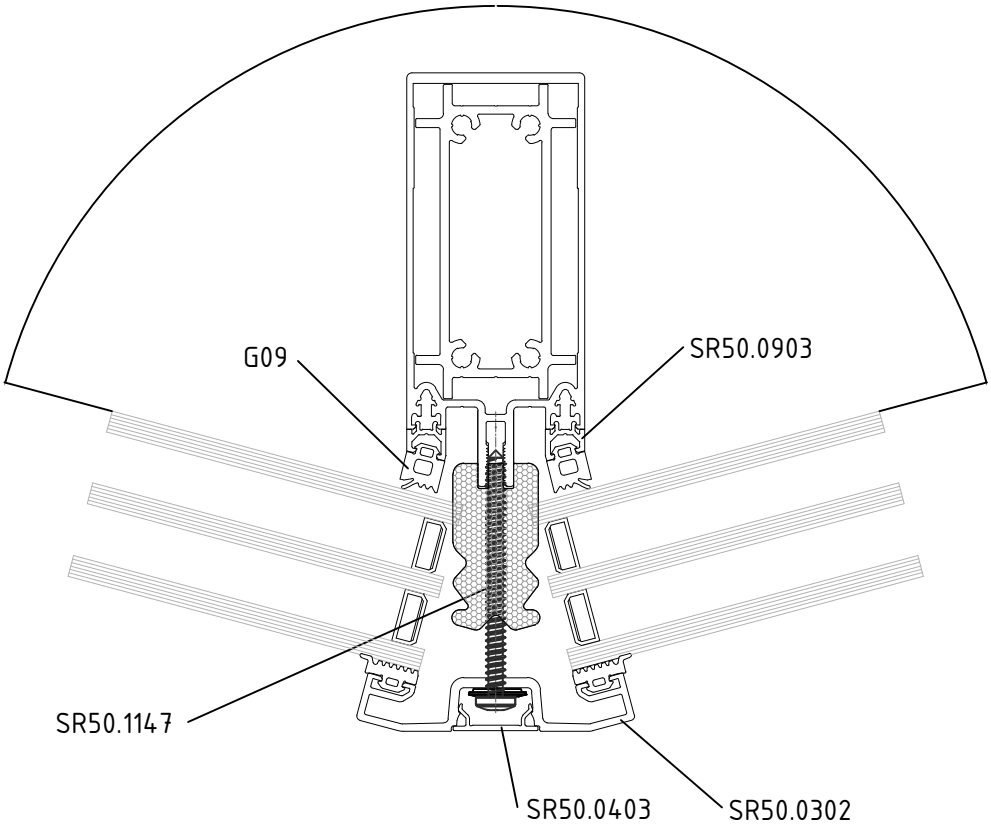

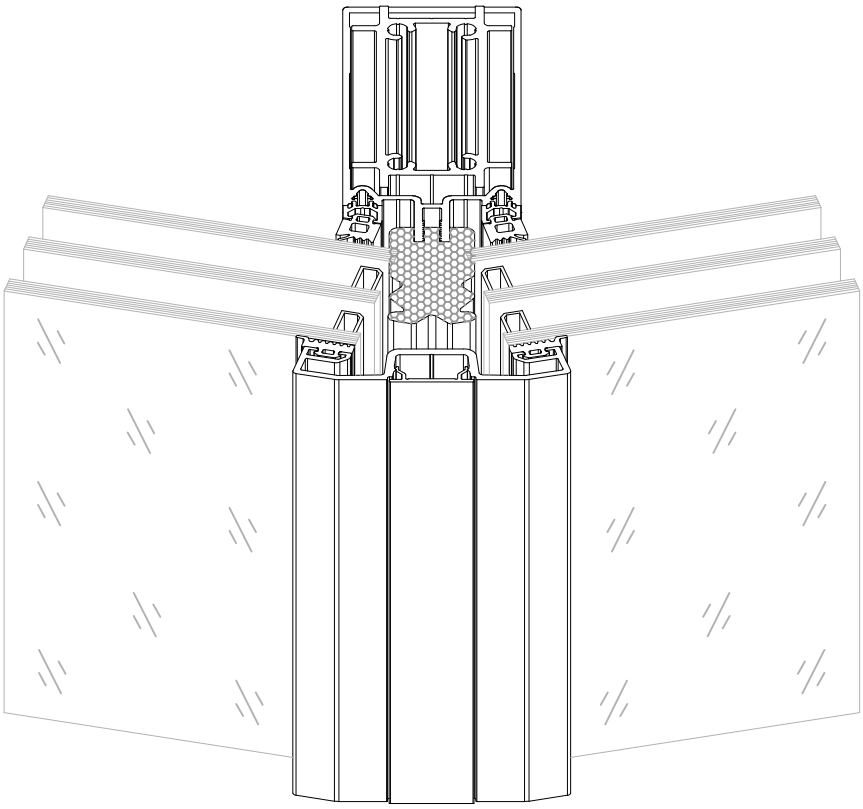

Схемы сборки витражей

Схема последовательной сборки витражей

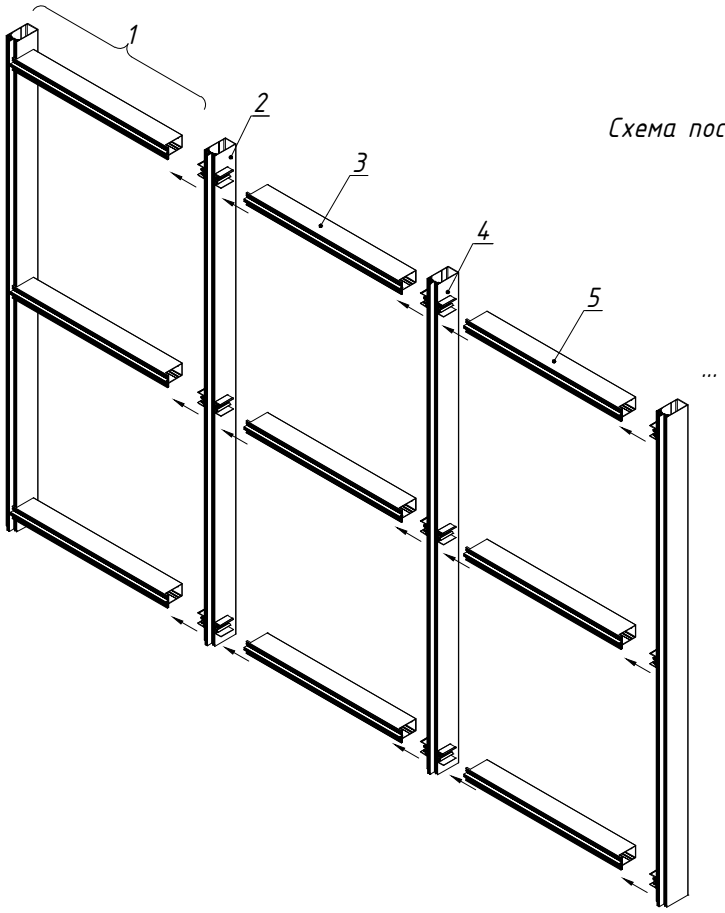

Схема параллельной сборки витражей
(ласточкин хвост)

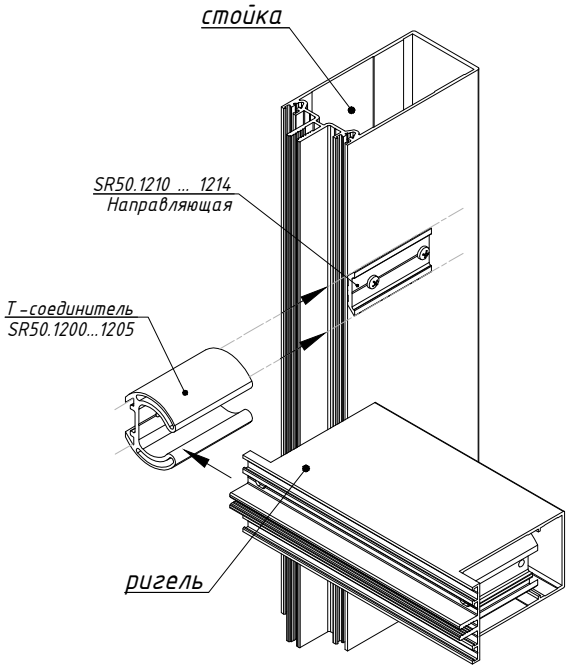

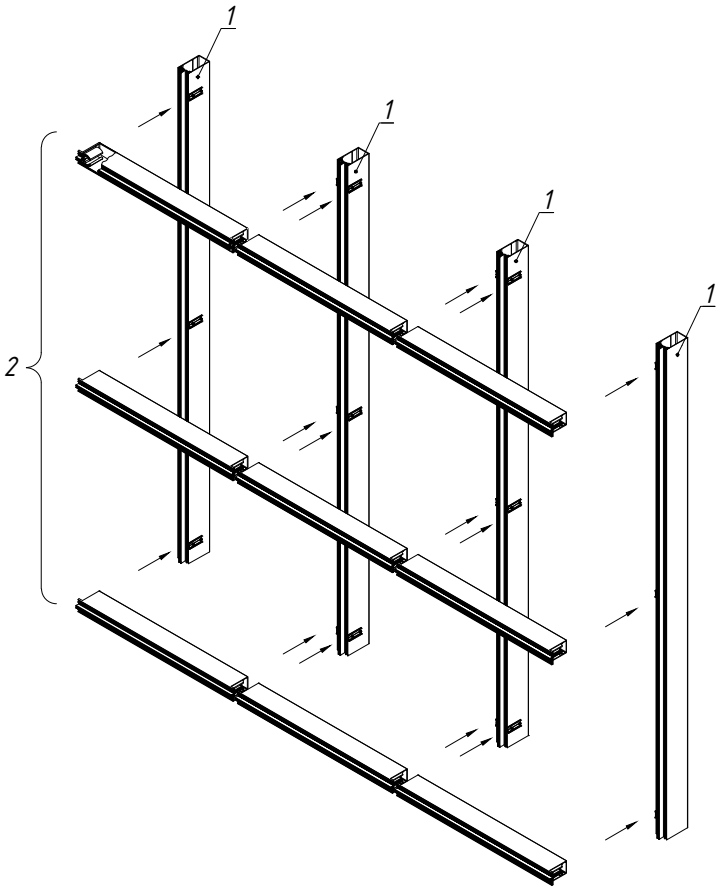

Схема параллельно-блочной сборки витражей

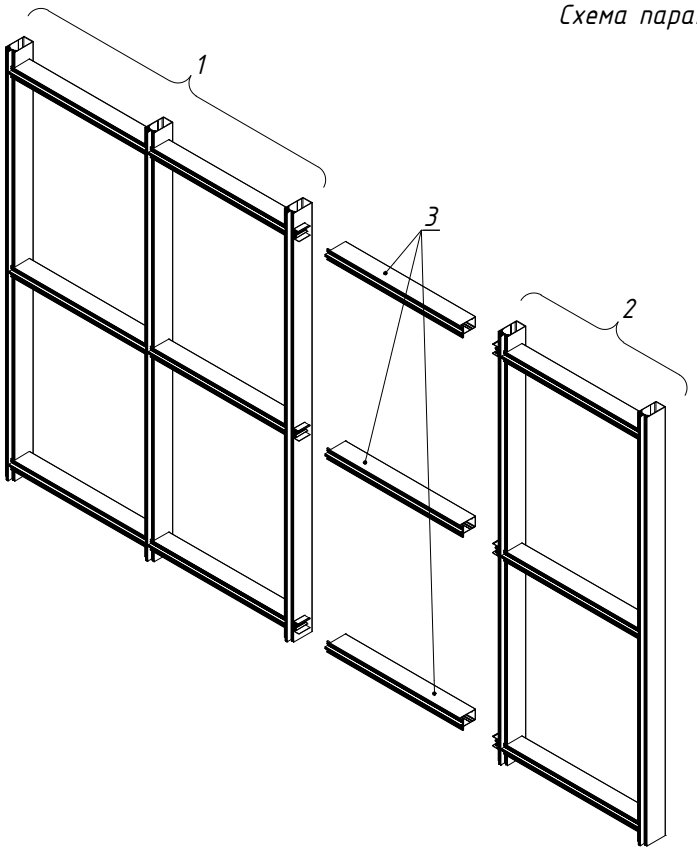

Схемы применения опор стоек

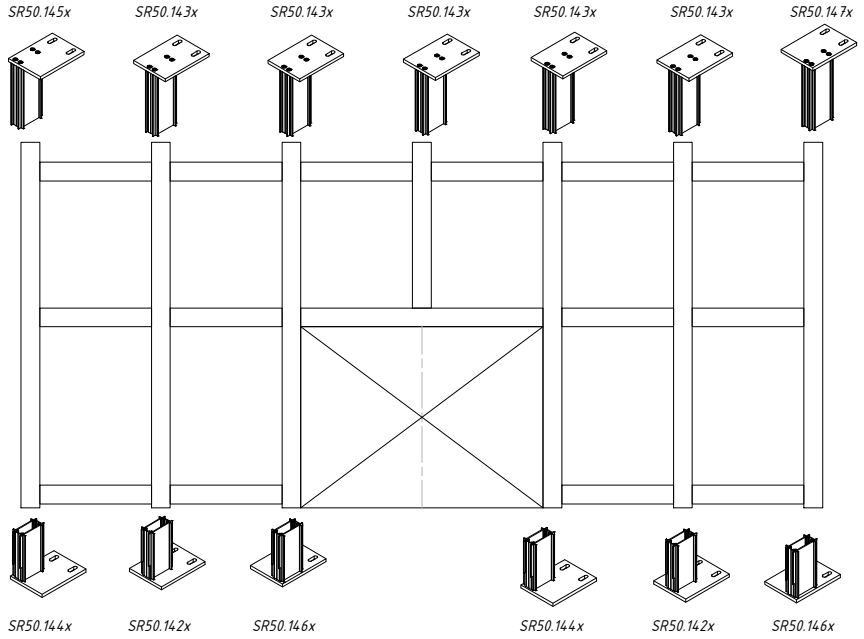

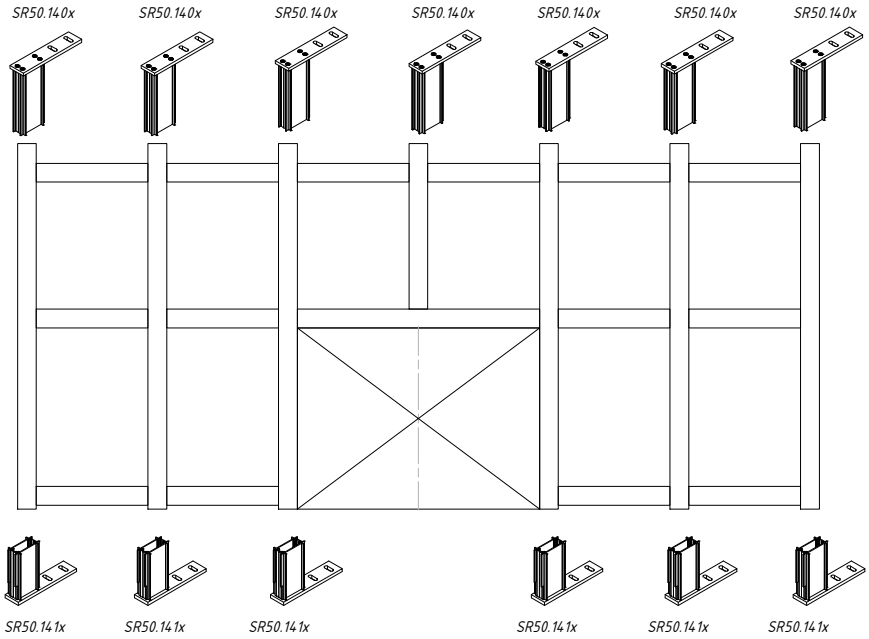

Схемы сборки витражей

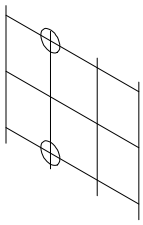

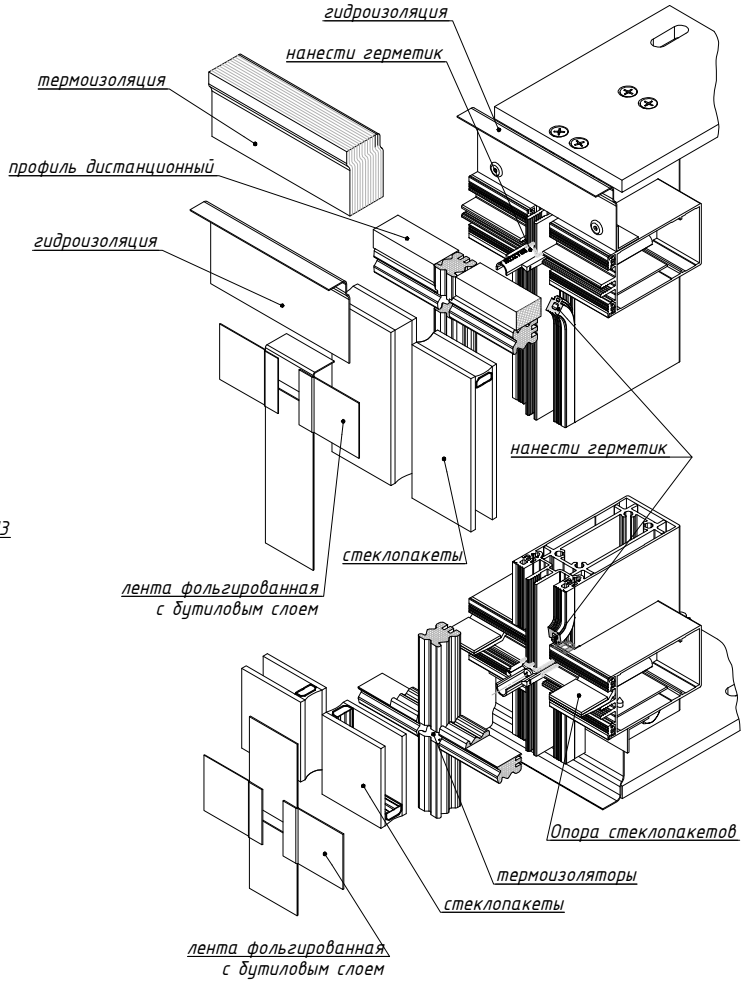

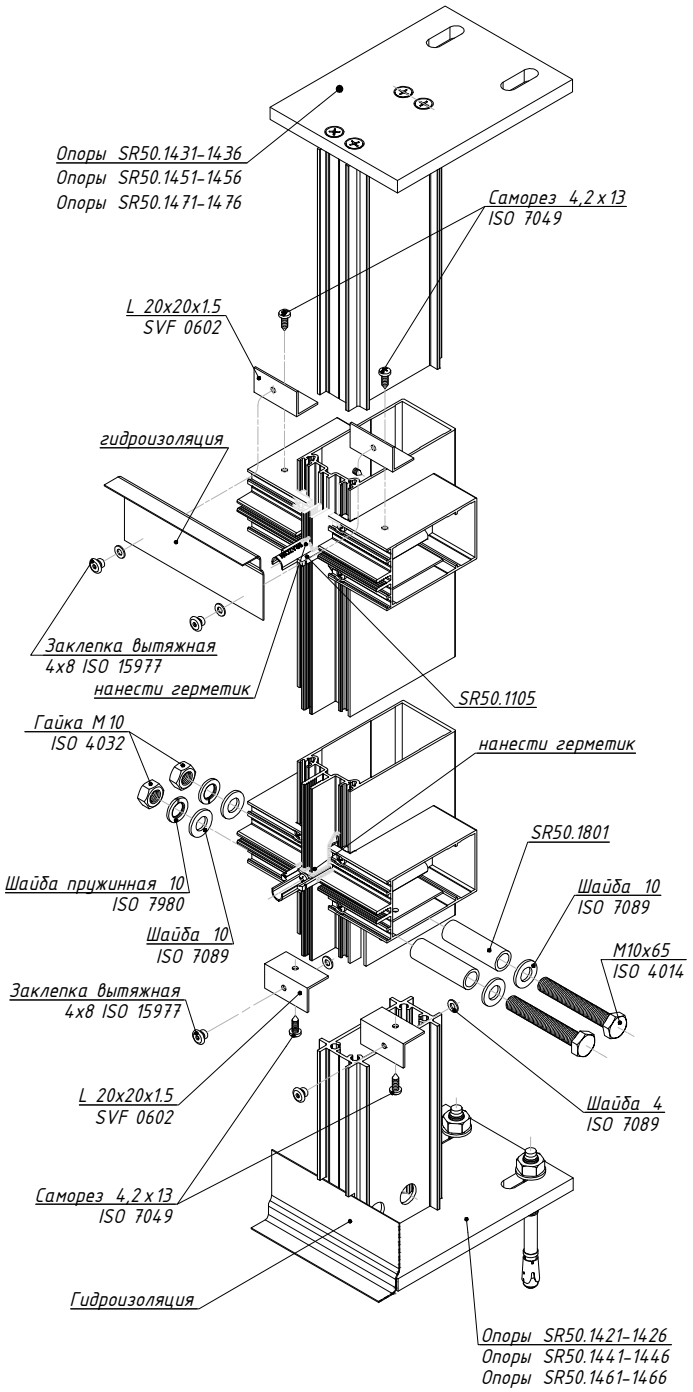

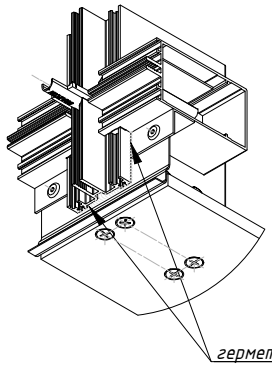

Вариант крепления
(с применением крепежного комплекта
SR50.1601)

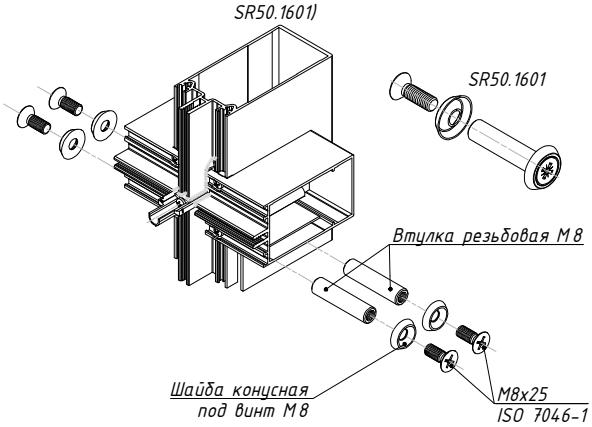

Утеплитель условно непоказан.

Схемы сборки витражей

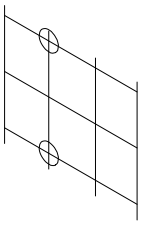

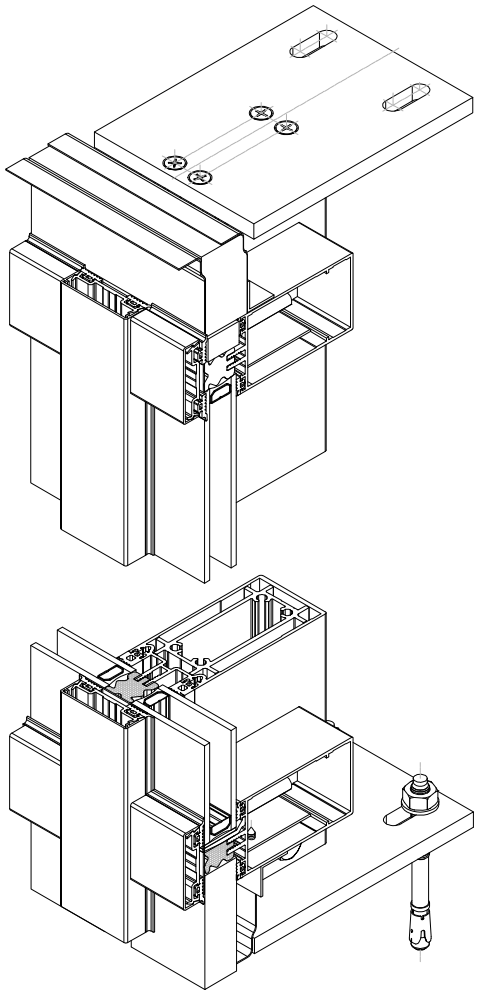

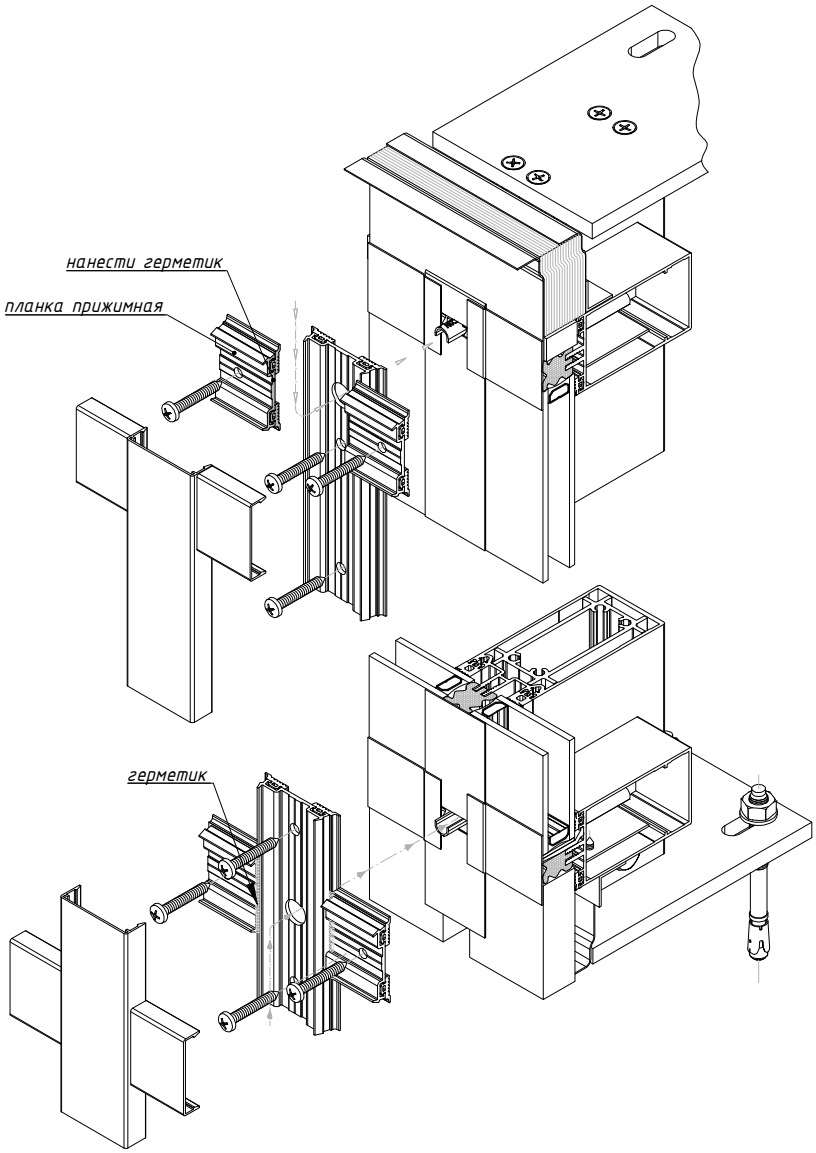

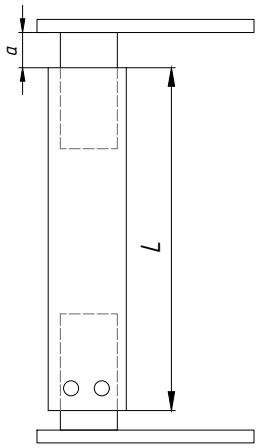

При монтаже обеспечить зазор:
a ≥5 мм (min), при L≤ 2500 мм
a ≥10 мм (min), при L≤ 5000 мм
a ≥15 мм (min), при L≤ 7000 мм

– пути водоотвода

– пути вентиляции

Схемы сборки витражей
Стыки

Соединение ригеля и стойки посредством стыков SR50.1300 - 1305 без применения торцевой ригельной заглушки

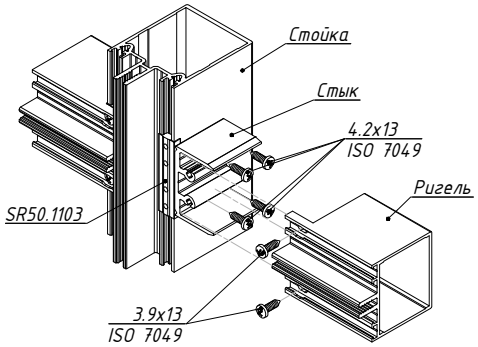

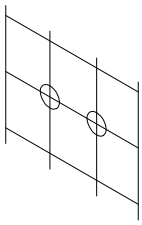

Соединение ригеля и стойки посредством стыков SR50.1300 - 1305 с применением торцевой ригельной заглушки

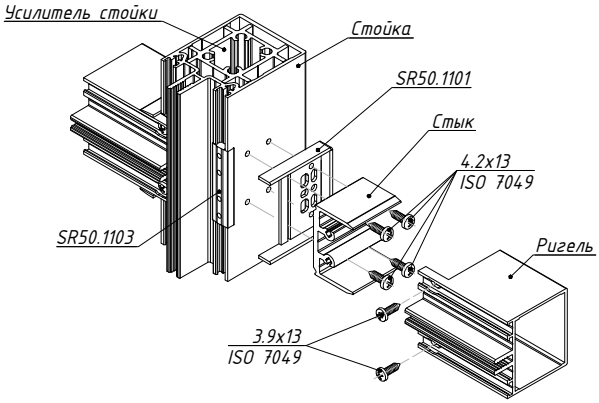

Соединение ригеля и стойки посредством стыков SR50.1200 - 1205 с применением торцевой ригельной заглушки

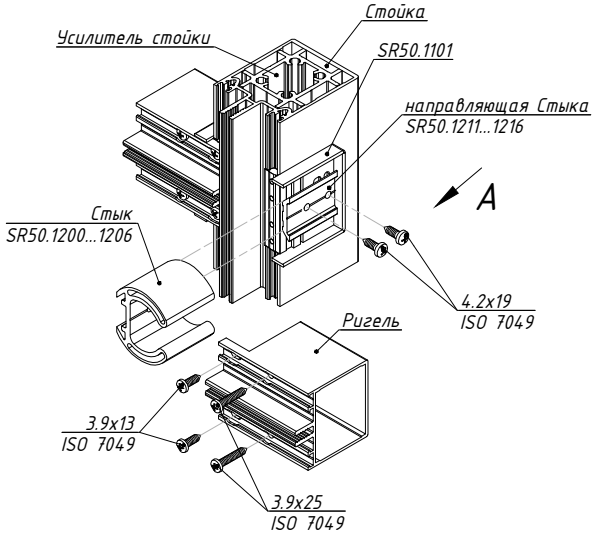

Обработка ригеля при параллельной сборке. Обязательное применение манжеты SR50.1101

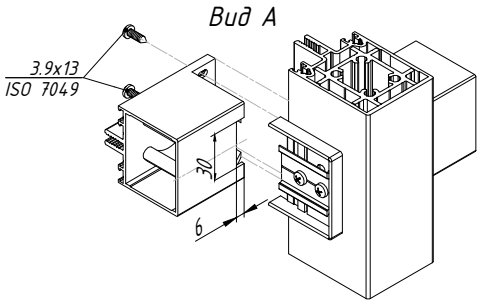

Соединение ригеля и стойки посредством стыков SR50.1200 - 1205

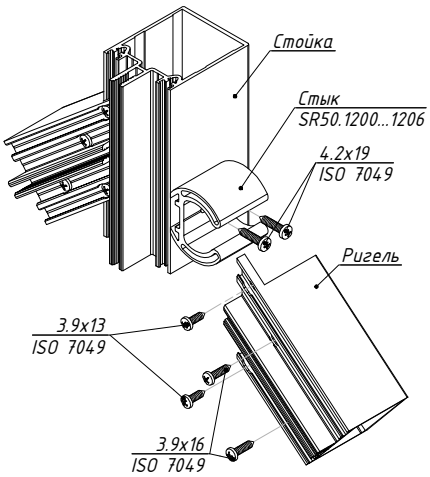

Соединение стойки и ригеля, посредством стыков SR50.1200 - 1205 с двойным углом зарезки последних.

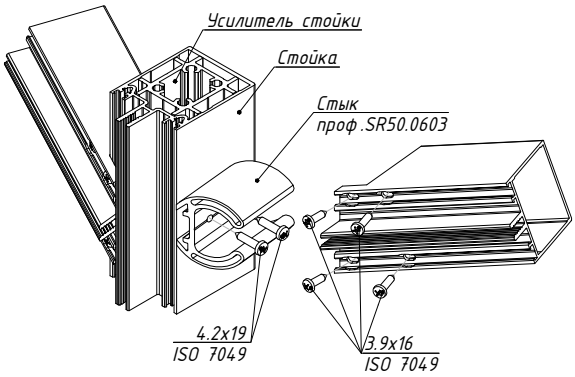

Схемы сборки витражей

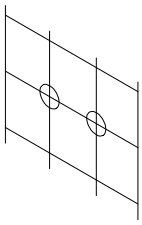

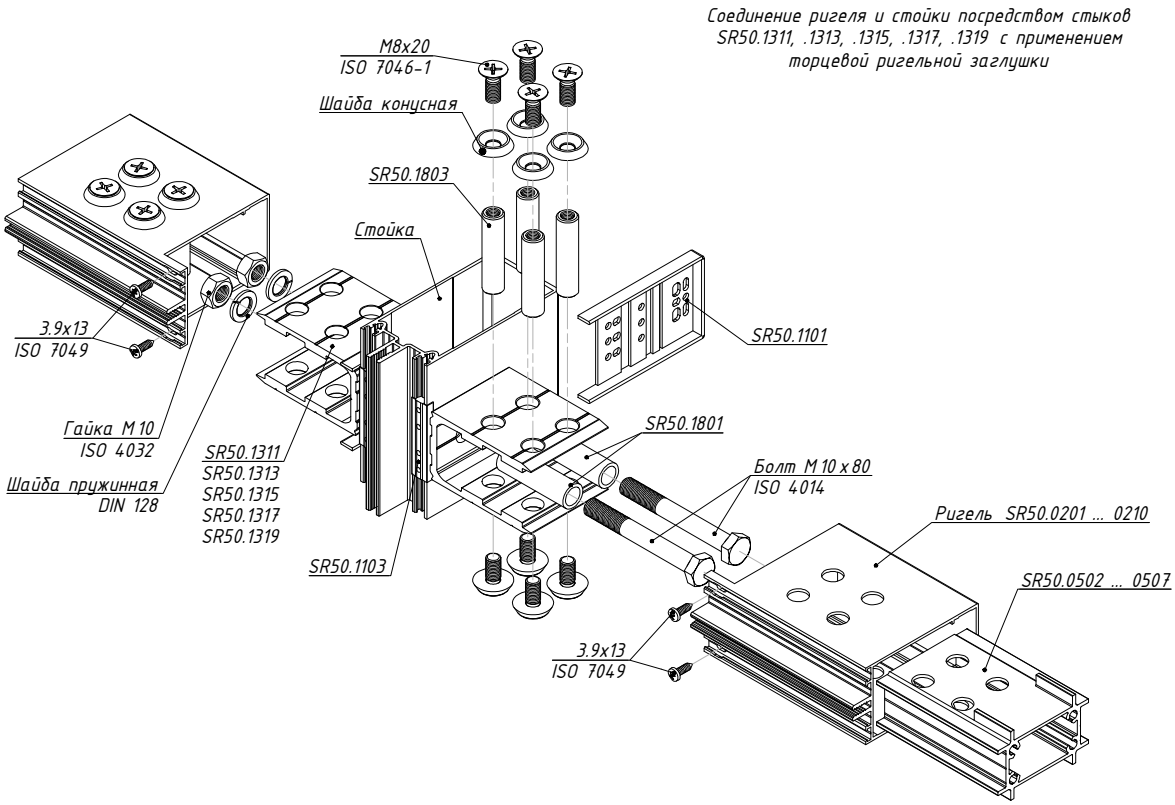

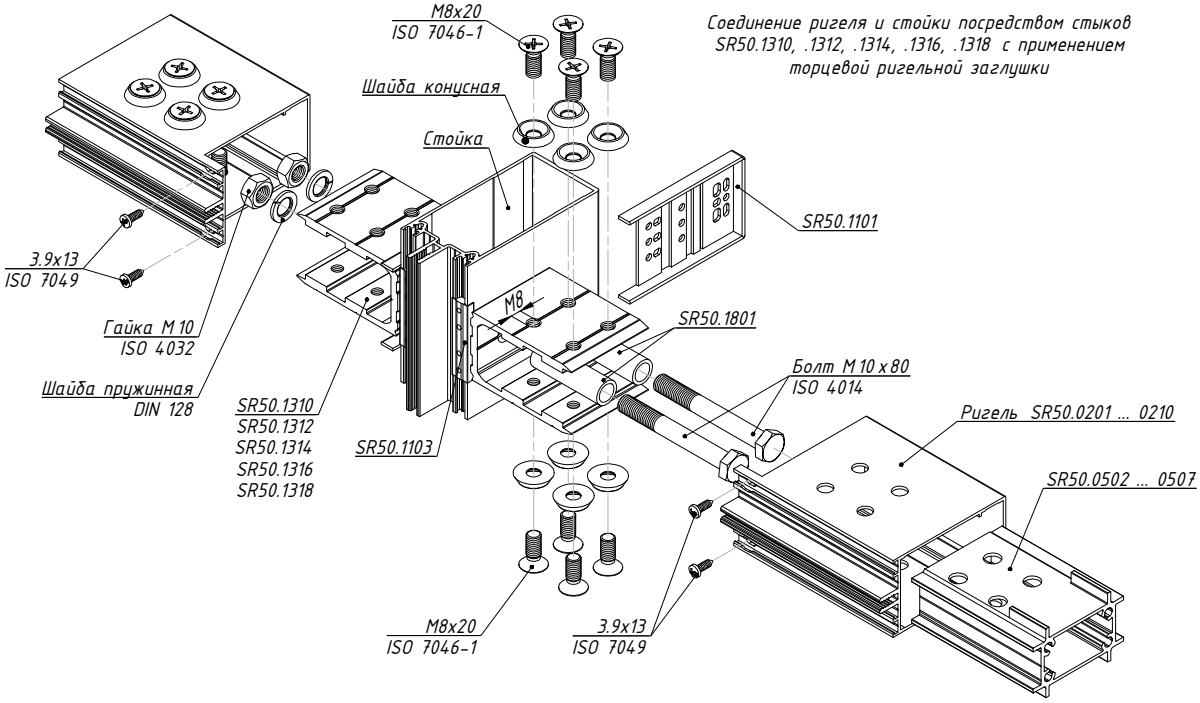

Схемы сборки витражей
Стыки
Применение опор стеклопакетов

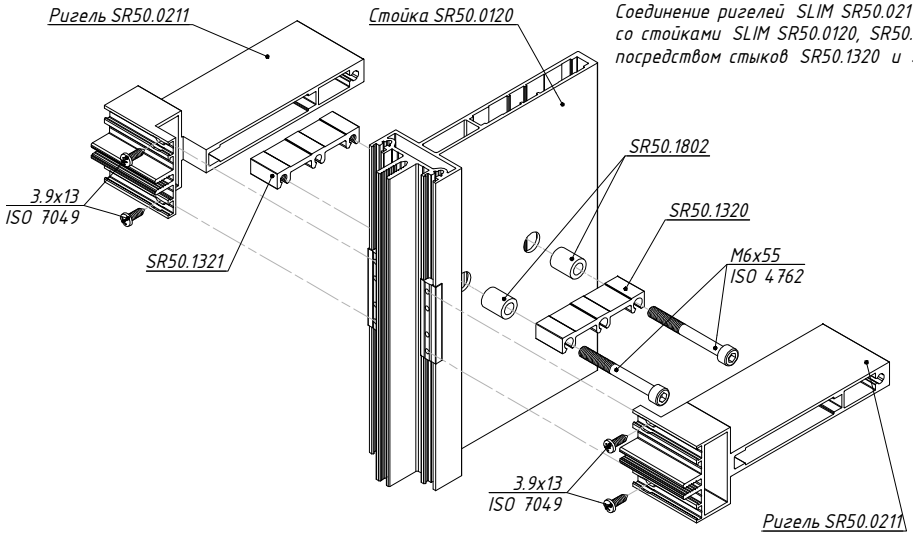

Соединение ригелей SLIM SR50.0211, SR50.0212, SR50.0213 со стойками SLIM SR50.0120, SR50.0121, SR50.0122 посредством стыков SR50.1320 и SR50.1321

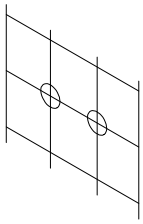

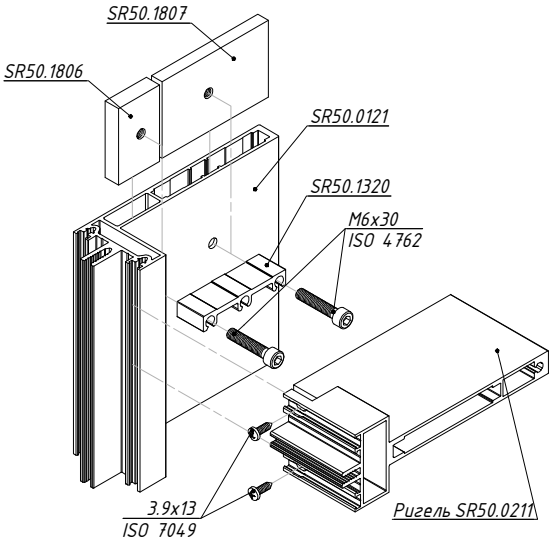

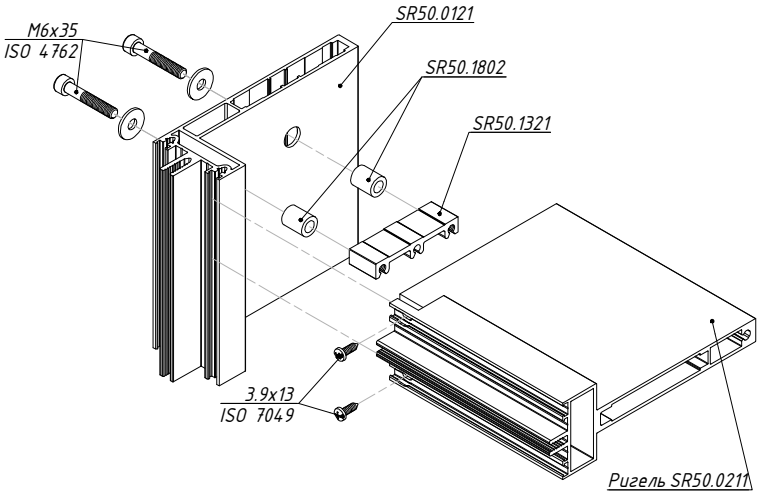

Применение опор стеклопакетов

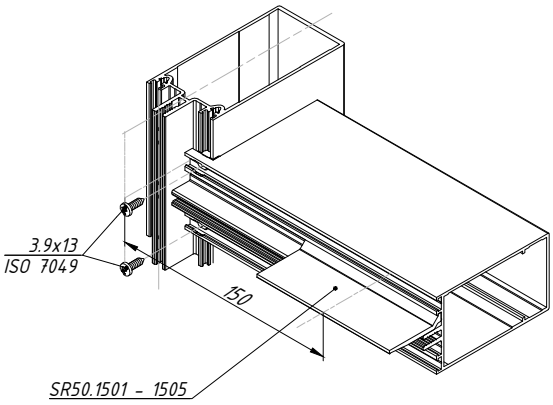

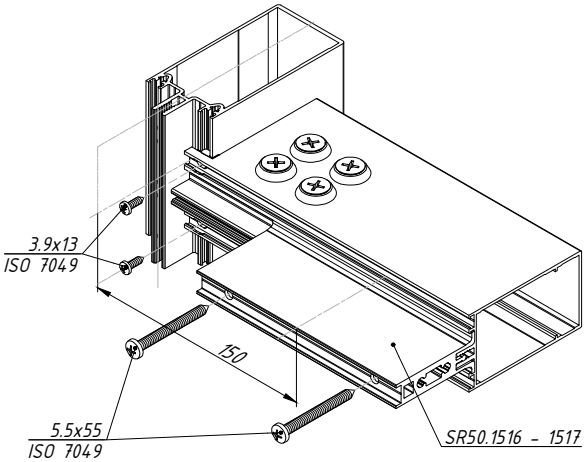

Схема установки опоры стеклопакетов усиленной крестовой SR50.1520

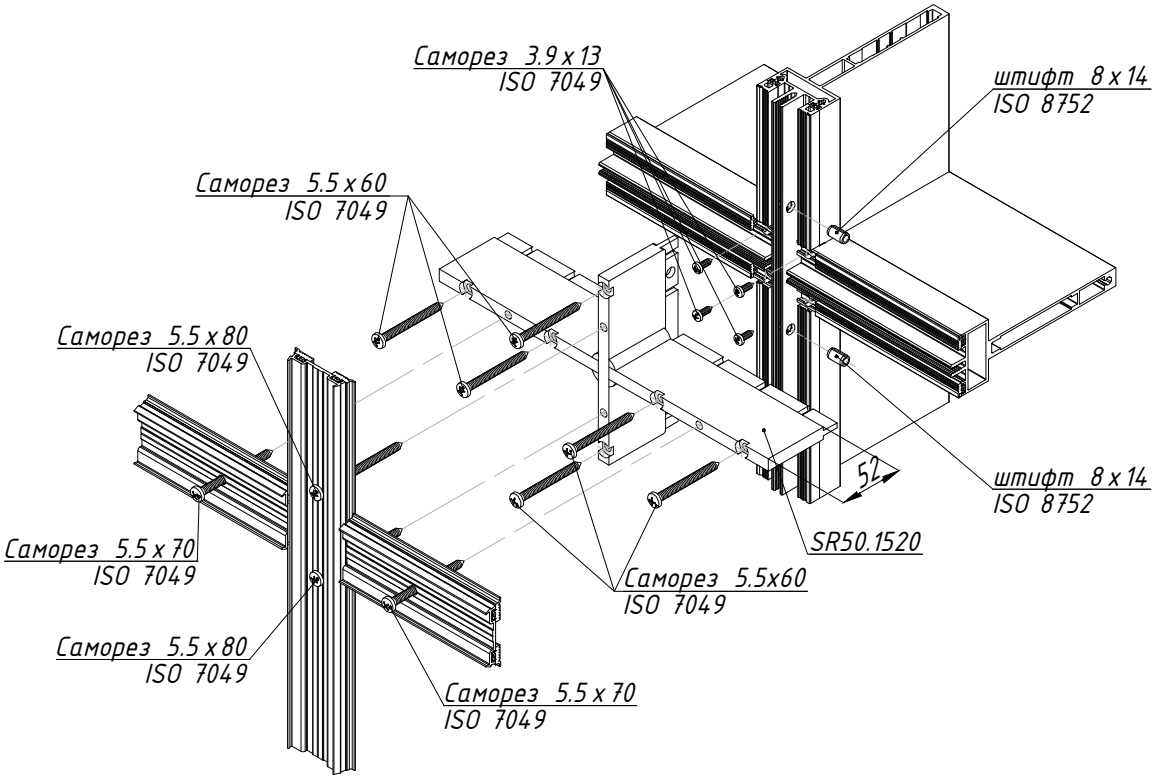

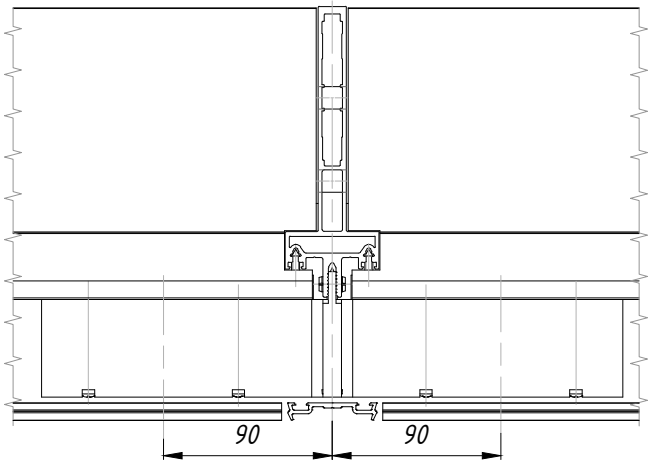

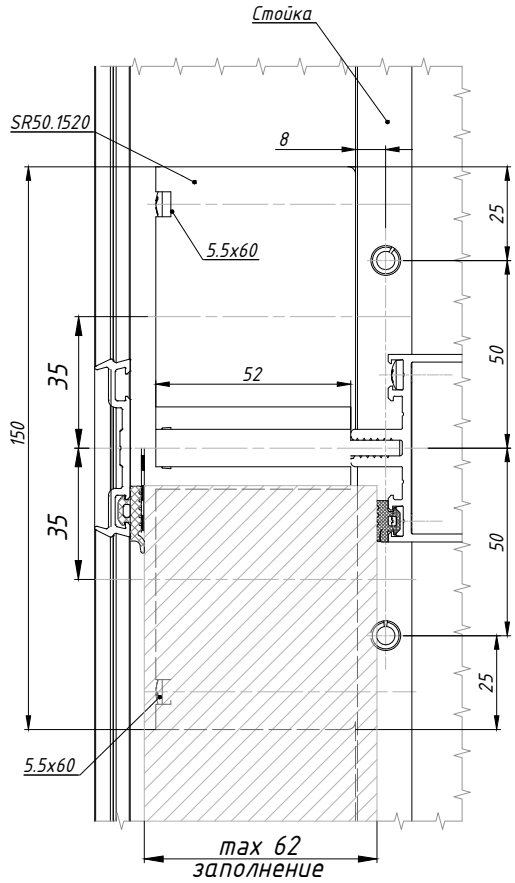

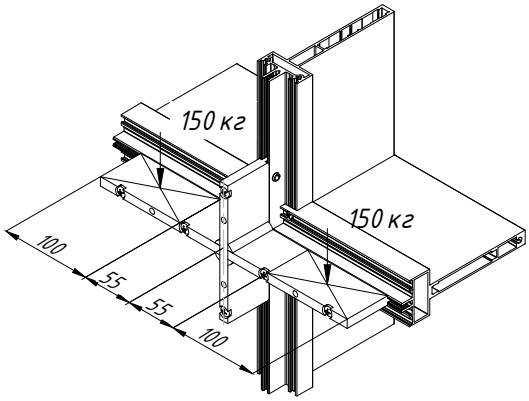

Обработка профилей.
Сборка.
Монтаж.

Схема установки опоры стеклопакетов усиленной Т-образной SR50.1521

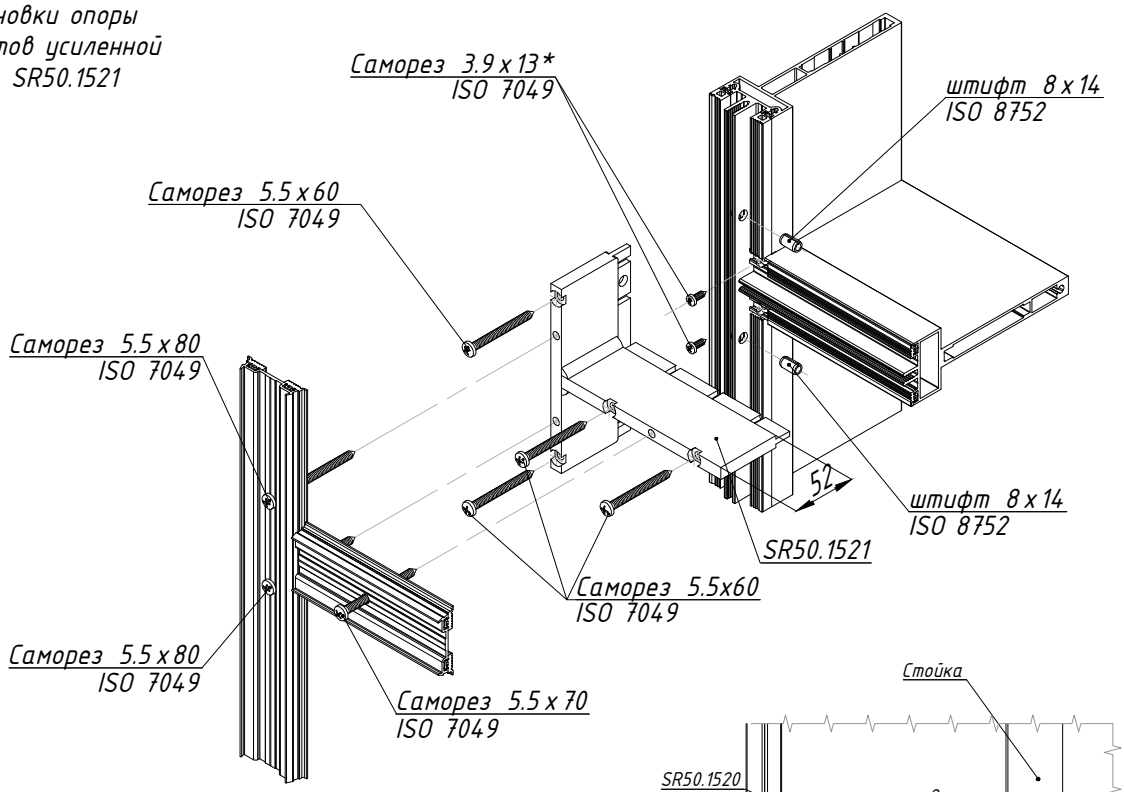

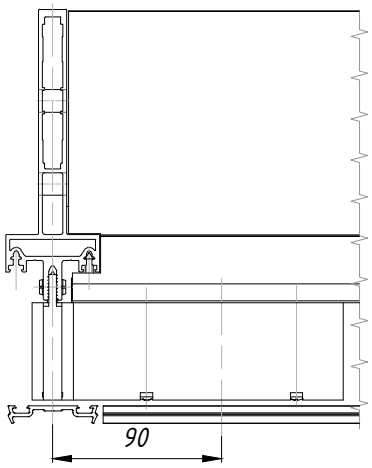

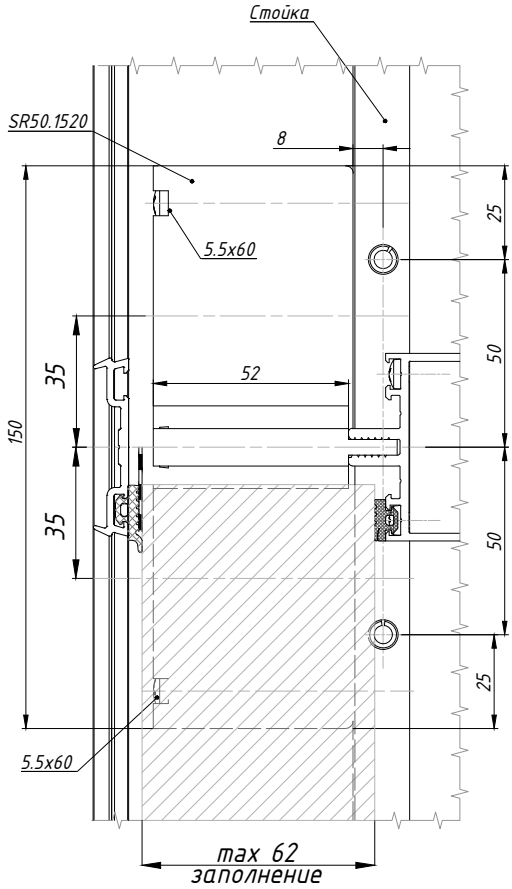

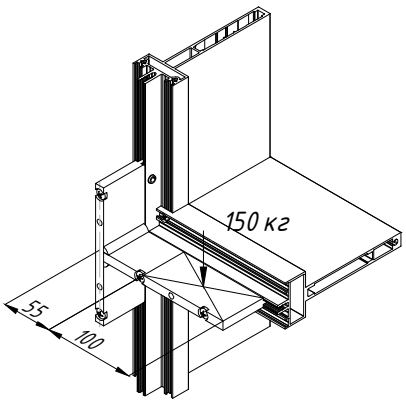

Выбор типа соединений ригелей со стойками и опор стеклопакетов в зависимости от веса заполнения

Тип соединения	Толщина заполнения	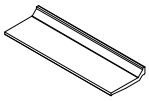 опора Стеклопакета стандартная		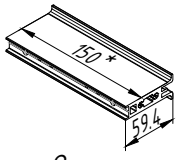 Опора стеклопакетов усиленная SR50.1516	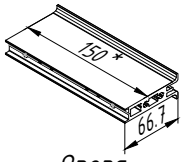 Опора стеклопакетов усиленная SR50.1517
		Опора	Нагрузка, кН	Нагрузка, кН	Нагрузка, кН
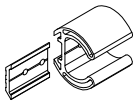	4-24	SR50.0804	1.8		
	26-32	SR50.0805	1.8		
	34-36	SR50.0806	1.8		
	38-42	SR50.0807	1.8		
	44-54	SR50.0808	1.6		
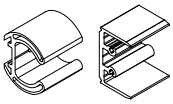	4-24	SR50.0804	1.8		
	26-32	SR50.0805	1.8		
	34-36	SR50.0806	1.8		
	38-42	SR50.0807	1.8		
	44-54	SR50.0808	1.8	2.8	
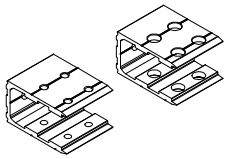	4-24				
	26-32				
	34-36				
	38-42				
	44-54			3.40	
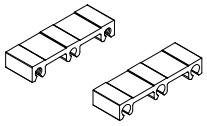	4-24				
	26-32				
	34-36				
	38-42				
	44-54				

Обработка профилей.
Сборка.
Монтаж.
Верхняя и нижняя точки крепления витража SR50 SL

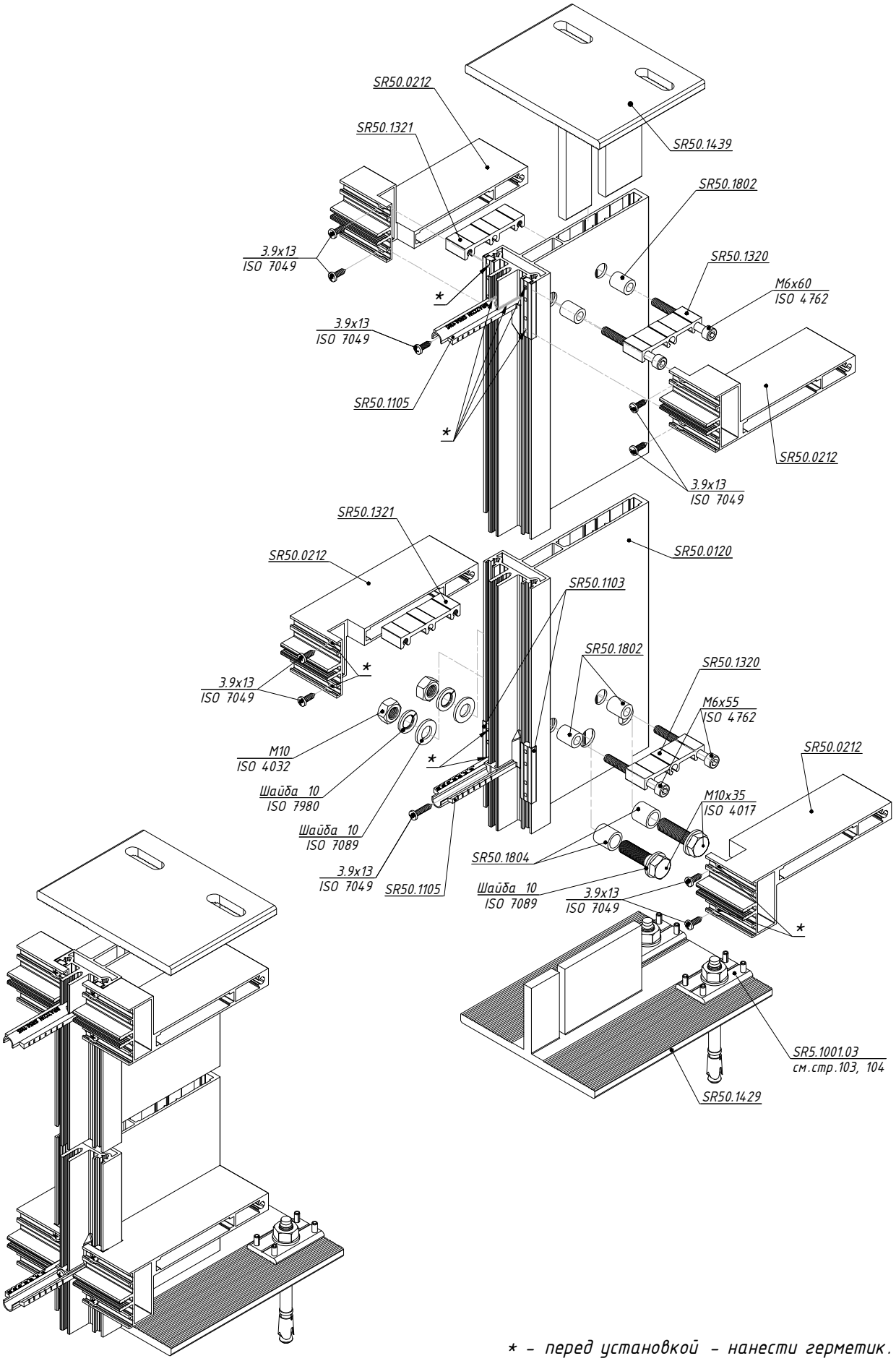

* – перед установкой – нанести герметик.

Обработка профилей.
Сборка.
Монтаж.

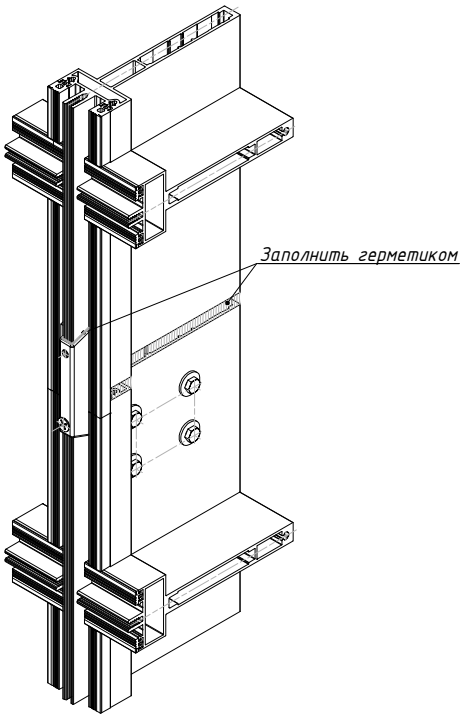

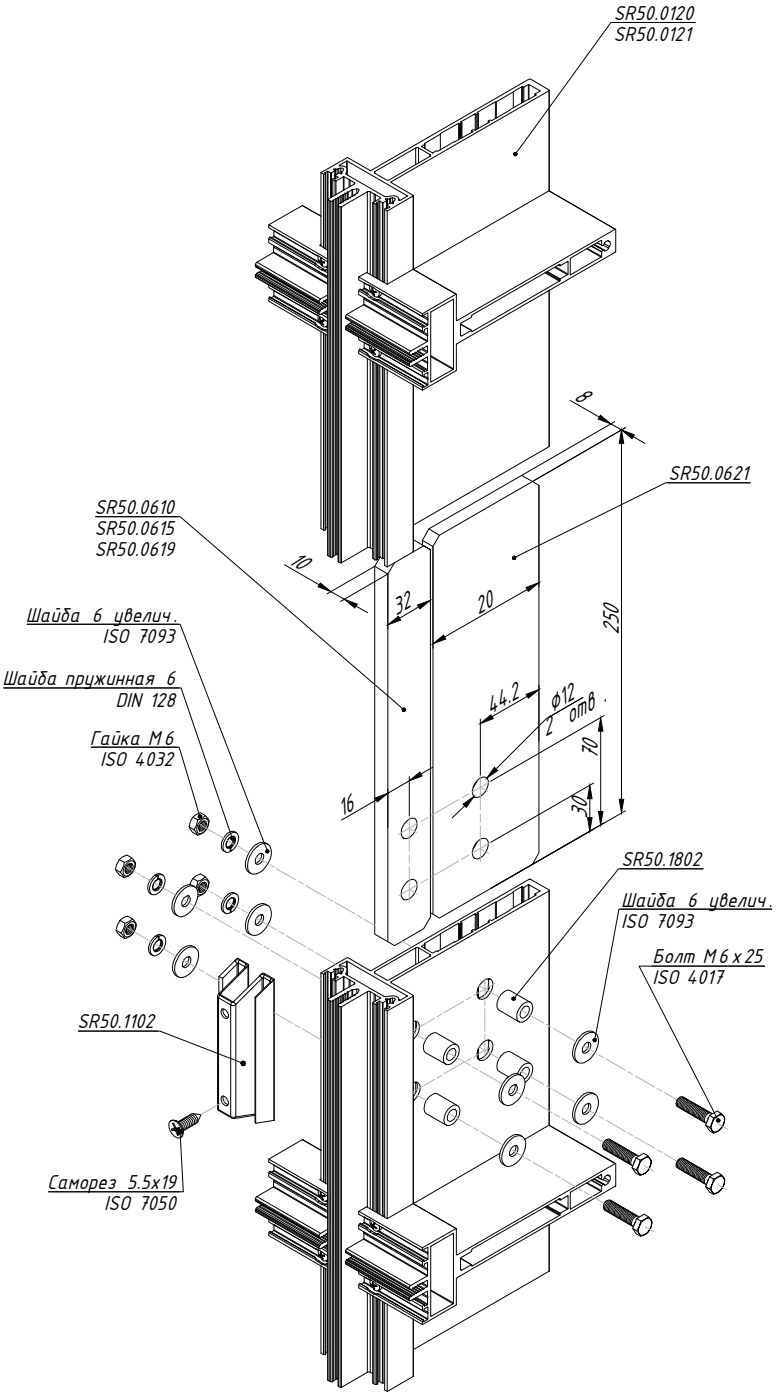

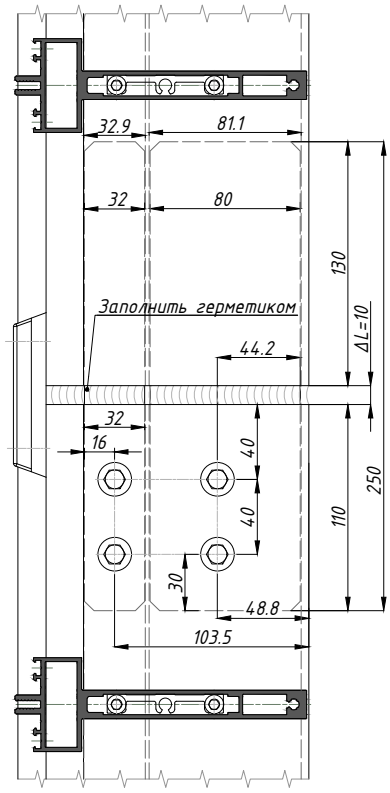

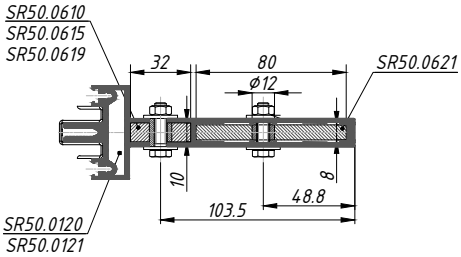

ΔL – зазор между профилями в терморазрыве. Определяется рассчетом. см.стр.74

Обработка профилей.
Сборка.
Монтаж.

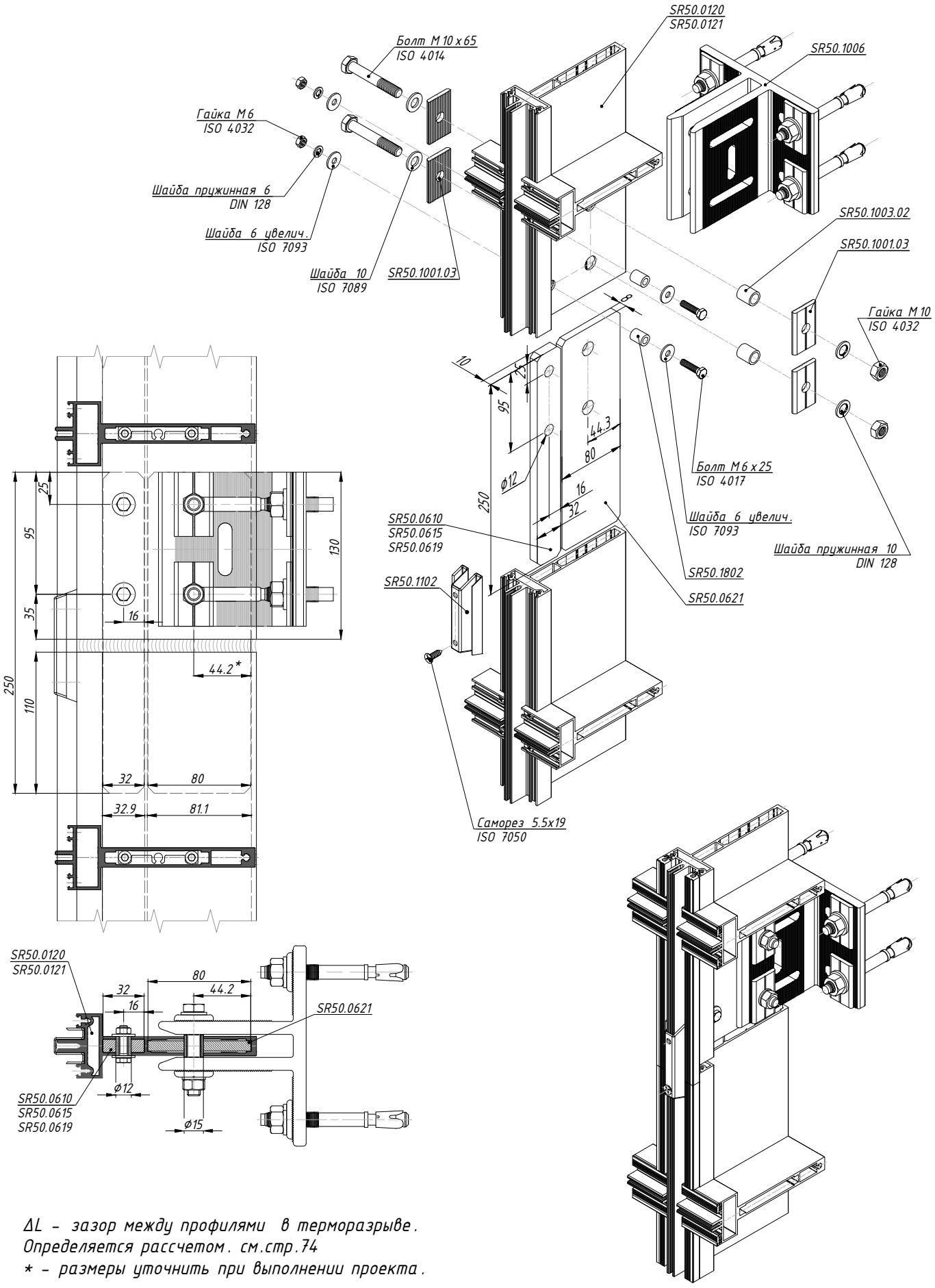

ΔL – зазор между профилями в терморазрыве.
Определяется рассчетом. см.стр.74
** – размеры уточнить при выполнении проекта.*

Обработка профилей.
Сборка.
Монтаж.

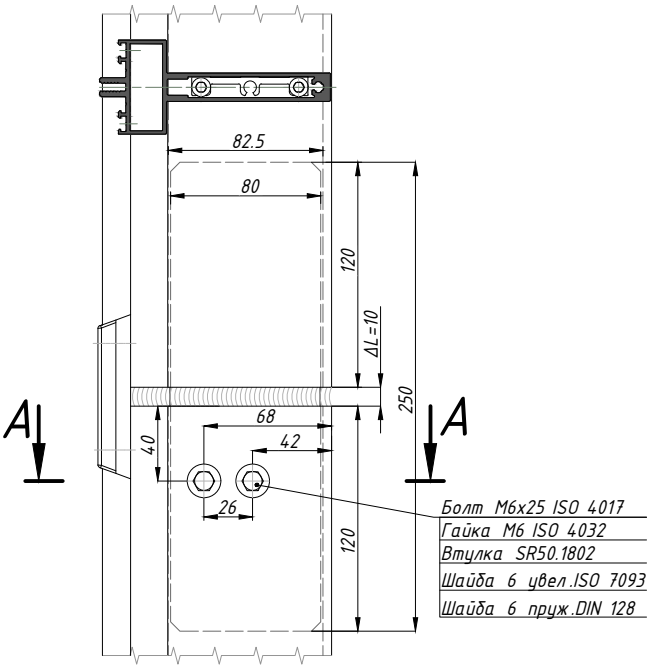

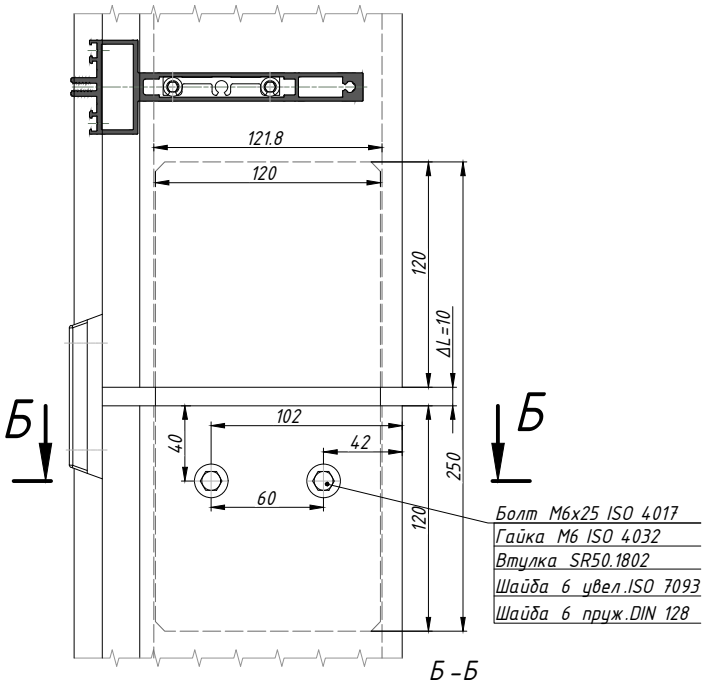

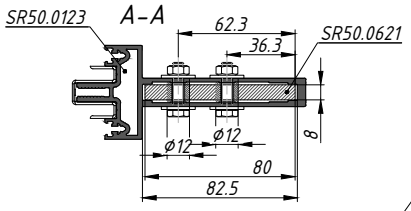

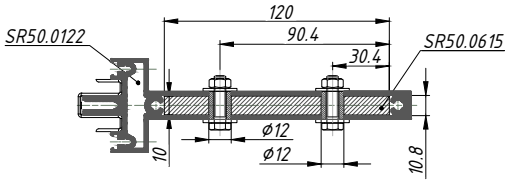

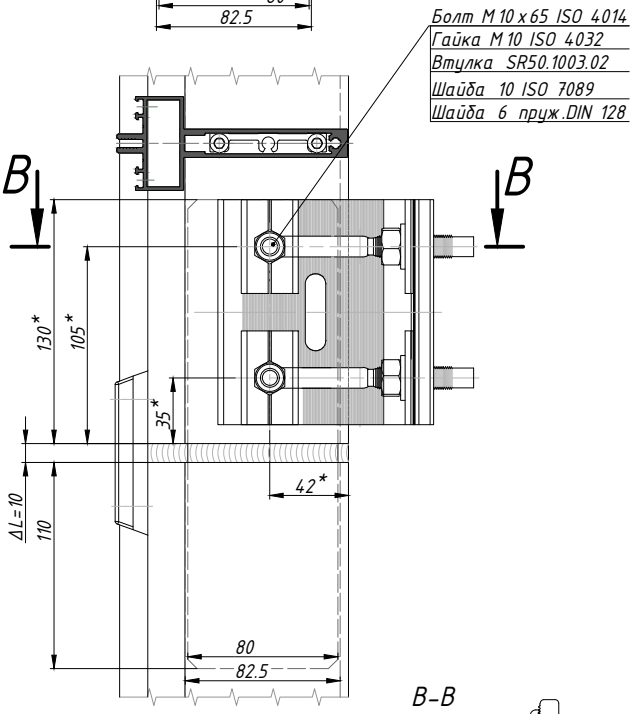

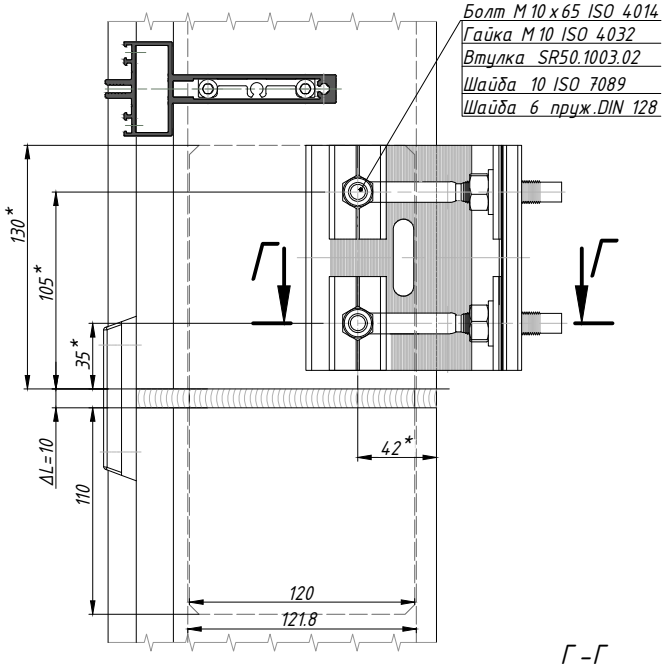

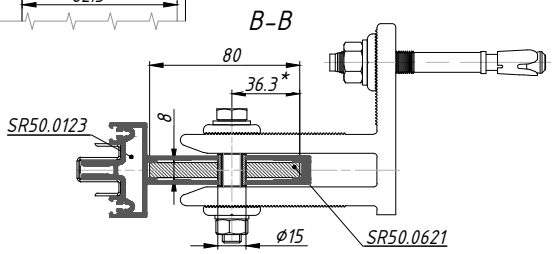

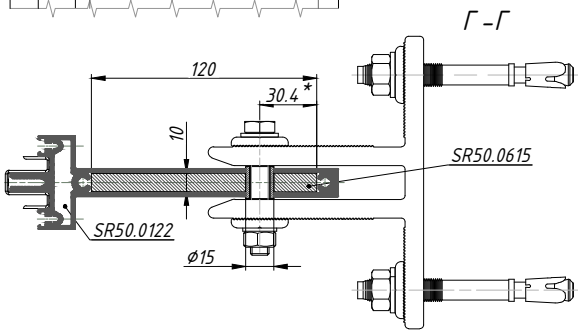

ΔL – зазор между профилями в терморазрыве.
Определяется рассчетом. см.стр.74
** – размеры уточнить при выполнении проекта.*

Сечения и узловые решения
Узел продольного соединения стоек

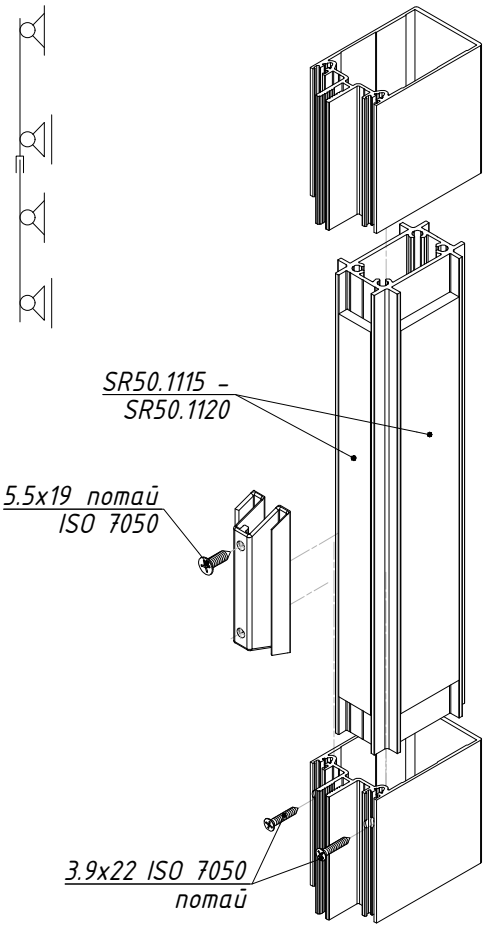

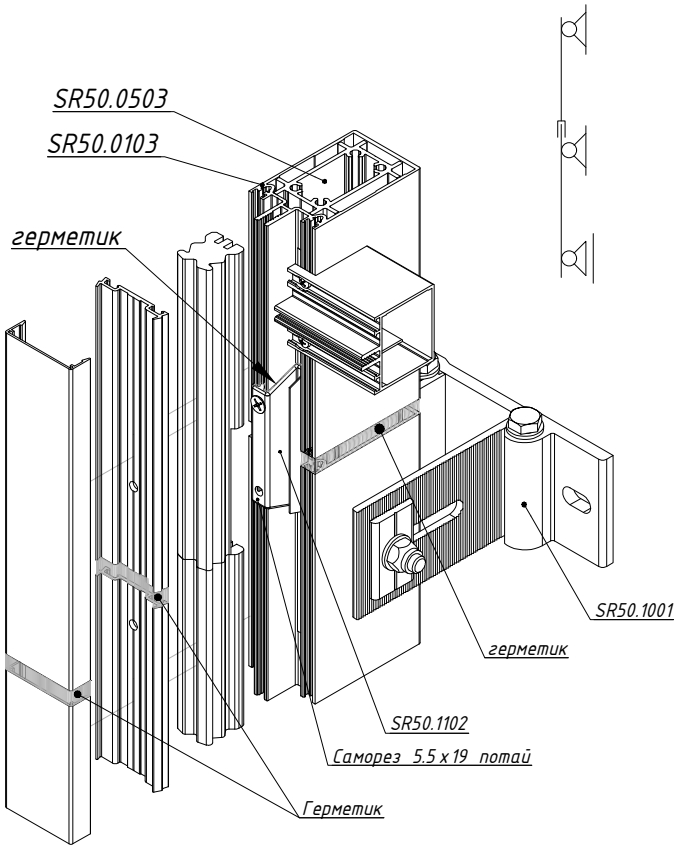

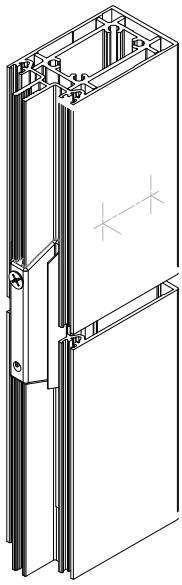

Сечения и узловые решения
Узел продольного соединения стоек

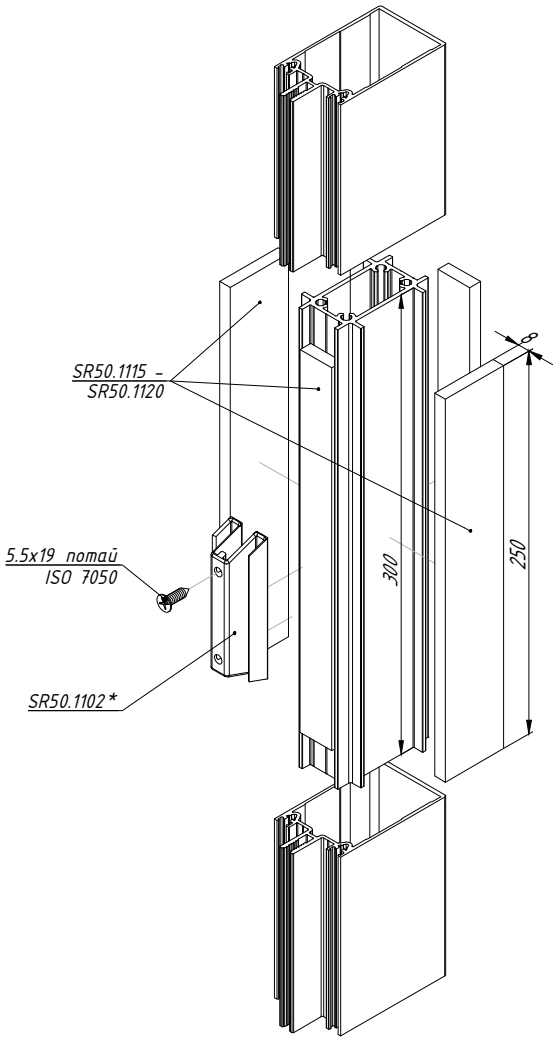

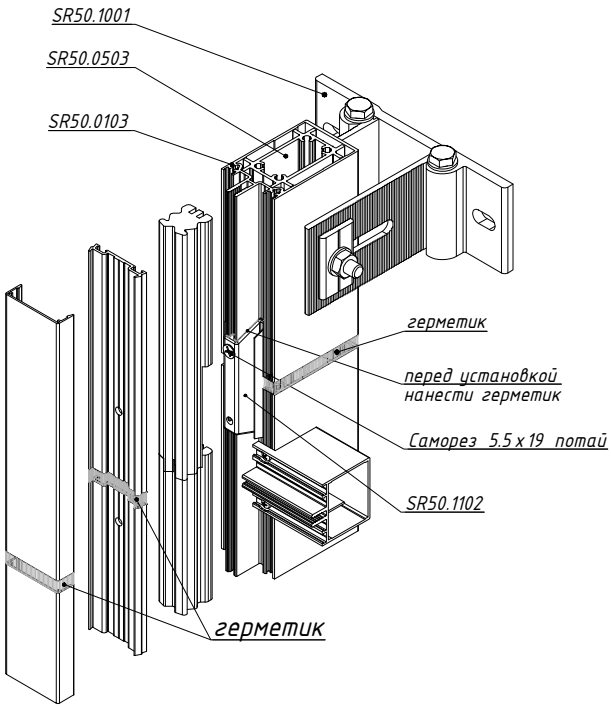

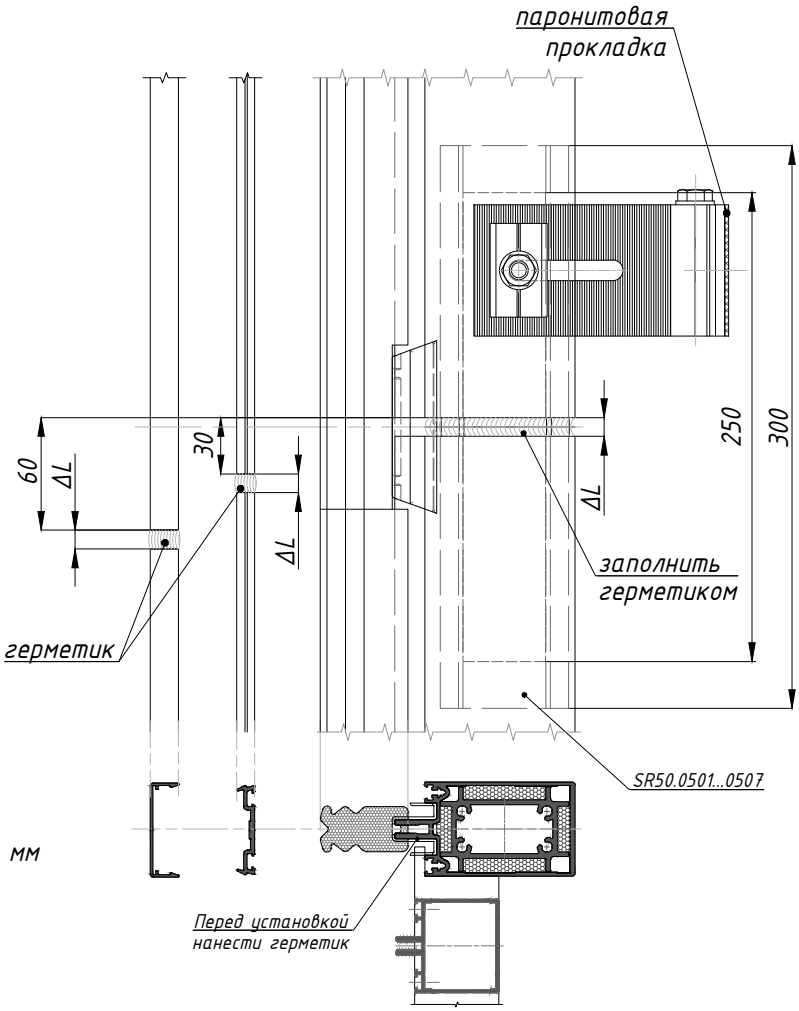

* - желоб дренажный SR50.1102 устанавливать на герметик.

Расчет зазора между профилями в терморазрыве

$\Delta L = L_0 \times \lambda \times \Delta T$, где

L_0 - длина детали, мм

λ - коэффициент линейного расширения, профиля из алюминия, 2.3×10^{-5}, 1/°C

ΔT - перепад температур, °C

$\Delta T = T - T_1$, где T - максимальная температура эксплуатации профиля, мм

T_1 - температура при переработке, мм

Пример расчета:

$\Delta L = 6000 \times 2.3 \times 10^{-5} \times (80-20) = 8.28$ мм

Обработка профилей.
Сборка.
Монтаж.

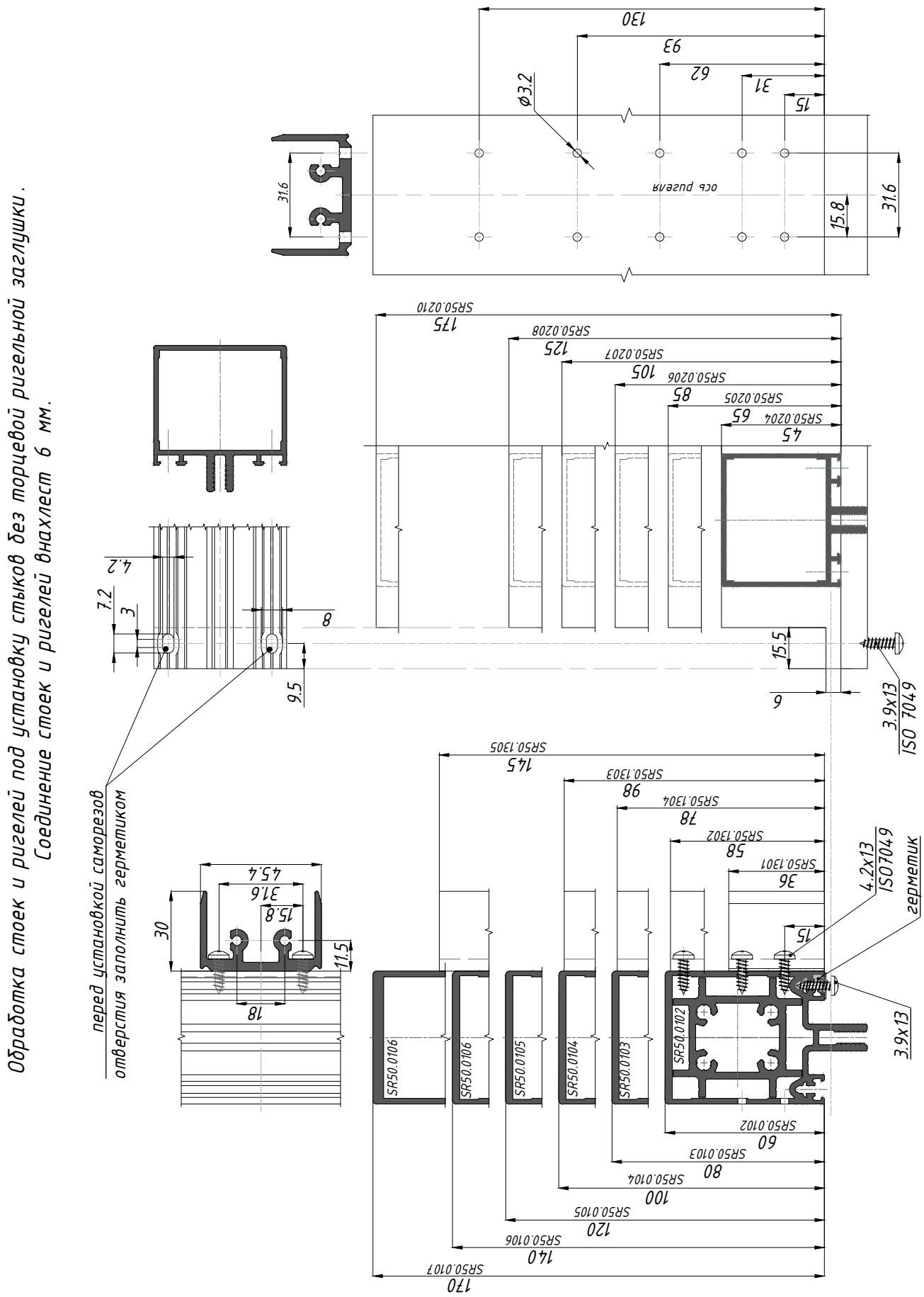

Обработка стоек и ригелей под установку стыков без торцевой ригельной заглушки.
Соединение стоек и ригелей внахлест 6 мм.

Обработка профилей.
Сборка.
Монтаж.

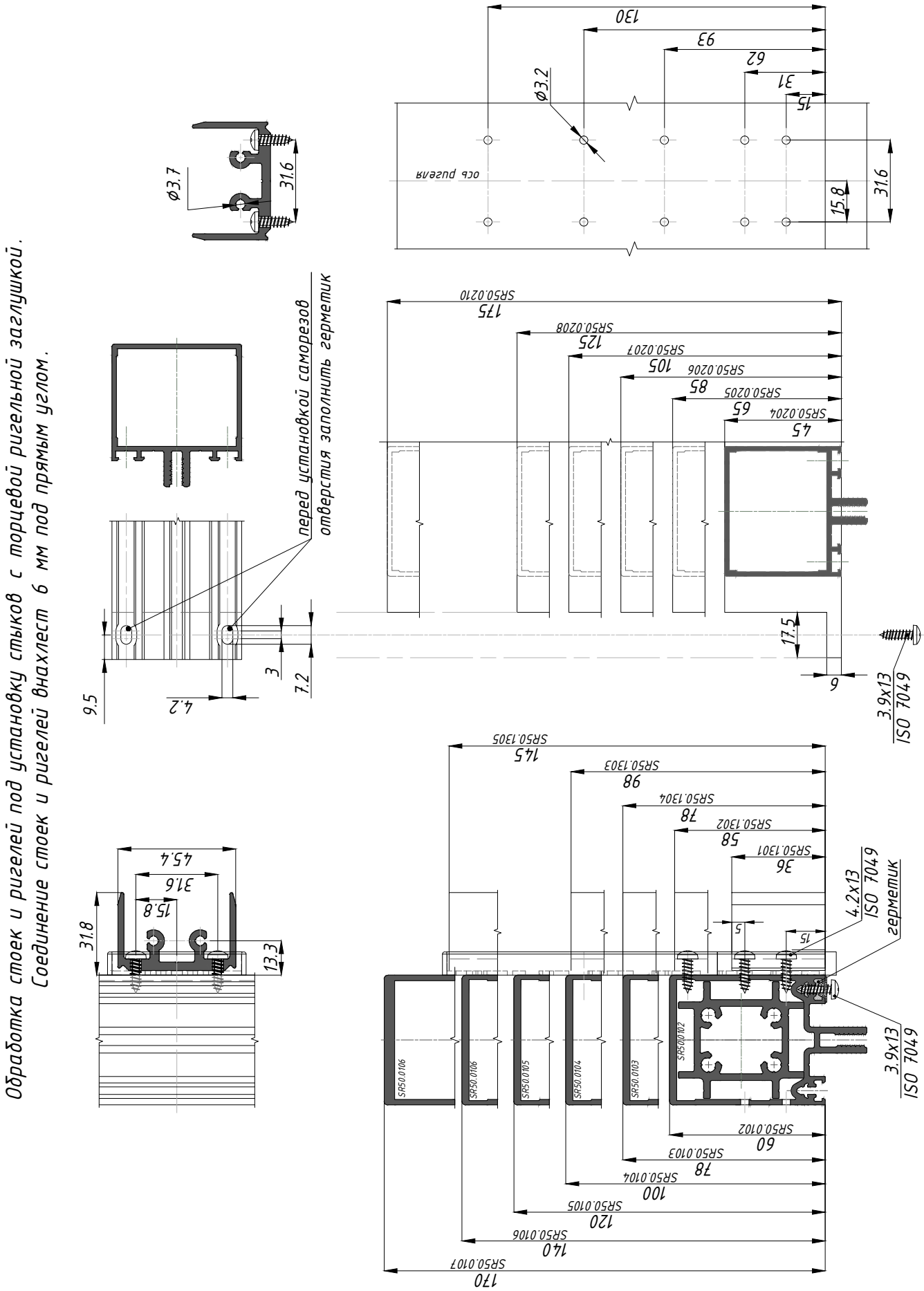

Обработка профилей.
Сборка.
Монтаж.

Обработка стоек и ригелей под установку стыков без торцевой ригельной заглушки.
Соединение стоек и ригелей внахлест 6 мм под углом от 50° до 90°.

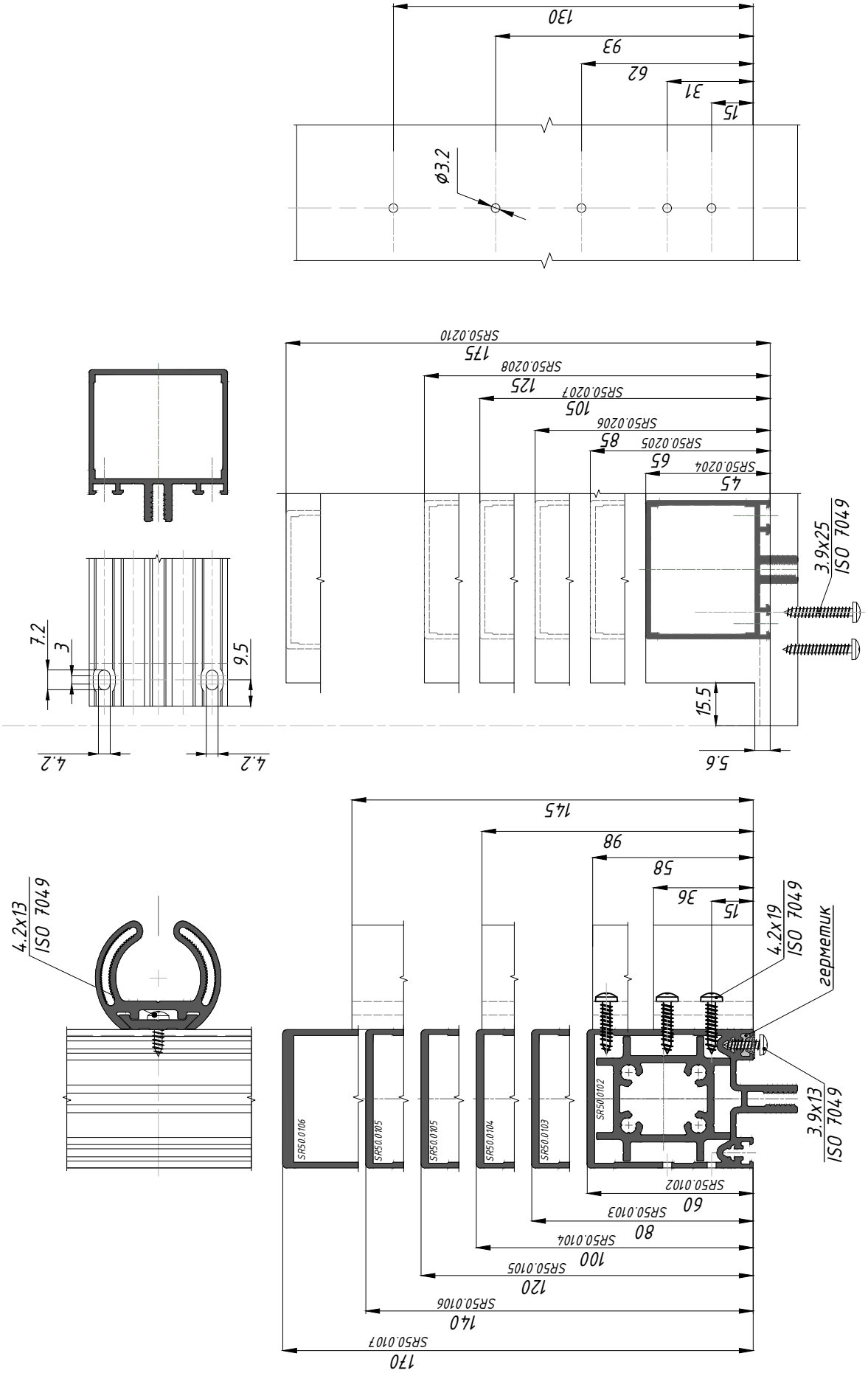

Обработка профилей.
Сборка.
Монтаж.

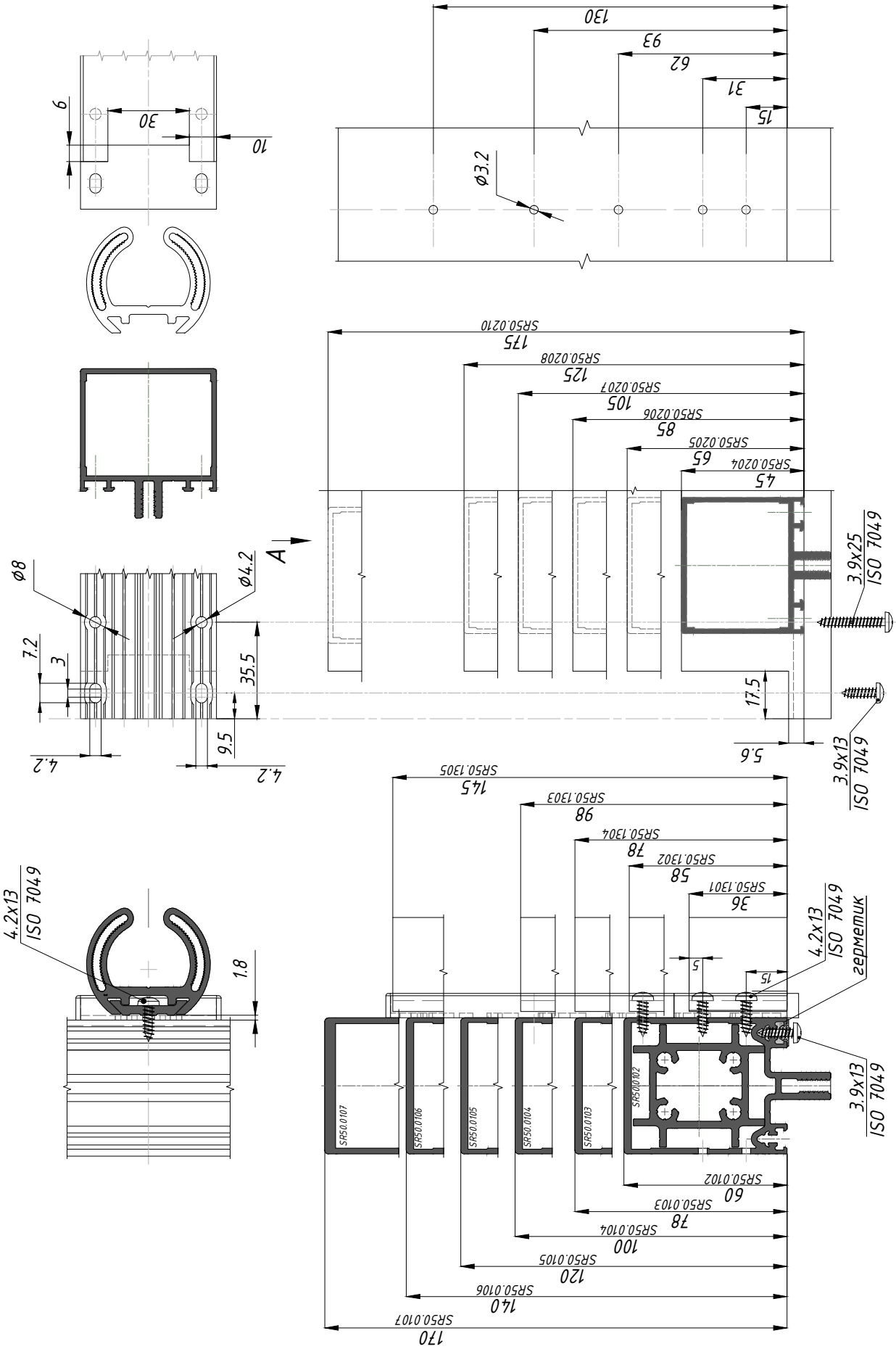

Обработка стоек и ригелей под установку стыков с торцевой ригельной заглушкой.
Соединение стоек и ригелей внахлест 6 мм под углом от 50° до 90°.

Обработка профилей.
Сборка.
Монтаж.

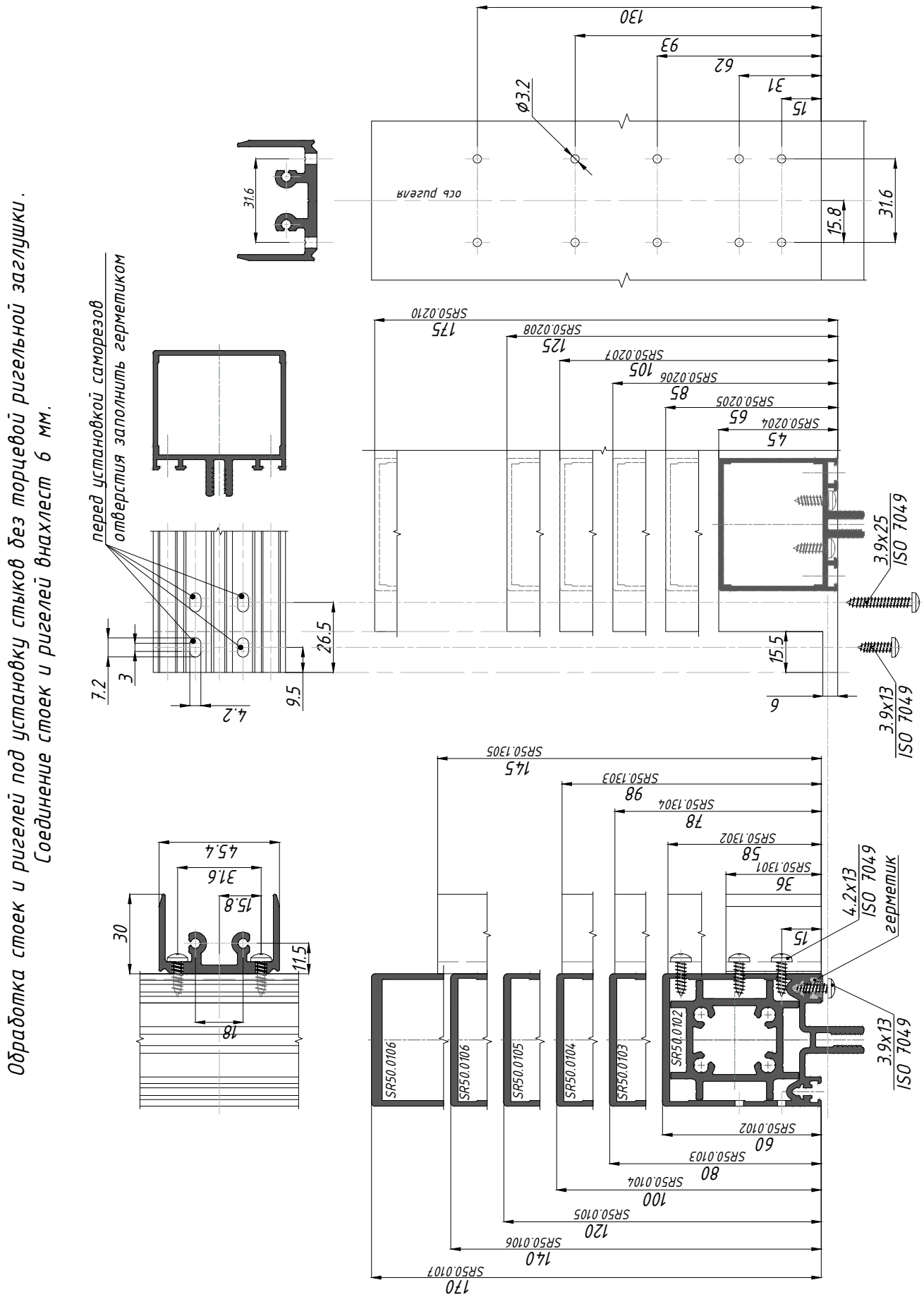

Обработка профилей.
Сборка.
Монтаж.

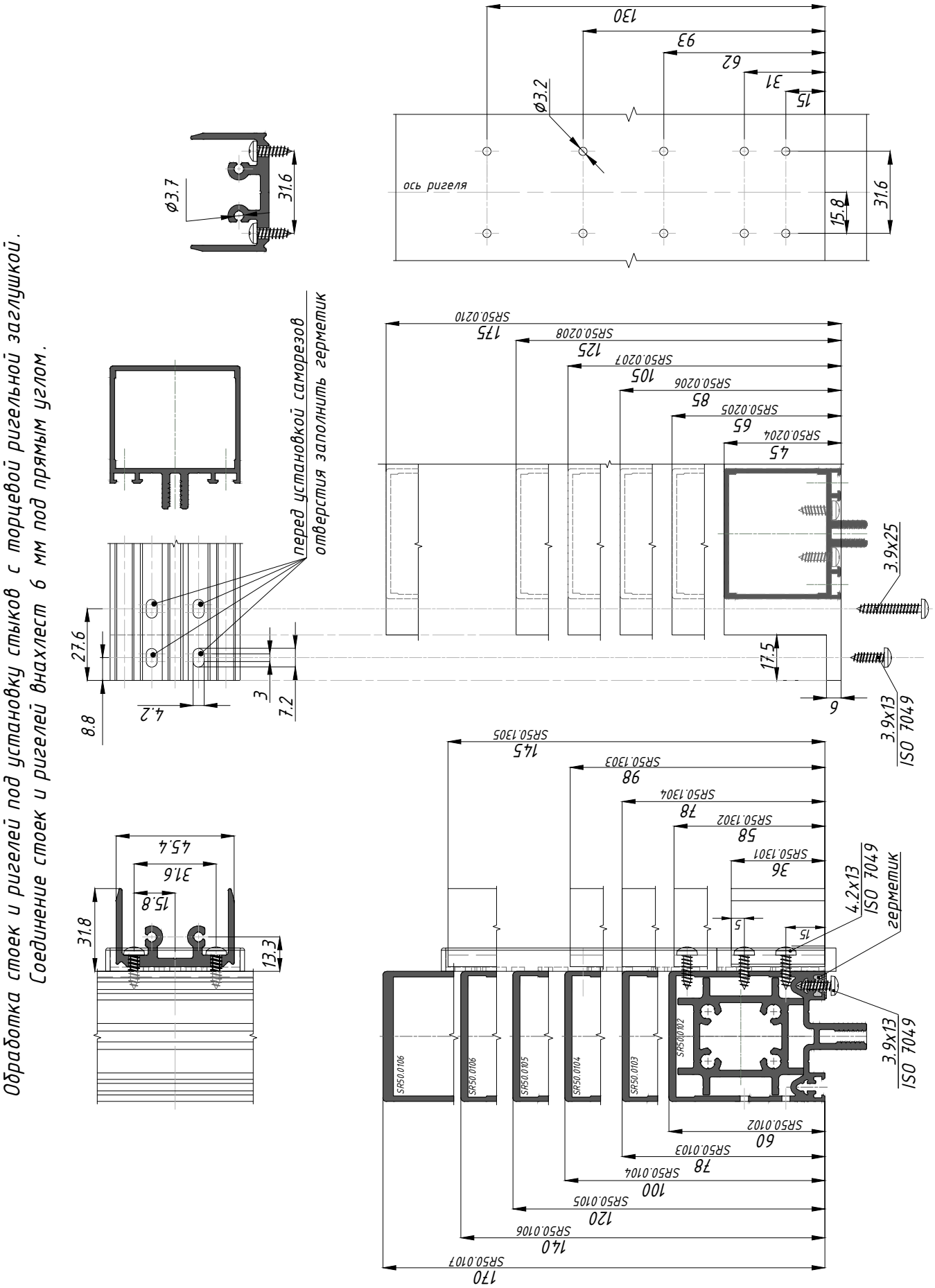

Обработка профилей SR50.0113, SR50.0114, SR50.0115 под установку стыков без применения торцевой ригельной заглушки.
Соединение стоек и ригелей внахлест 6 мм.

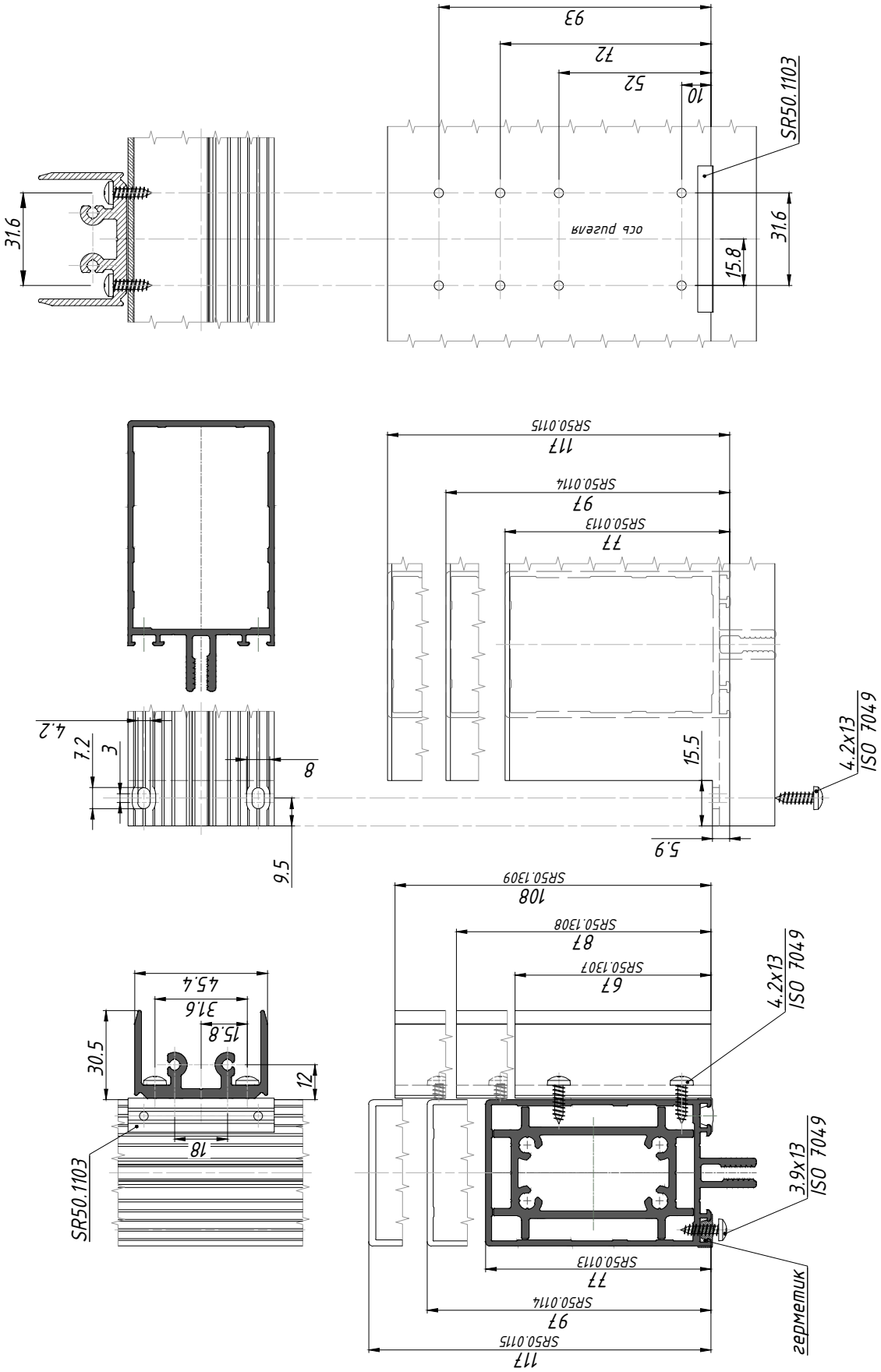

Обработка профилей SR50.0113, SR50.0114, SR50.0115 под установку стыков без применения торцевой ригельной заглушки.
Соединение стоек и ригелей внахлест 6 мм.

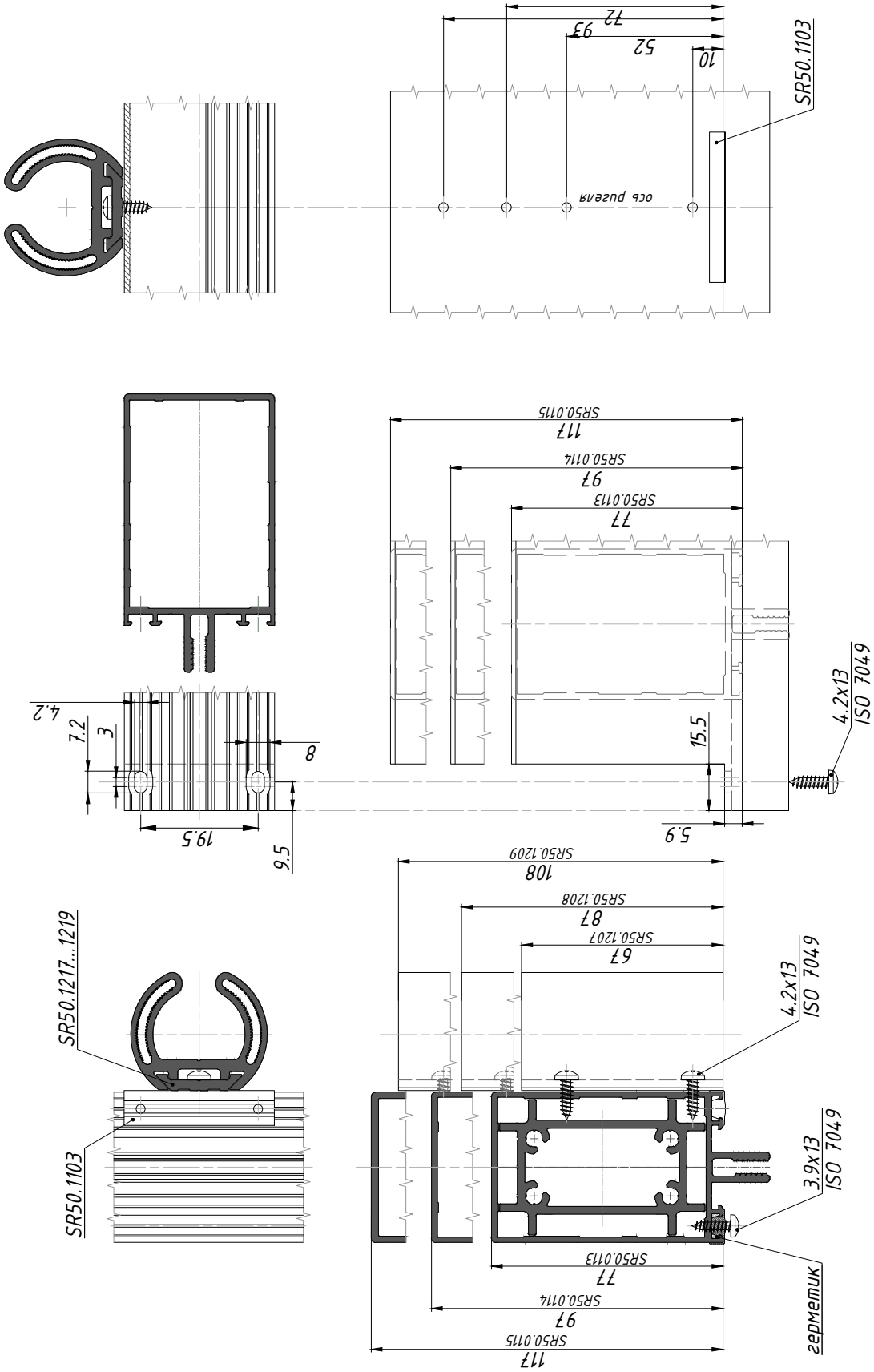

Обработка стоек и ригелей под установку стыков без торцевой ригельной заглушки.
Соединение стоек и ригелей внахлест 6 мм под углом от 50° до 90°.

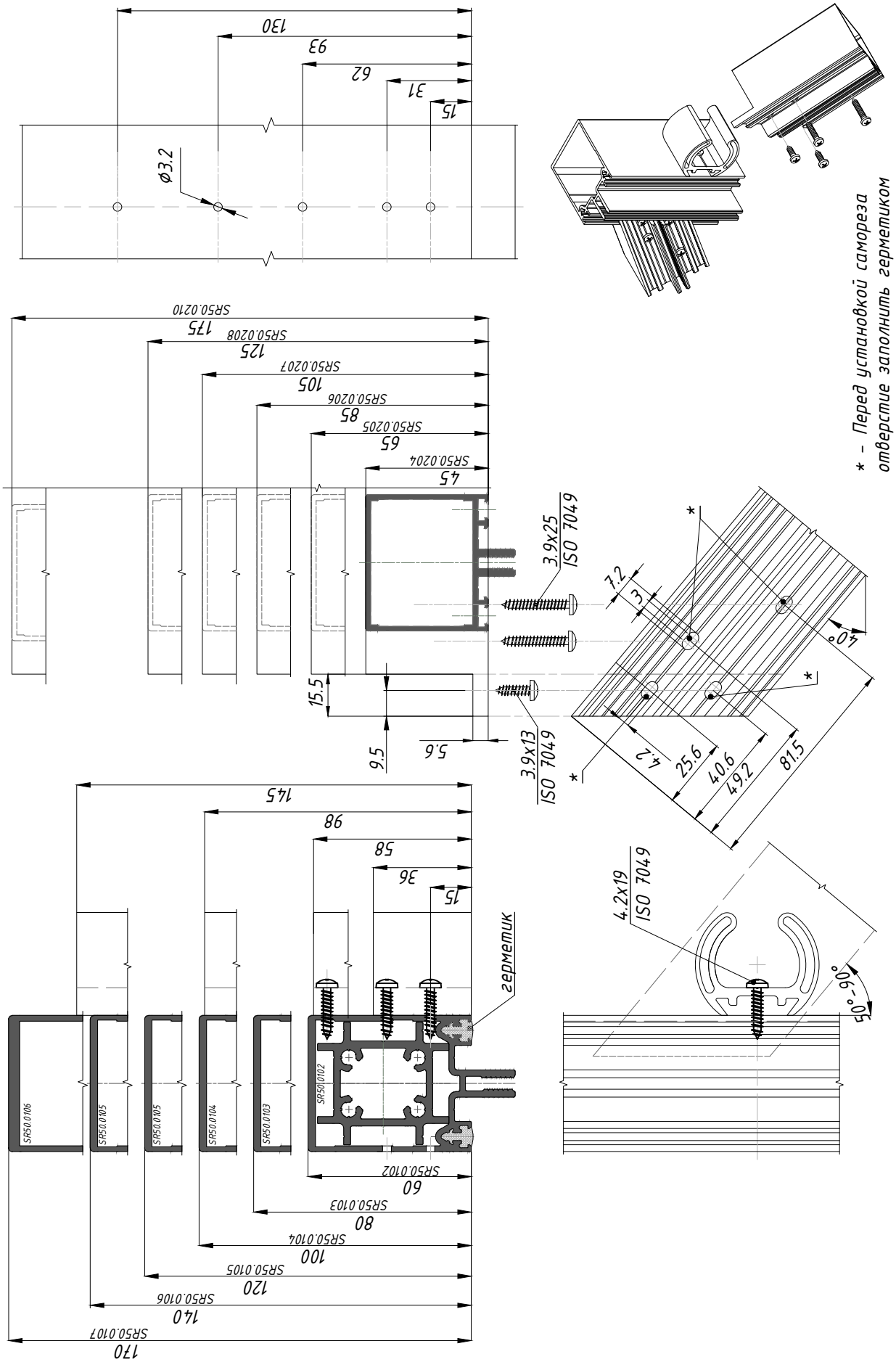

Обработка симметричных стоек SR50.0120, SR50.0122, SR50.0123 и ригелей SR50.0211, SR50.0212, SR50.0213 под установку стыков.

Соединение стоек и ригелей внахлест 6 мм.

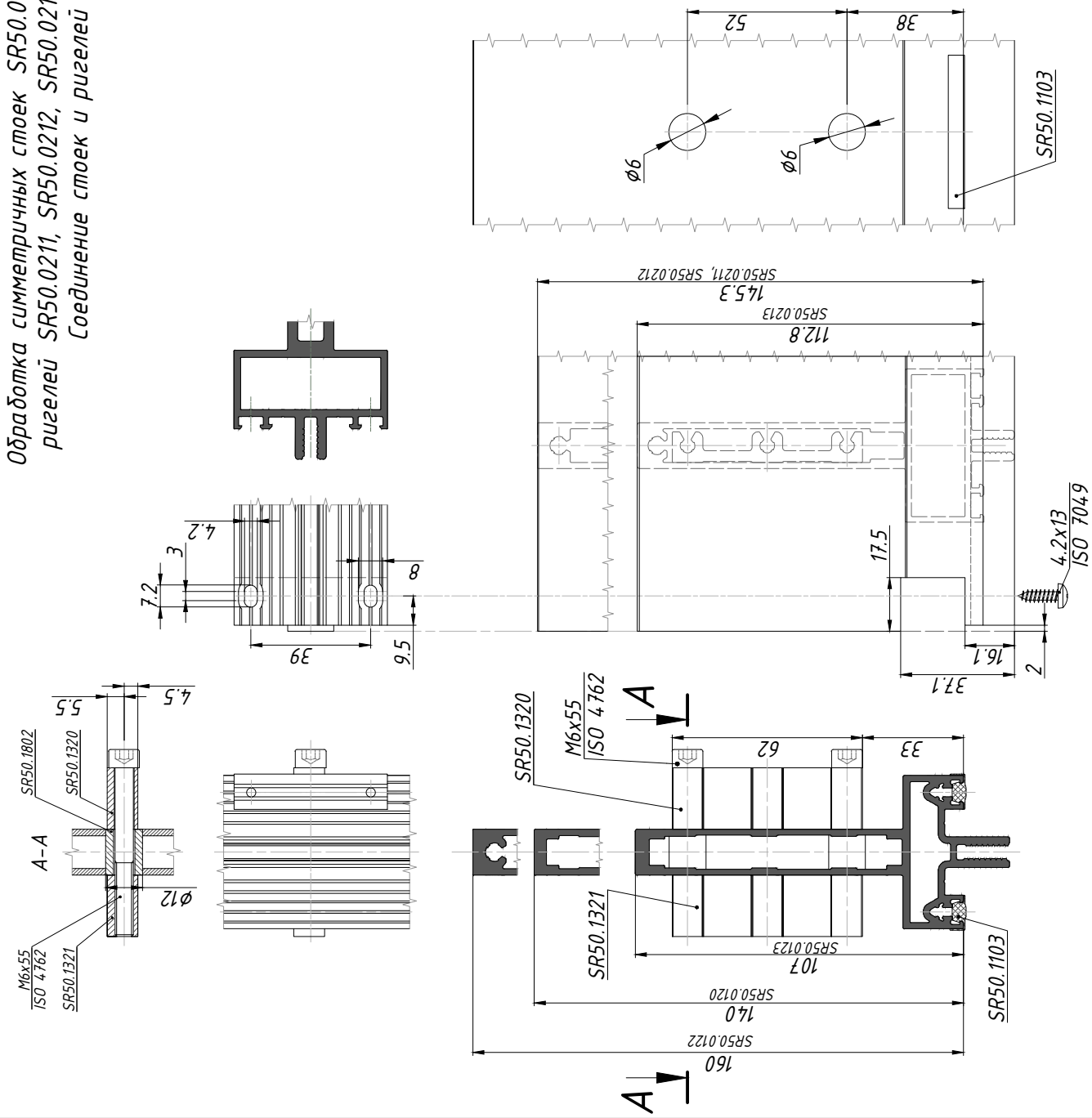

Обработка асимметричных стоек SR50.0121 и ригелей SR50.0211, SR50.0212, SR50.0213 под установку стыков.
Соединение стоек и ригелей внахлест 6 мм.

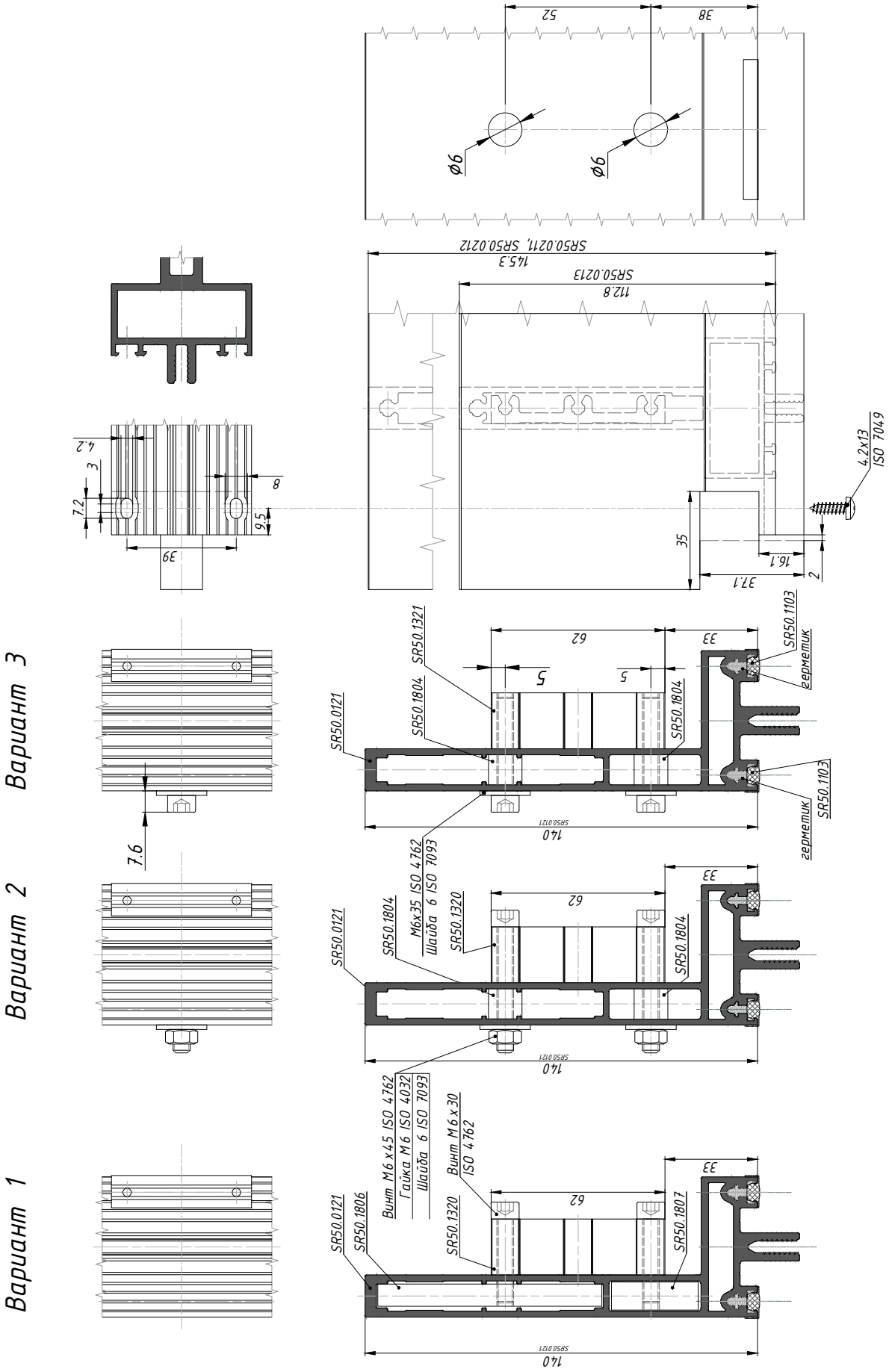

Обработка стоек и ригелей под установку усиленных стыков без торцевой ригельной заглушки.
Соединение стоек и ригелей внахлест 6 мм под прямым углом.

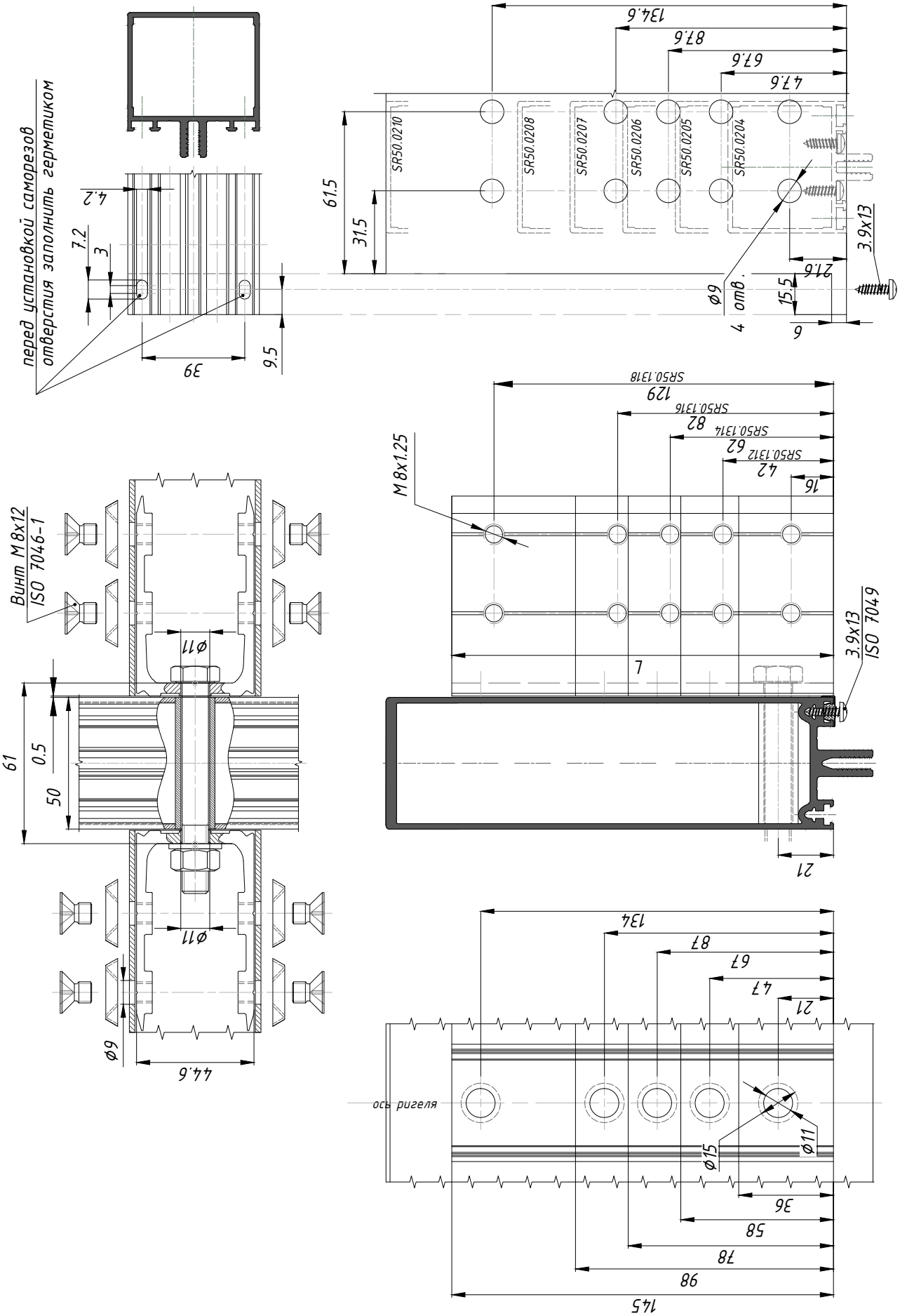

Обработка профилей
Обработка деталей ригелей без применения торцевых ригельных заглушек

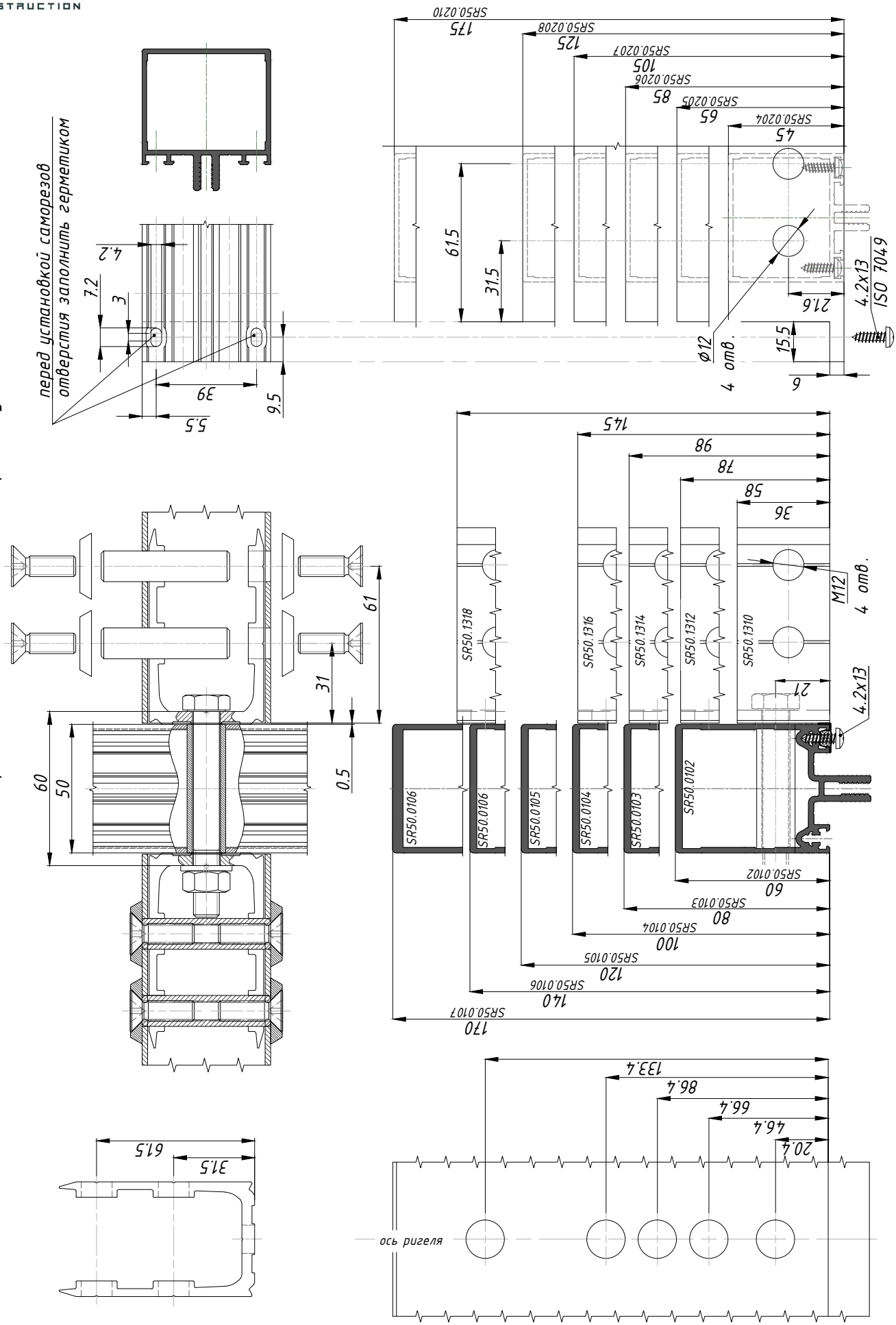

Обработка стоек и ригелей под установку усиленных стыков без торцевой ригельной заглушки.
Соединение стоек и ригелей внахлест 6 мм под прямым углом.

Обработка профилей.
Сборка.
Монтаж.

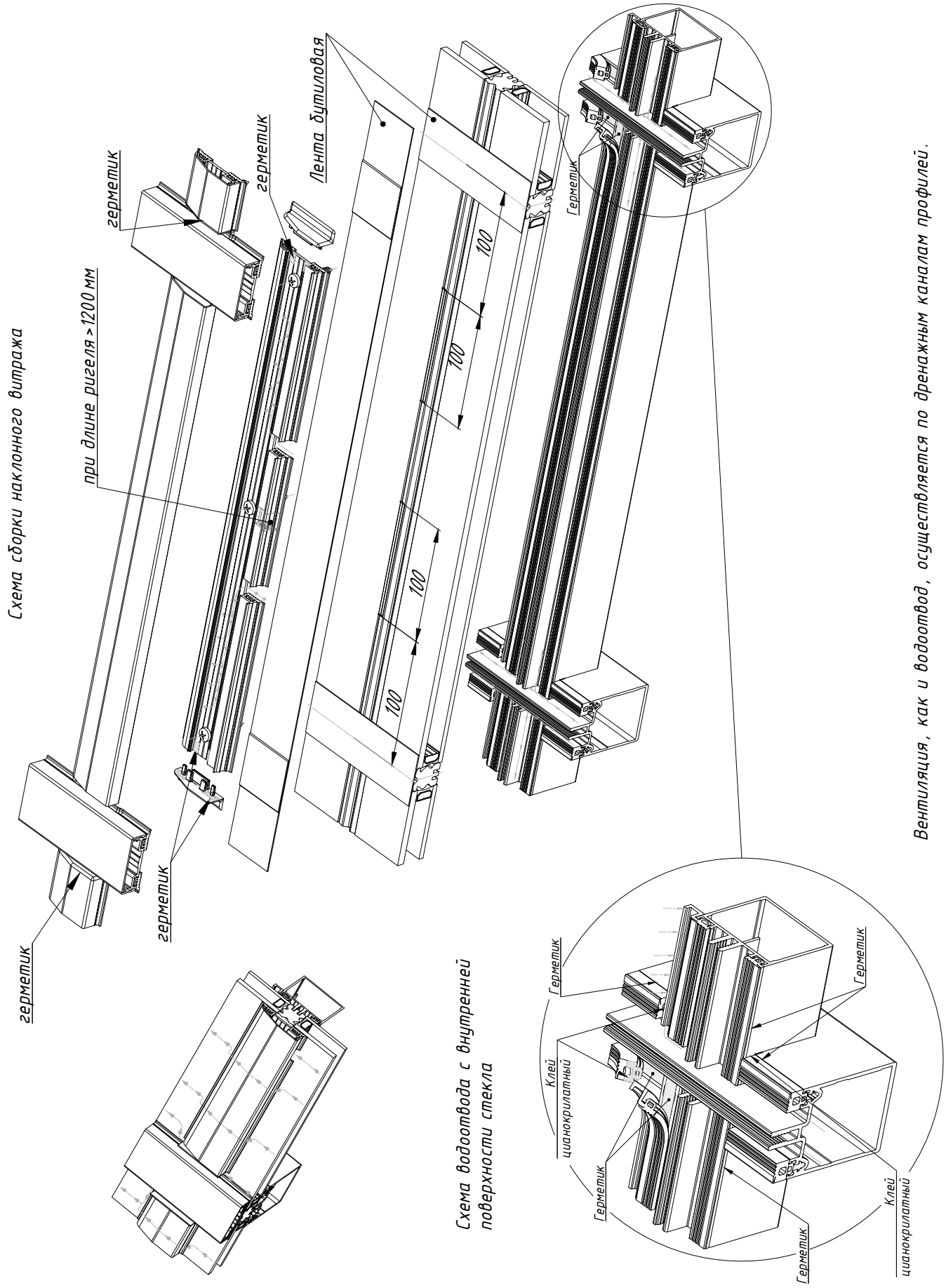

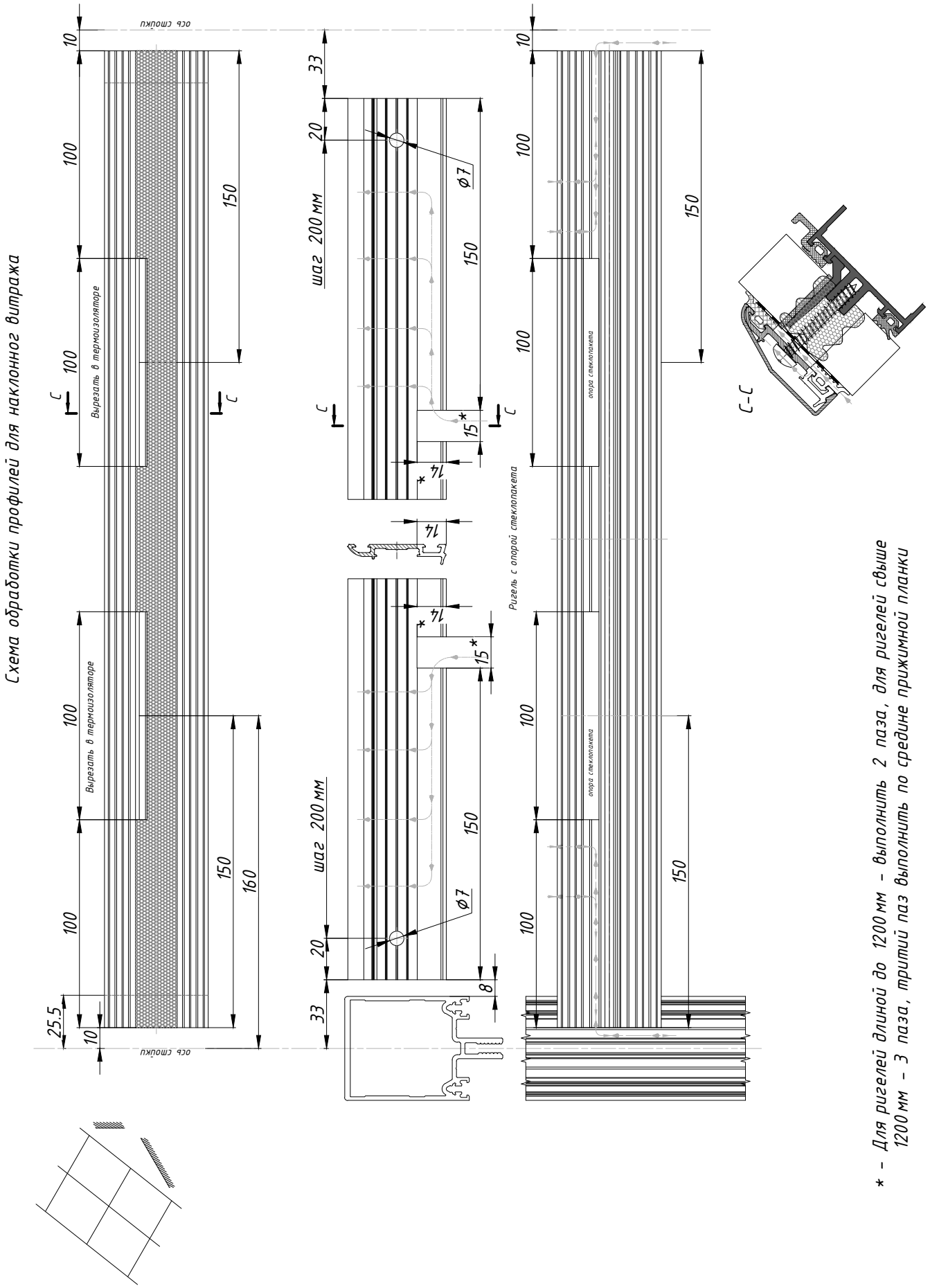

* - Для ригелей длиной до 1200 мм - выполнить 2 паза, для ригелей свыше 1200 мм - 3 паза, третий паз выполнить по средине прижимной планки

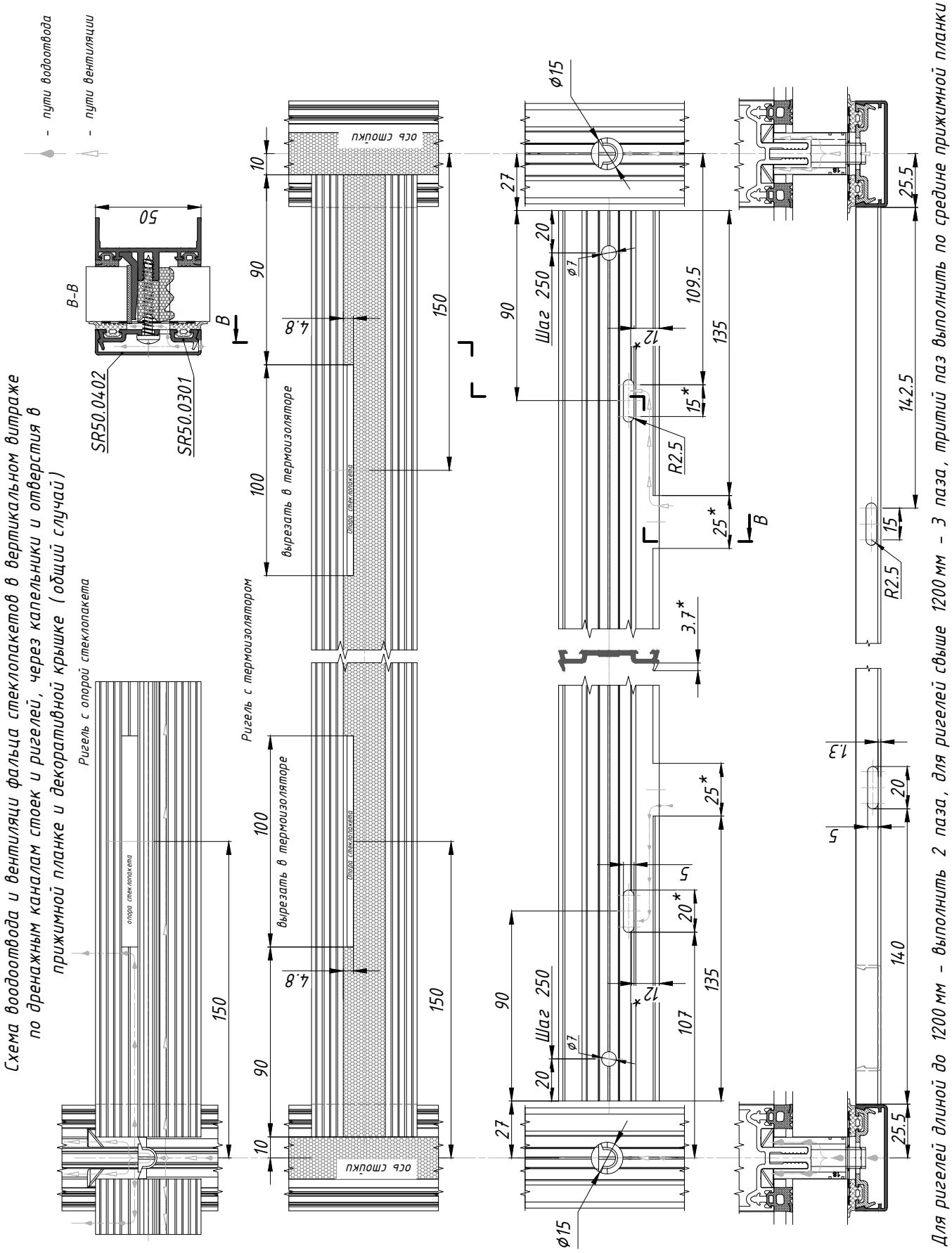

Схема вооодоотвода и вентиляци фальца стеклопакетов в вертикальном витраже по дренажным каналам стоек и ригелей, через капельники и отверстия в прижимной планке и декоративной крышке (общий случай)

* - Для ригелей длиной до 1200 мм - выполнить 2 паза, для ригелей свыше 1200 мм - 3 паза, третий паз выполнить по средине прижимной планки

Схема водоотвода и вентиляции фальца стеклопакетов в вертикальном витраже через отверстия в прижимной планке и декоративной крышке (по полям)

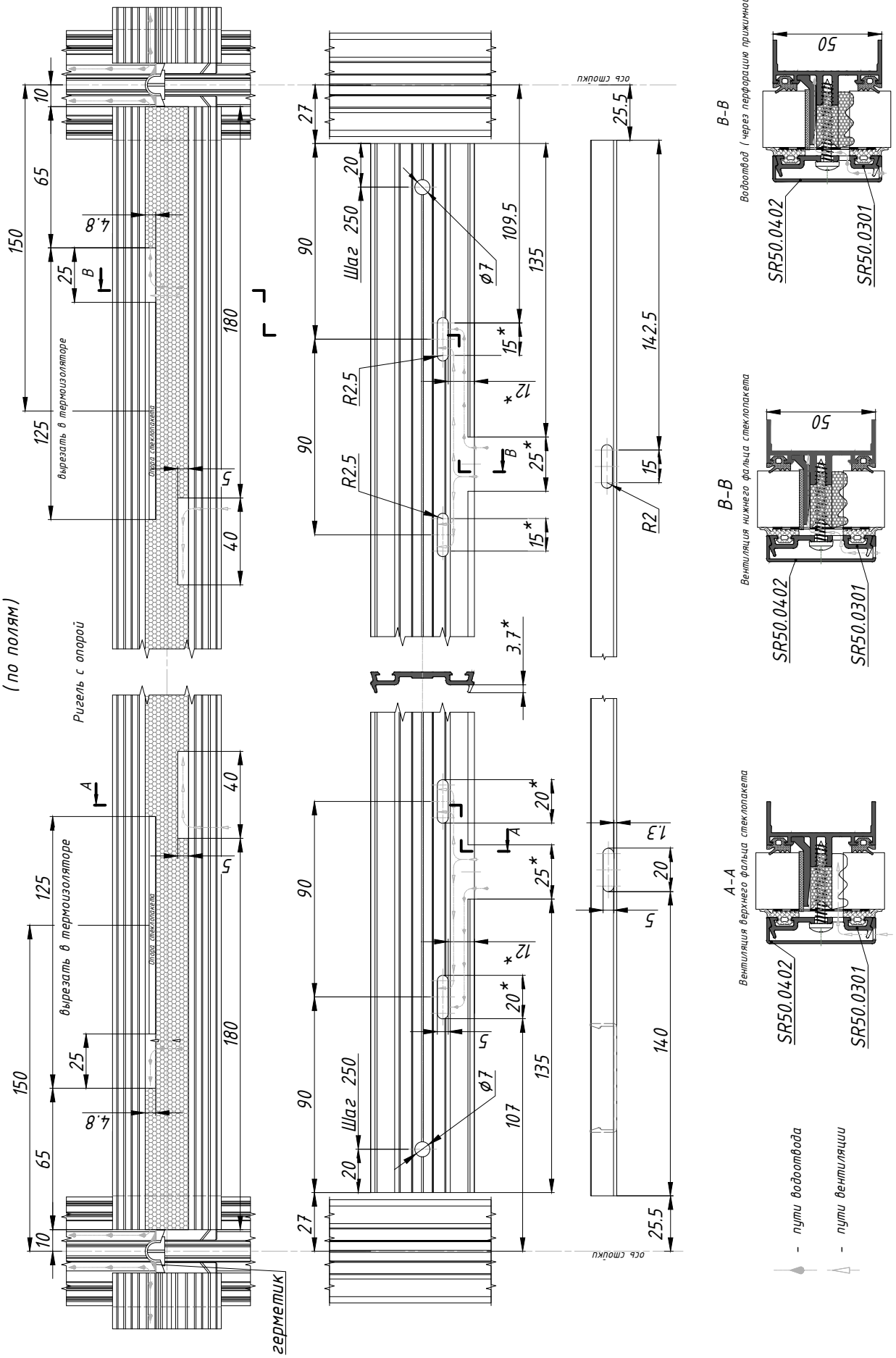

* - Для ригелей длиной до 1200 мм - выполнить 2 паза, для ригелей свыше 1200 мм - 3 паза, третий паз выполнить по средине прижимной планки

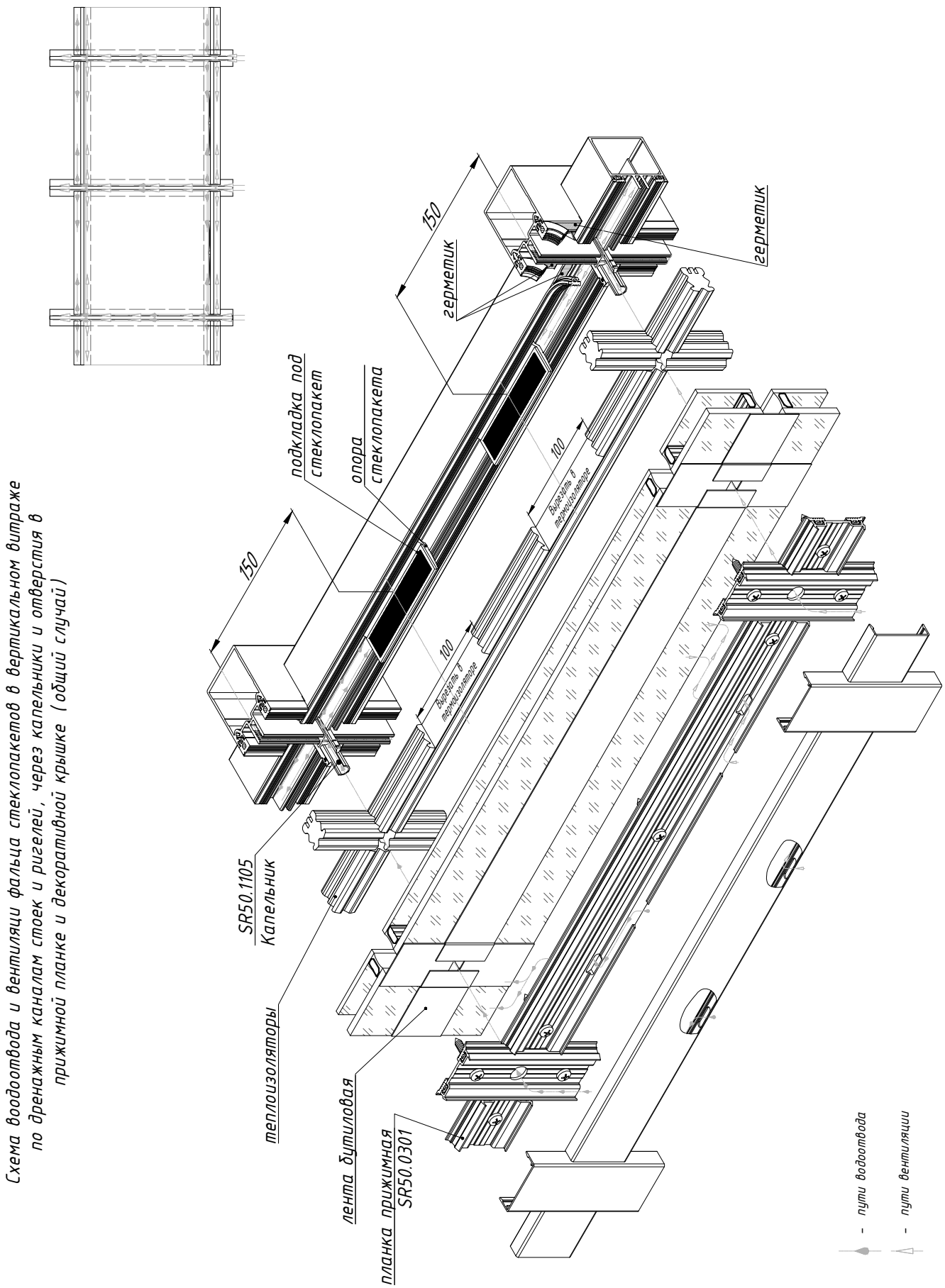

Схема вооодоотвода и вентиляци фальца стеклопакетов в вертикальном витраже по дренажным каналам стоек и ригелей, через капельники и отверстия в прижимной планке и декоративной крышке (общий случай)

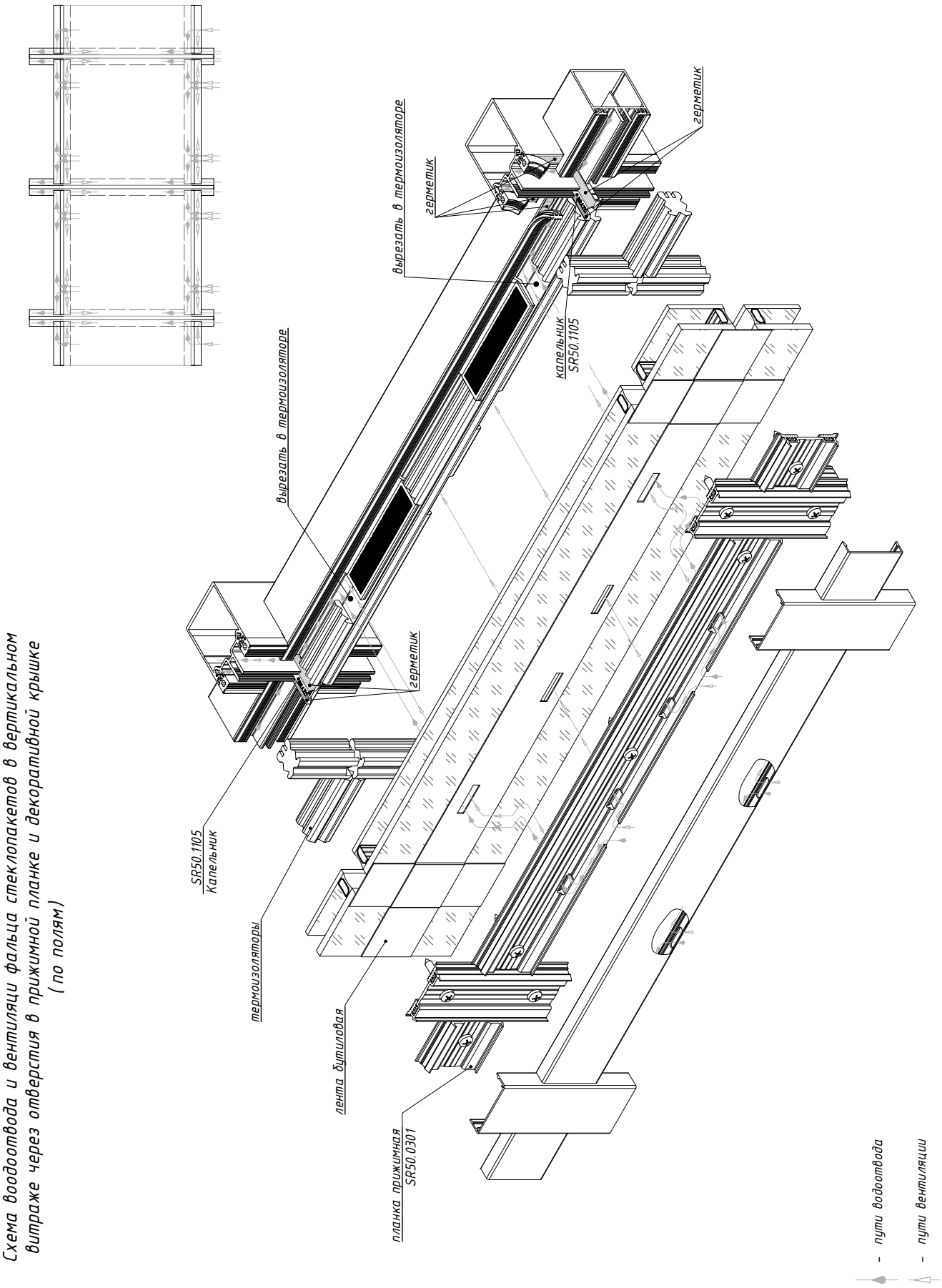

Схема водоотвода и вентиляци фальца стеклопакетов в вертикальном витраже через отверстия в прижимной планке и декоративной крышке (по полям)

Обработка профилей
Обработка деталей ригелей без применения торцевых ригельных заглушек

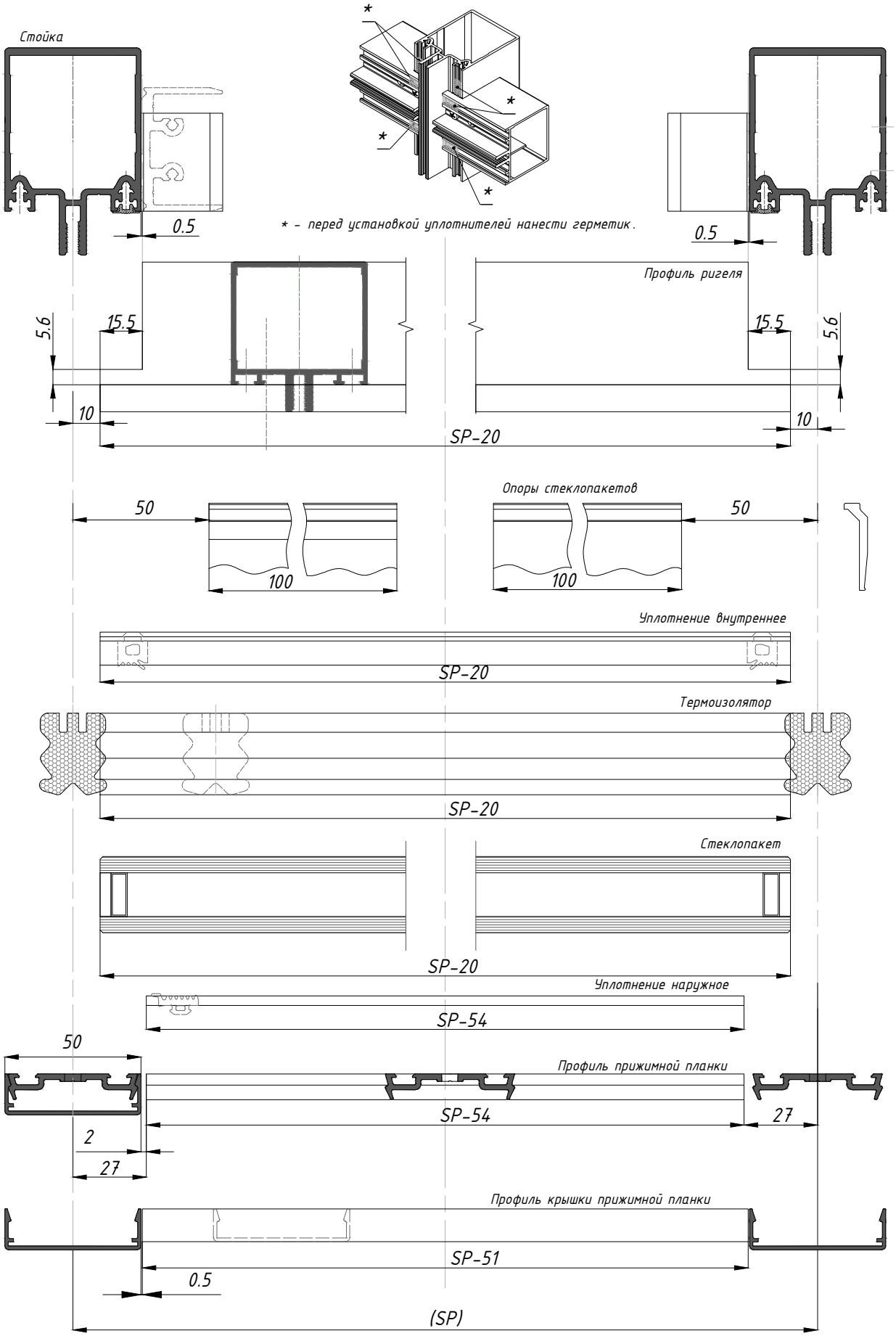

Обработка профилей
Обработка деталей ригелей с применением торцевых ригельных заглушек

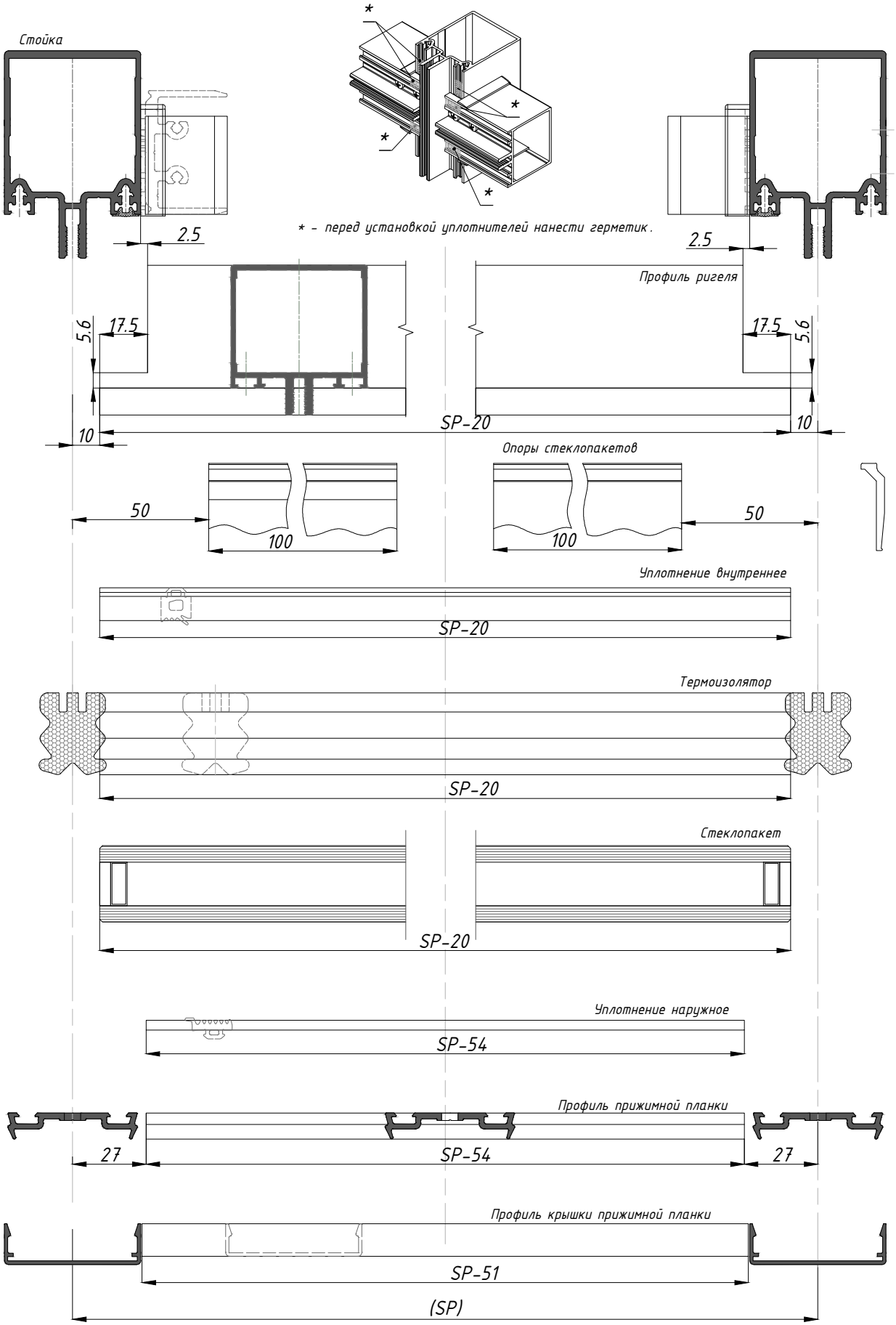

Обработка профилей.
Сборка.
Монтаж.

Обработки низа стойки под фартук гидроизоляции

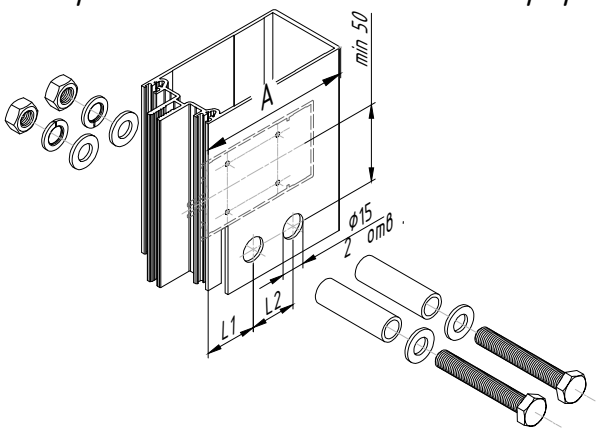

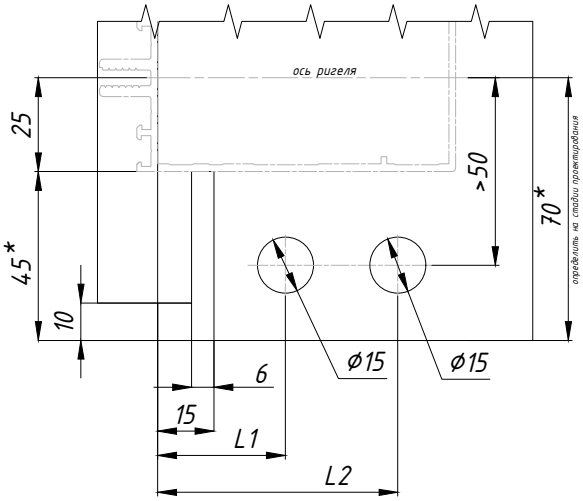

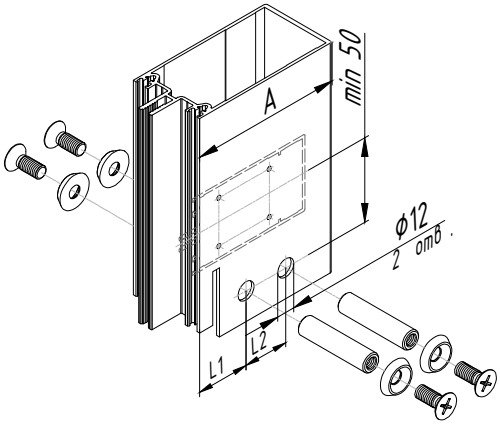

Стойка	A, мм	L1, мм	L2, мм
SR50.0102	60	32.8	–
SR50.0113	77	31	–
SR50.0103	80	34	–
SR50.0114	97	31	61
SR50.0104	100	34	64
SR50.0115	117	31	61
SR50.0105	120	34	92
SR60.0106	146	34	90
SR50.0107	170	35	110

** – определить на стадии проектирования.*

Обработки верха стойки под фартук гидроизоляции

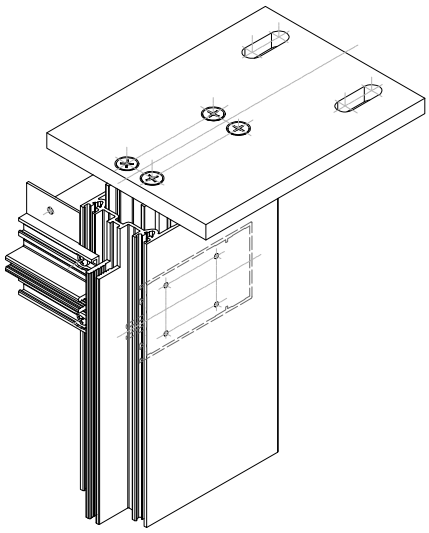

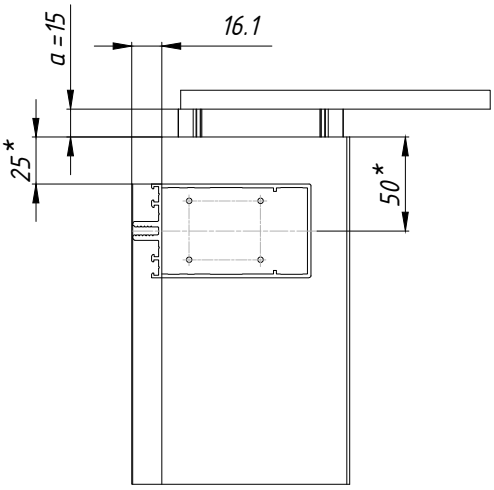

При монтаже обеспечить зазор:
a ≥5 мм (min), при L≤ 2500 мм
a ≥10 мм (min), при L≤ 5000 мм
a ≥15 мм (min), при L≤ 7000 мм

** – определить на стадии проектирования.*

Установка ригелей на стыке SR50.0603

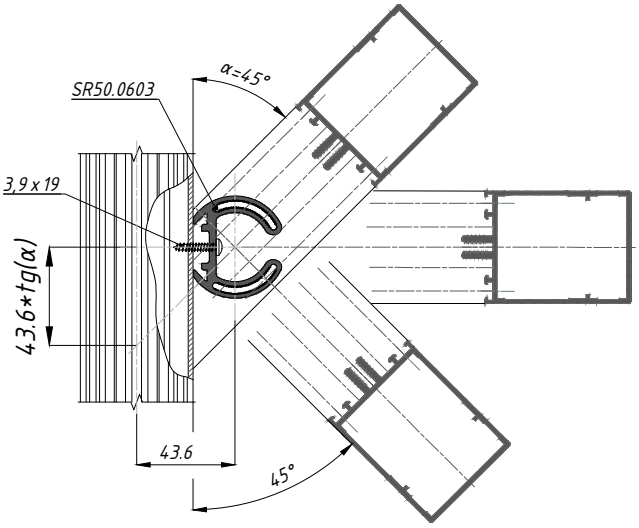

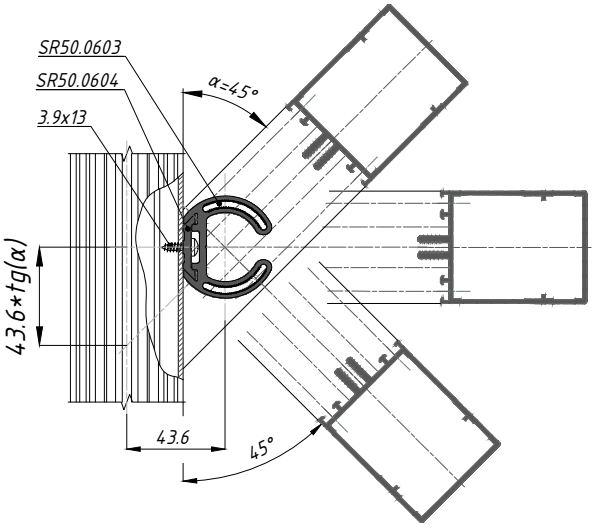

Сечения и узловые решения
Узел над дверью
Схема установки капельника

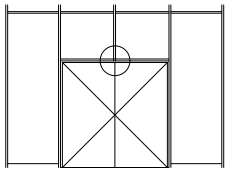

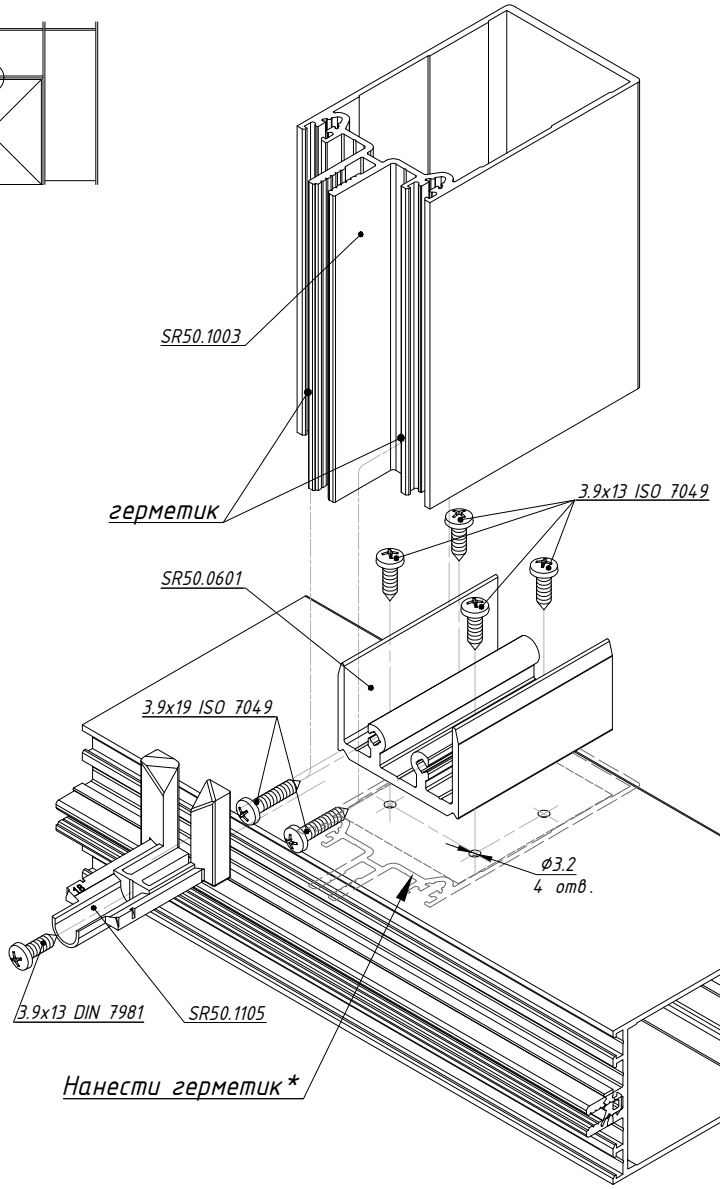

Схема отвода конденсата
со стойки через капельник

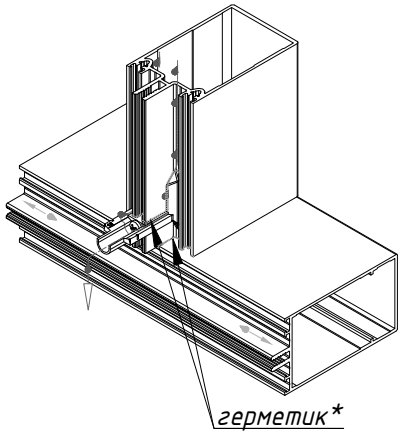

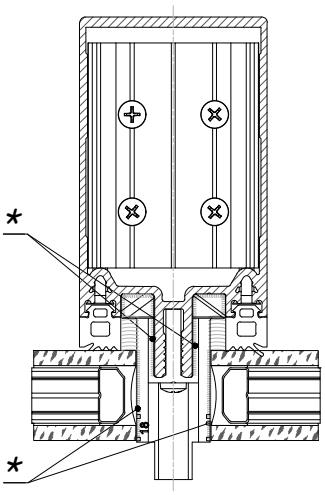

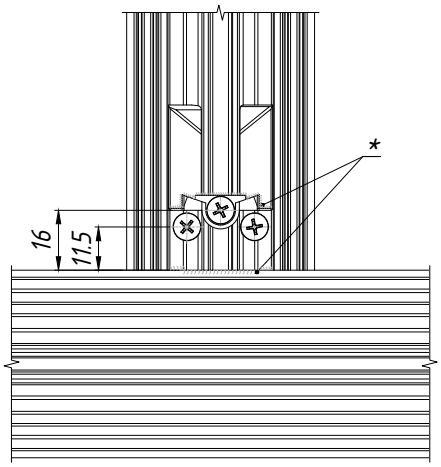

*- Перед установкой капельника, в места контакта со стойкой, нанести герметик.

Узел над дверью
Схема сборки

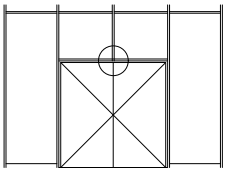

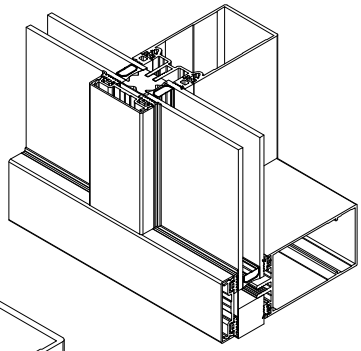

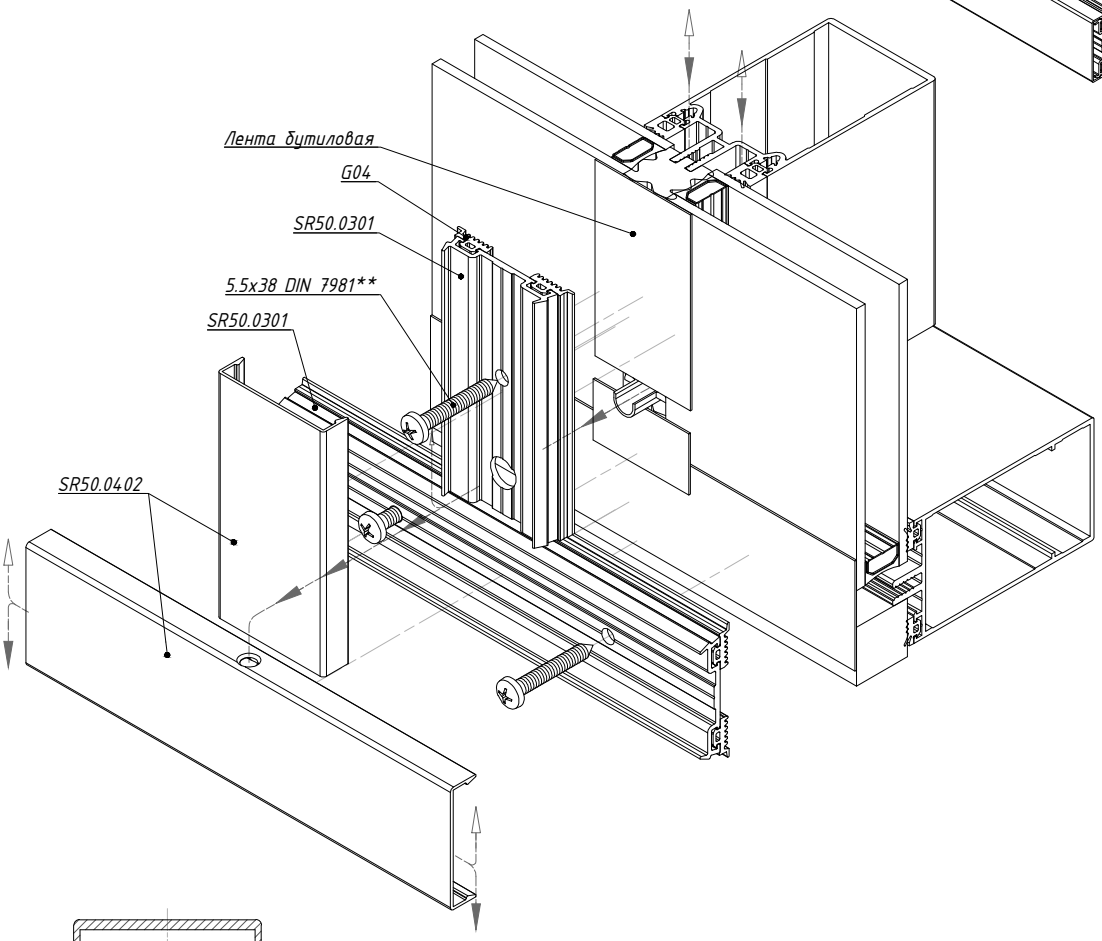

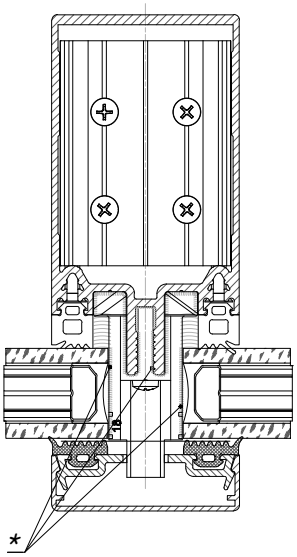

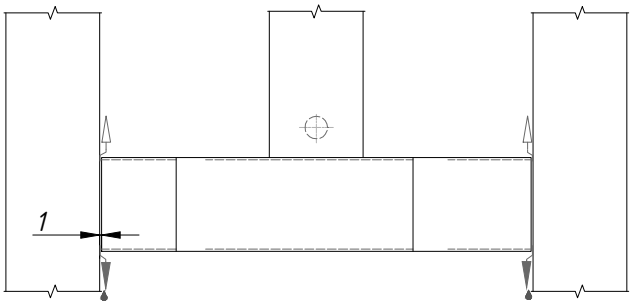

- отвод конденсата
- вентиляция

*- Перед установкой капельника, в места контакта со стойкой, нанести герметик.
**-зависит от размера заполнения (см. таблицу заполнения)

Сечения и узловые решения
Схема соединения профилей стоек на изломе

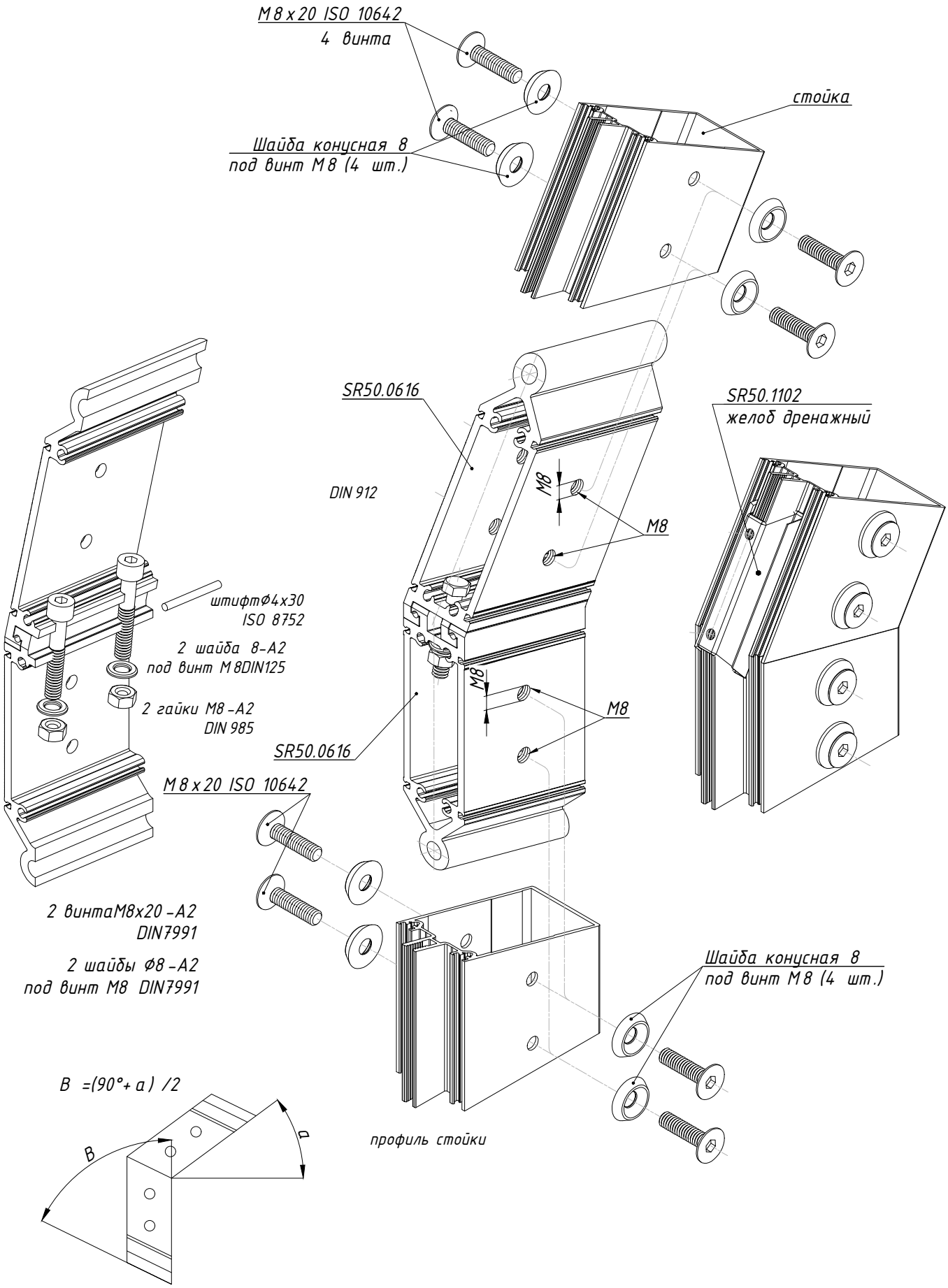

Сечения и узловые решения
Схема крепления стоек под наклоном к стене

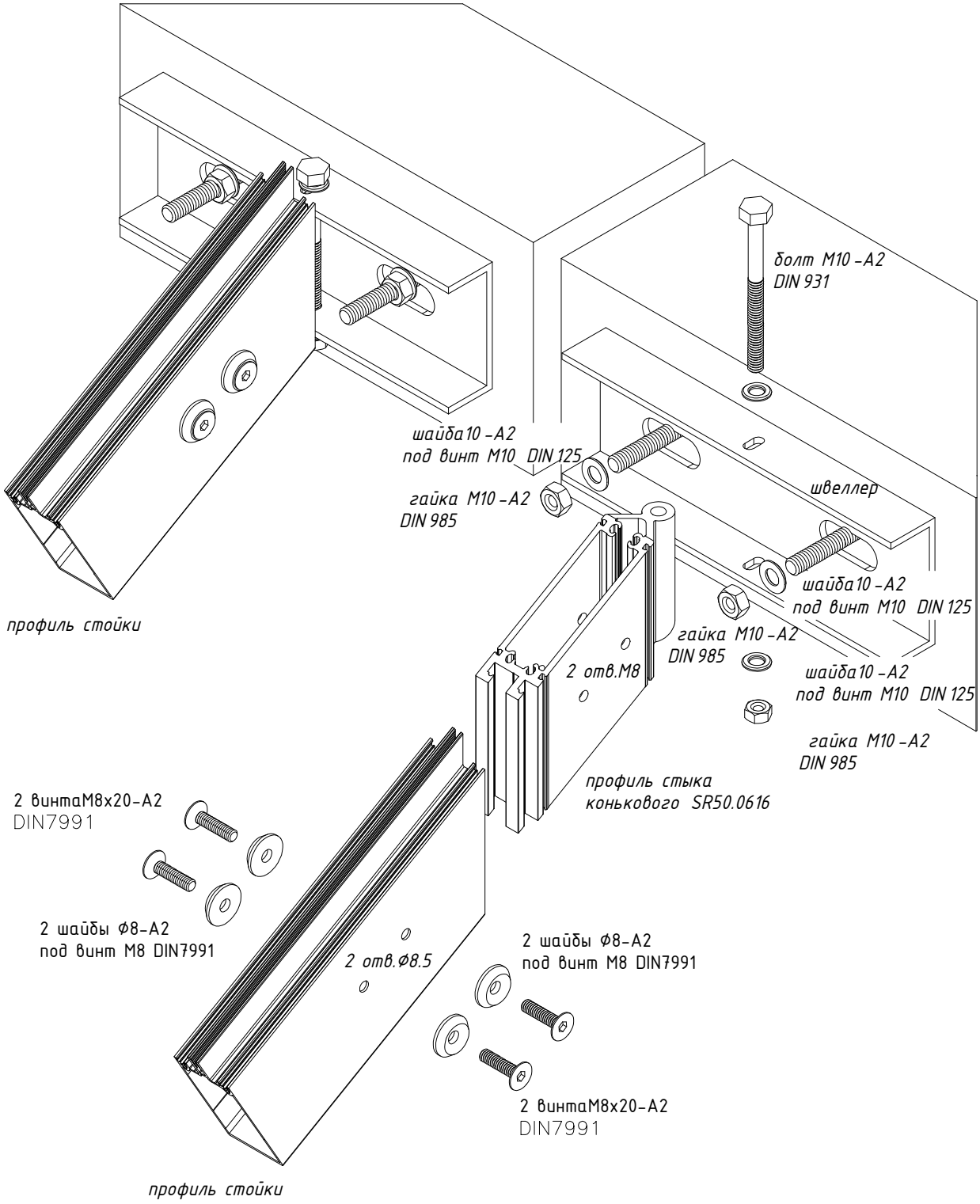

Сечения и узловые решения
Схема крепления стоек вершины пирамиды
Вариант 1

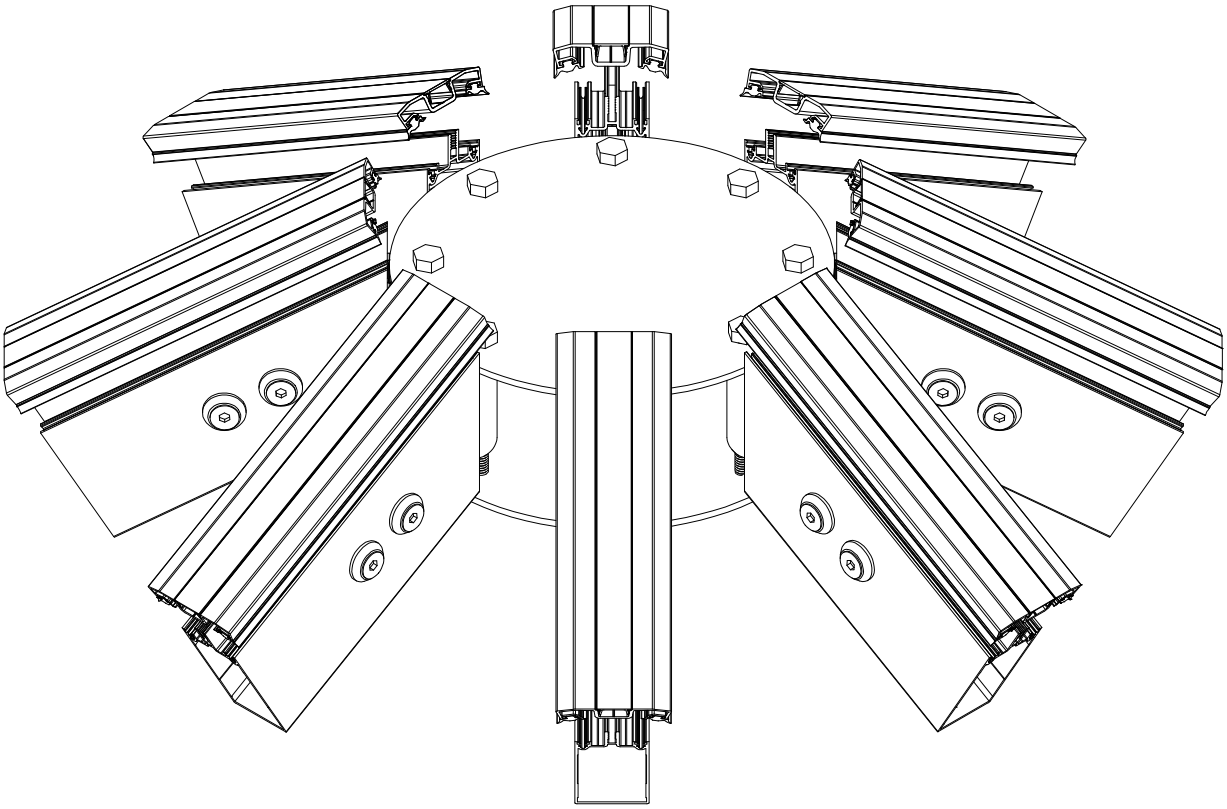

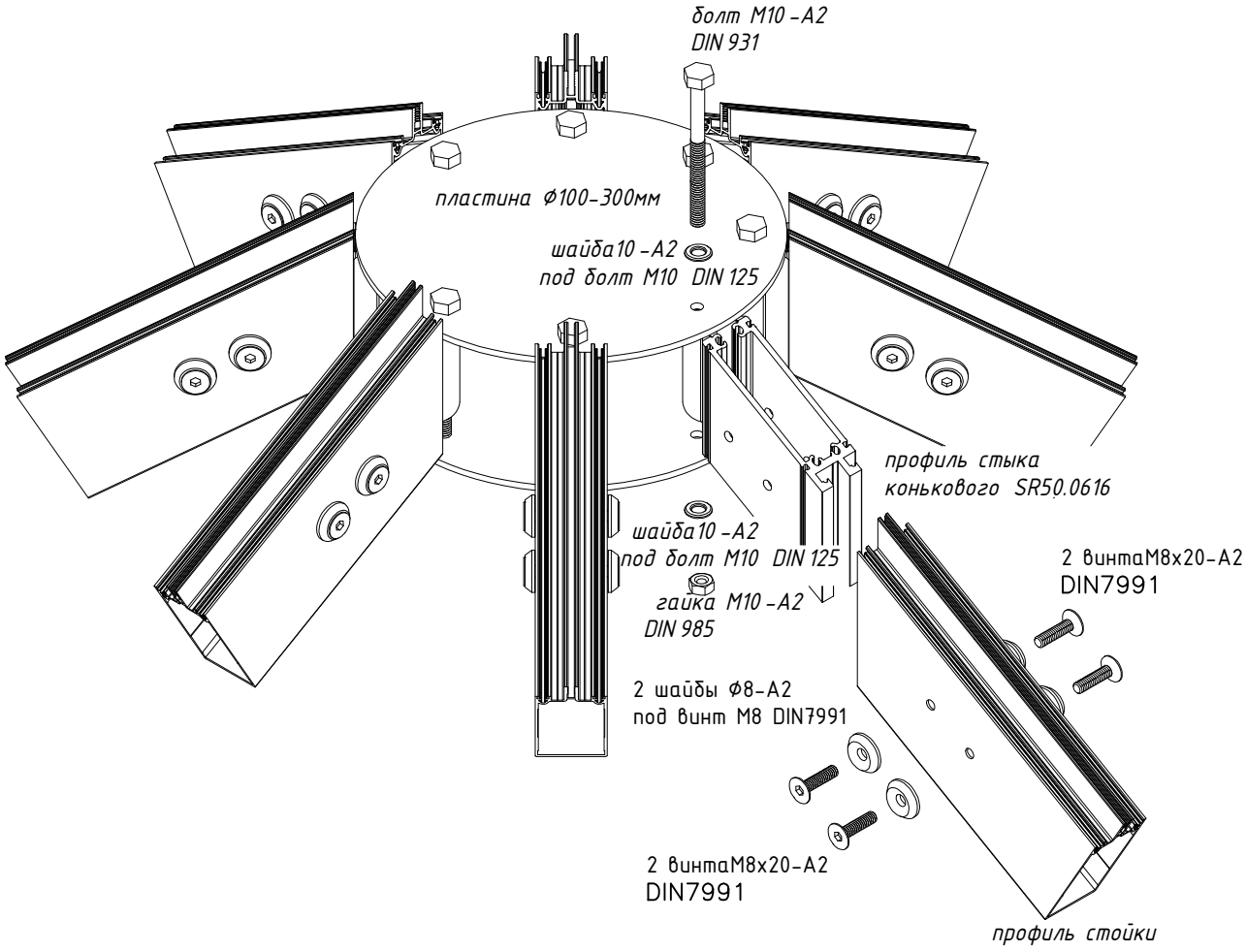

Сечения и узловые решения
Схема крепления стоек вершины пирамиды
Вариант 2

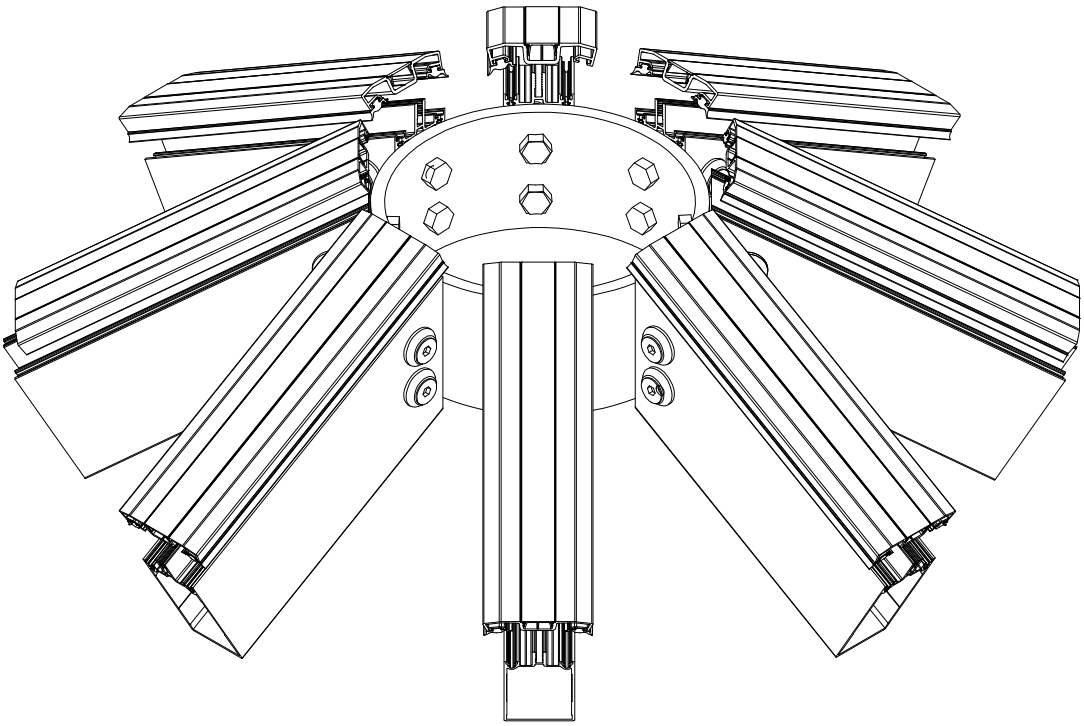

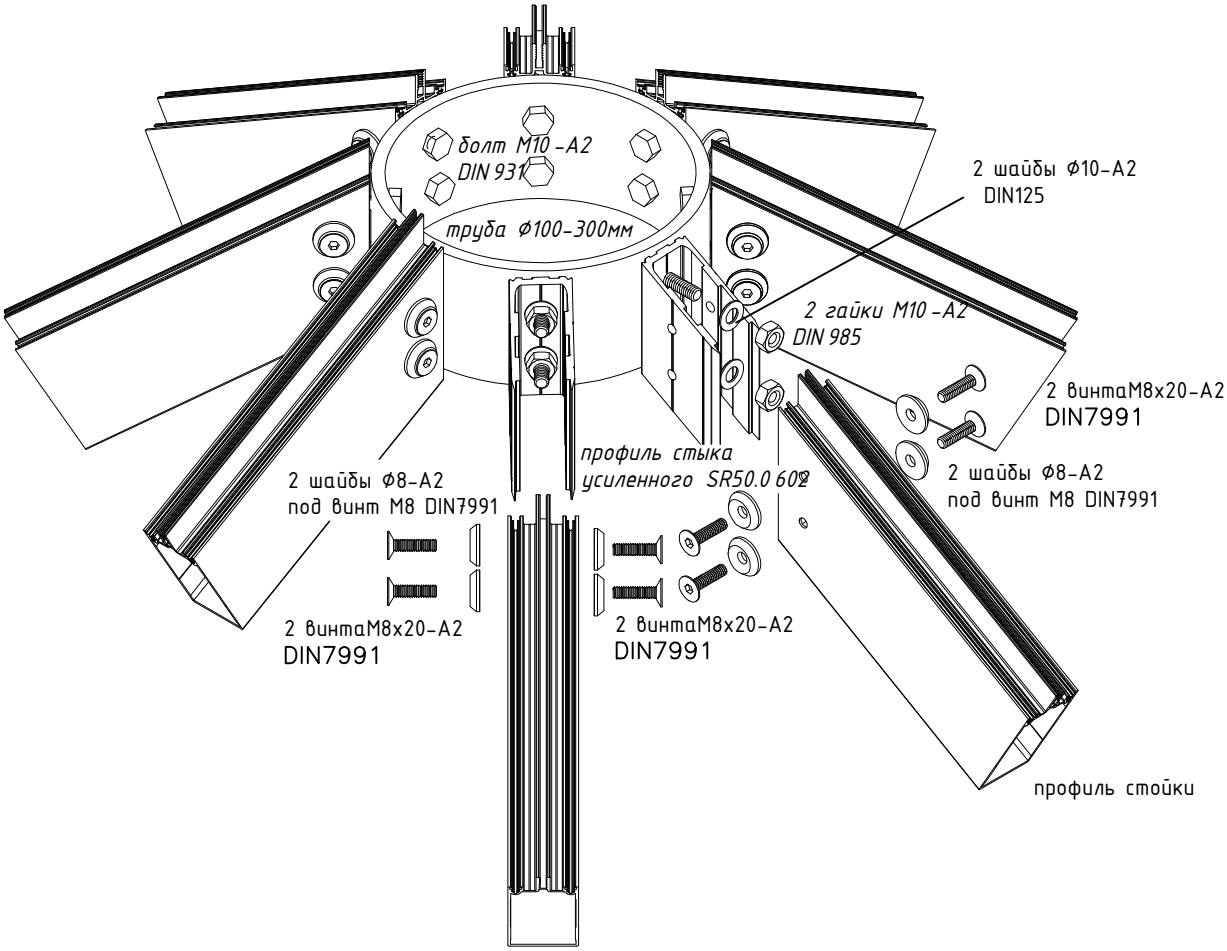

Сечения и узловые решения
Схема крепления стоек в плоскости стеклопакета

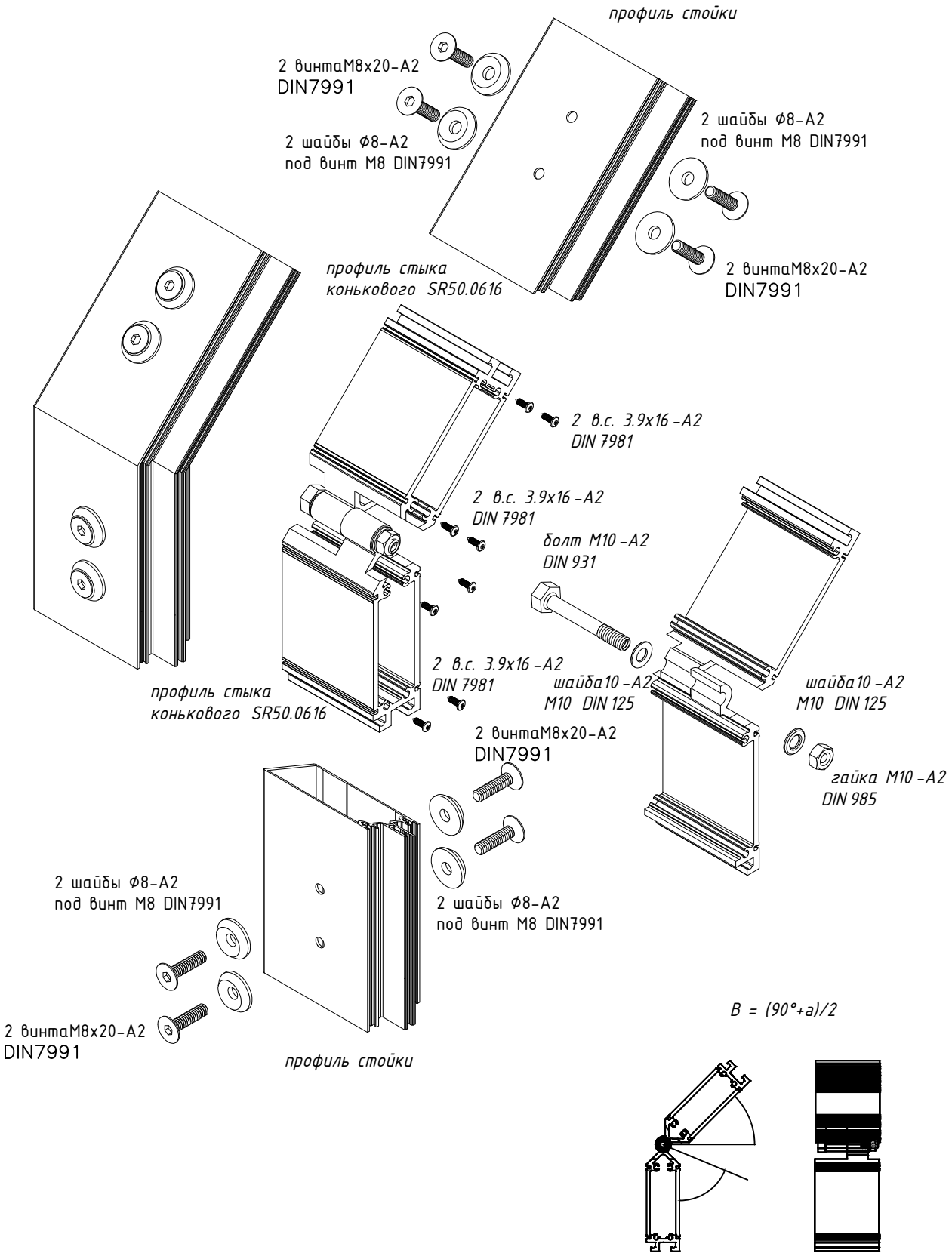

Сечения и узловые решения
Схема крепления профиля стоек на внутреннем и наружном изломе

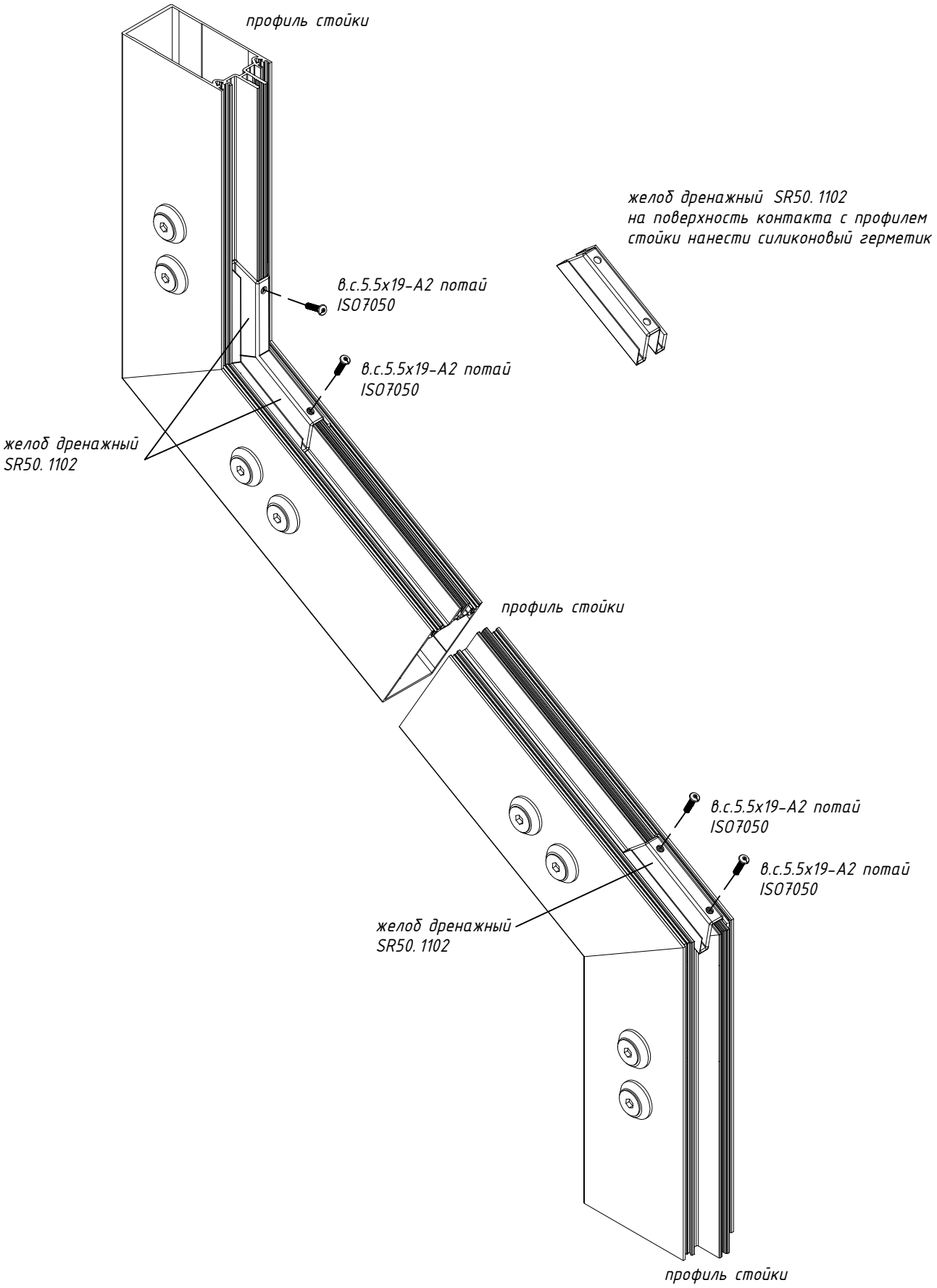

Сечения и узловые решения
Схема крепления профиля стоек и ригелей на изломе

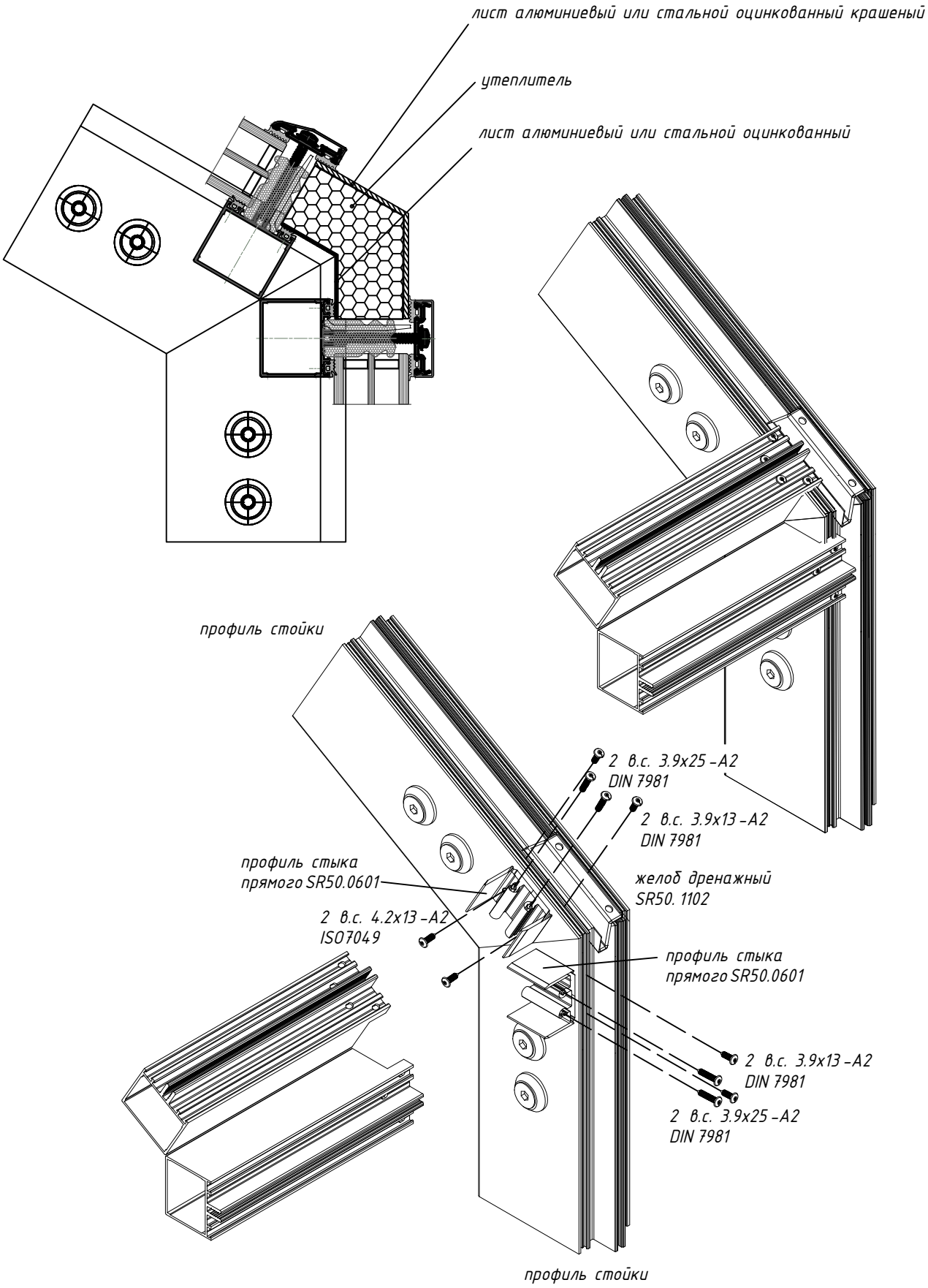

Сечения и узловые решения
Сечение верхнего узла пирамиды

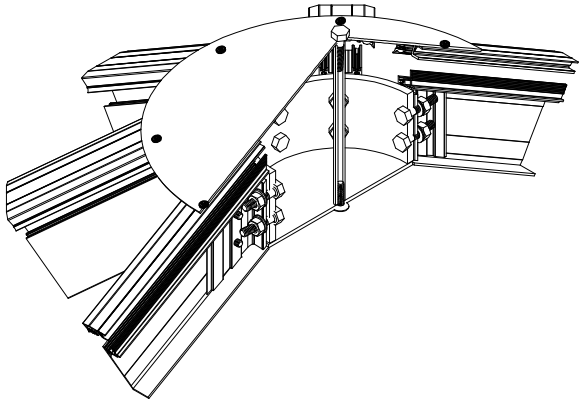

саморез кровельный 5.5x45
+ шайба уплотнительная

лента саморасширяющая

колпак конусный

гидроизоляция(бутиловая лента)

болт M8-A2 DIN 931

шайба Ф8-A2 DIN125

шайба уплотнительная Ф8

втулка Ф16/M8

винт M8x20-A2 DIN7991

пластина Ф100-300x5

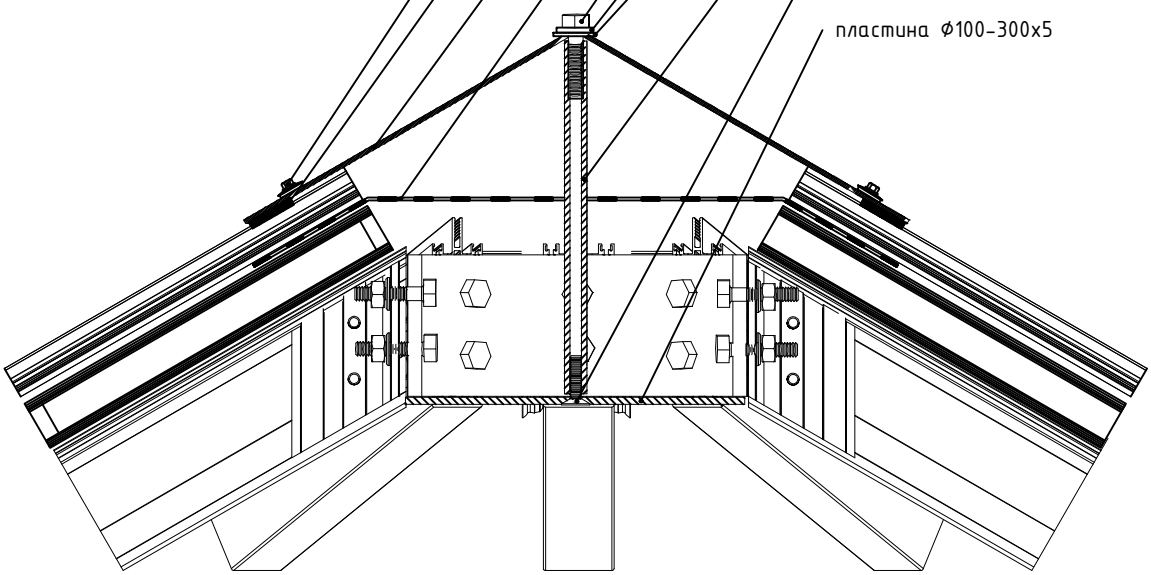

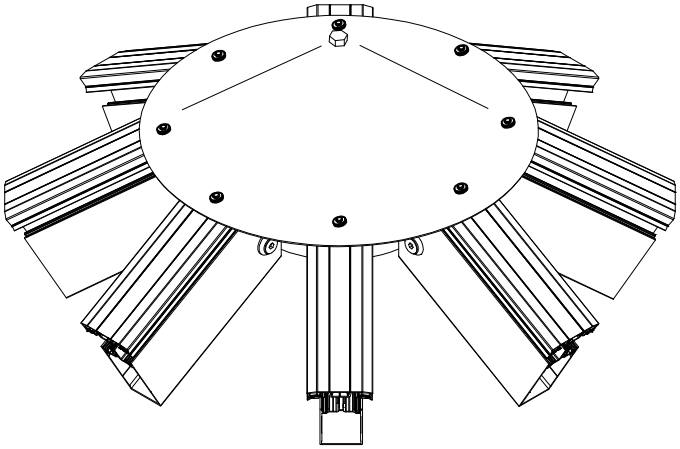

профиль стойки

Сечения и узловые решения
Схема крепления стоек под наклоном к стене

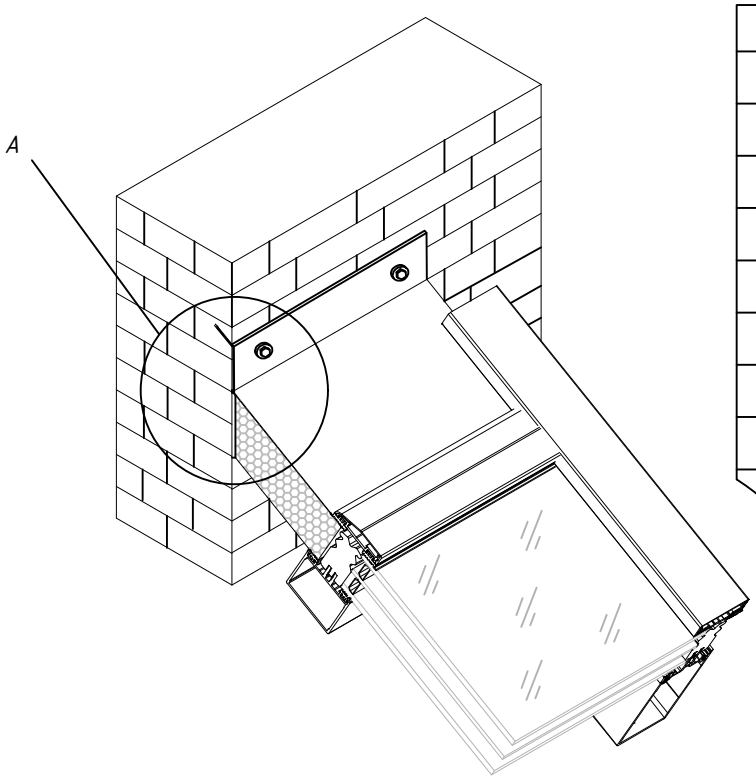

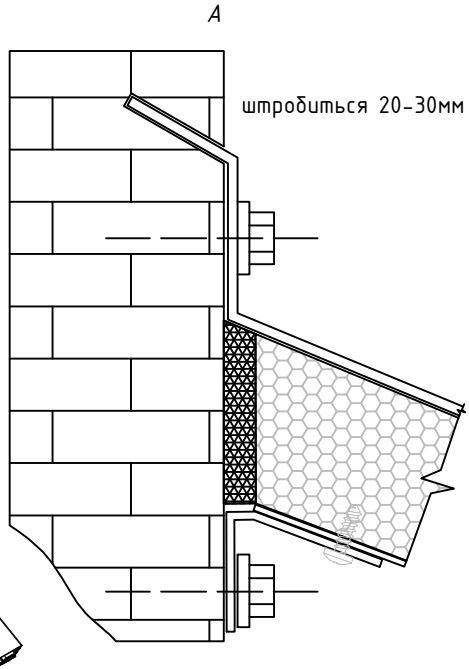

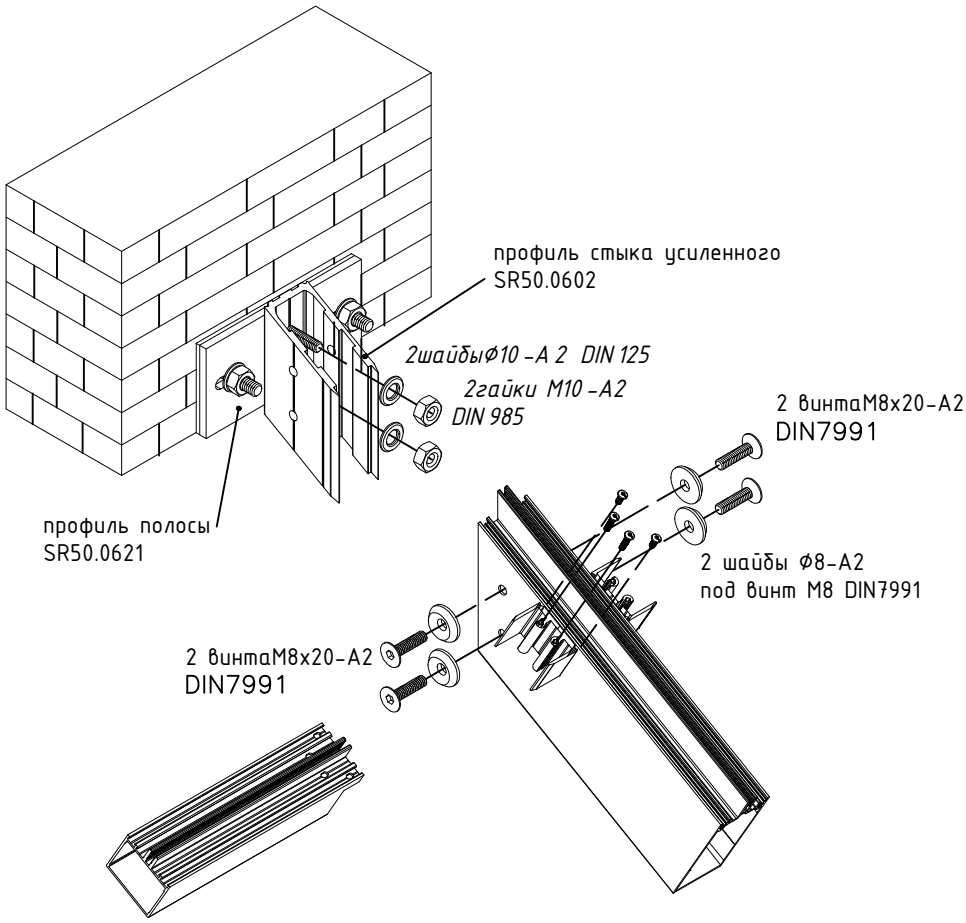

Сечения и узловые решения
Верхний узел зенитного фонаря

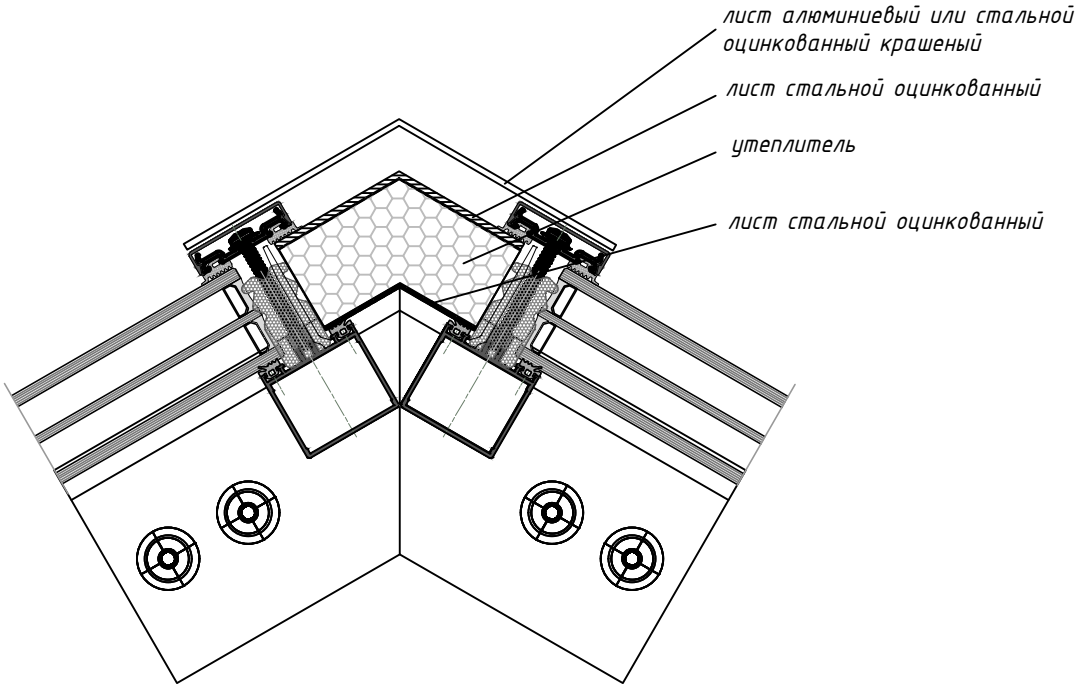

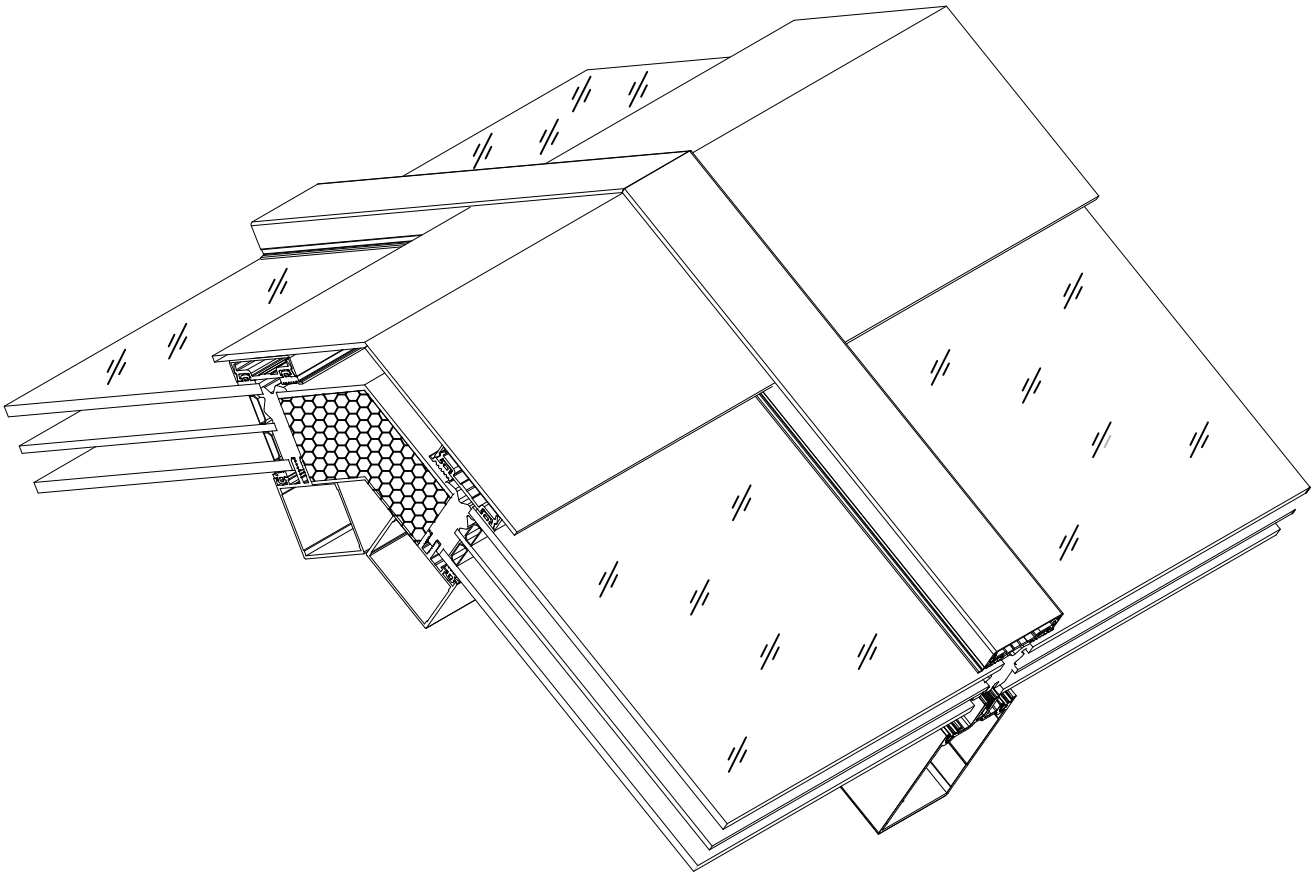

Сечения и узловые решения
Узел крепления углового стеклопакета
Вариант 1

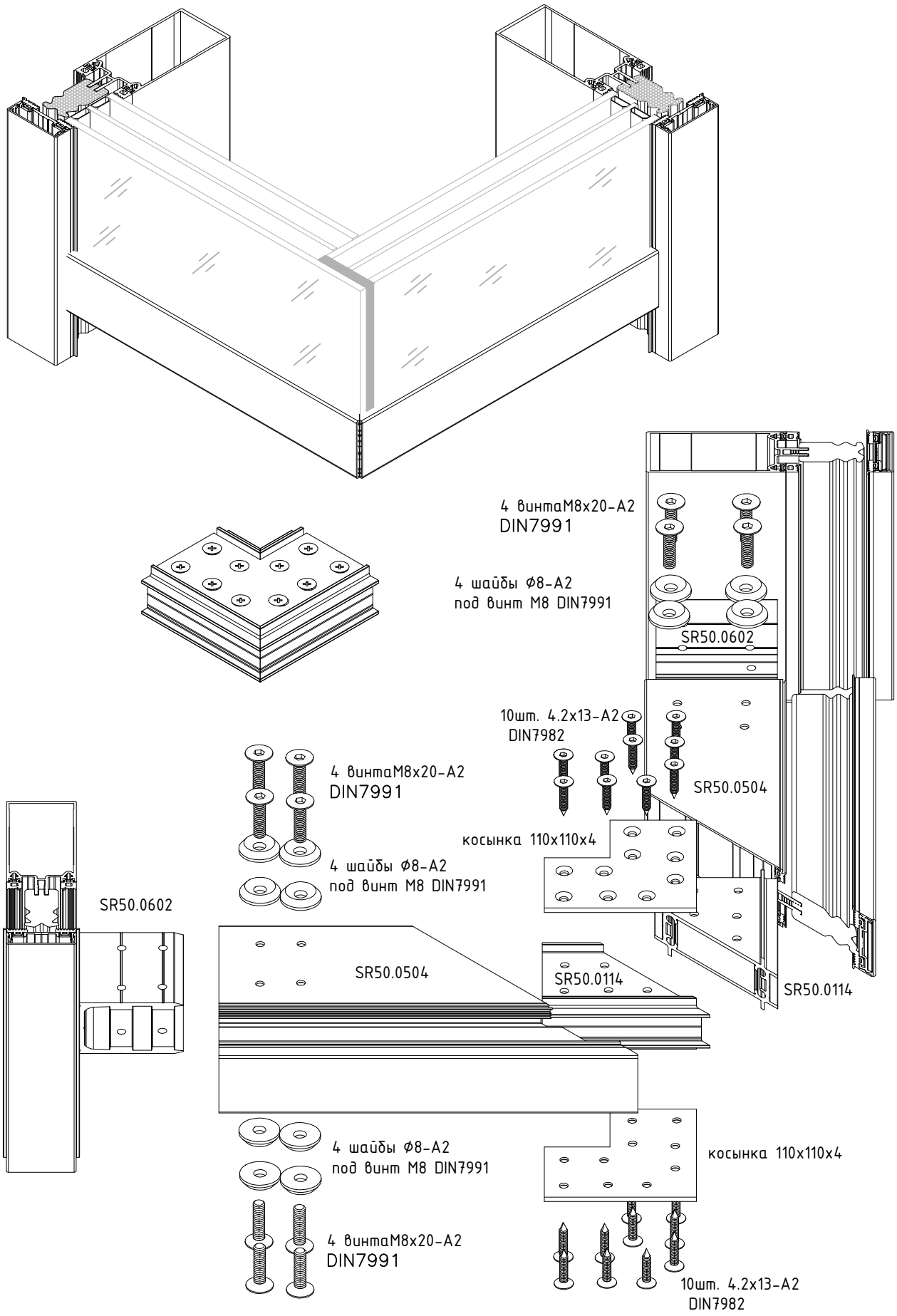

Сечения и узловые решения
Узел крепления углового стеклопакета
Вариант 2

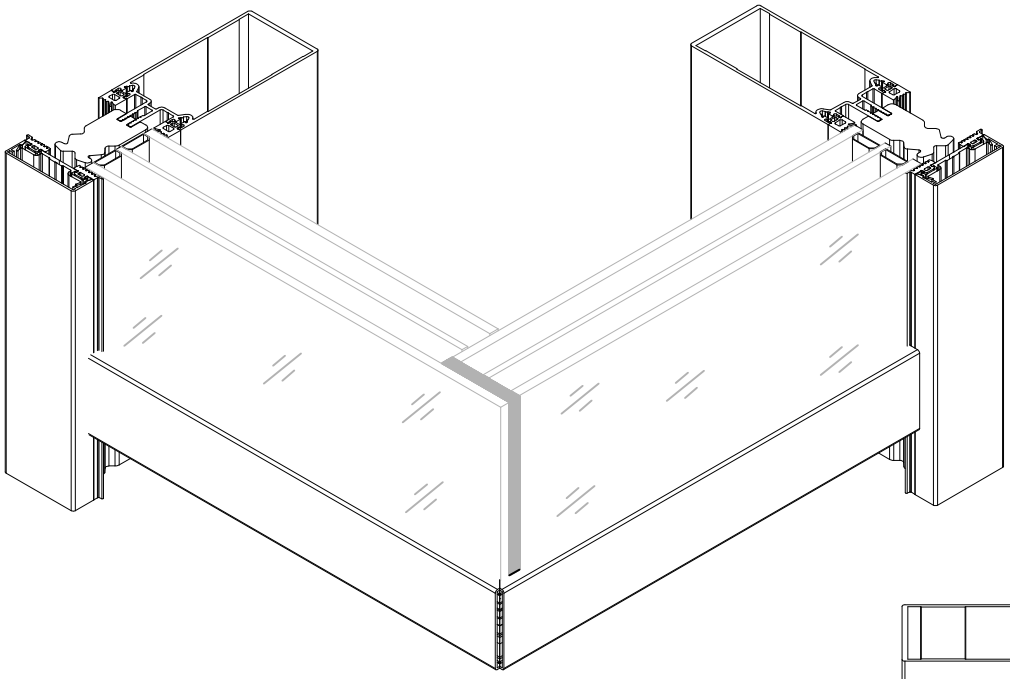

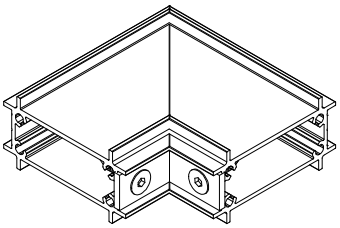

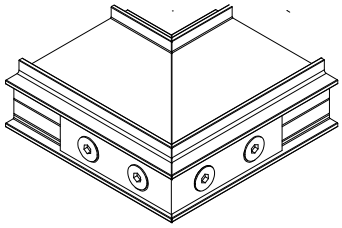

4 винтаM8x20-A2
DIN7991

4 шайбы Ф8-A2
под винт M8 DIN7991

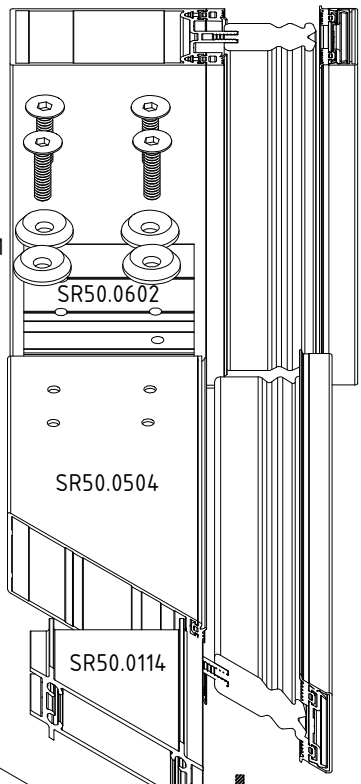

4 винтаM8x20-A2
DIN7991

4 шайбы Ф8-A2
под винт M8 DIN7991

2шт. 4.2x13-A2
DIN7982

уголок 40x40x4

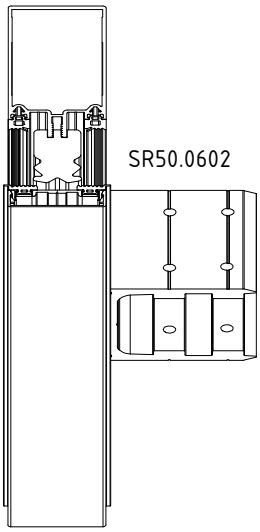

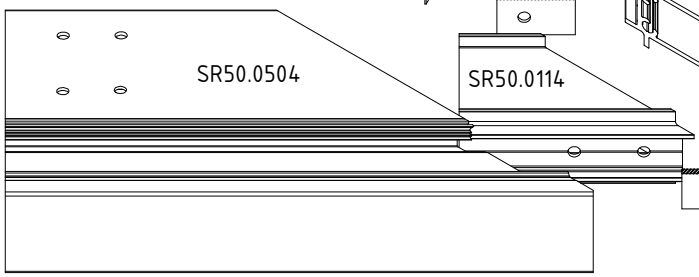

уголок 80x80x4

4шт. 4.2x13-A2
DIN7982

4 шайбы Ф8-A2
под винт M8 DIN7991

4 винтаM8x20-A2
DIN7991

Сечения и узловые решения
Нижний узел зенитного фонаря
Вариант 1

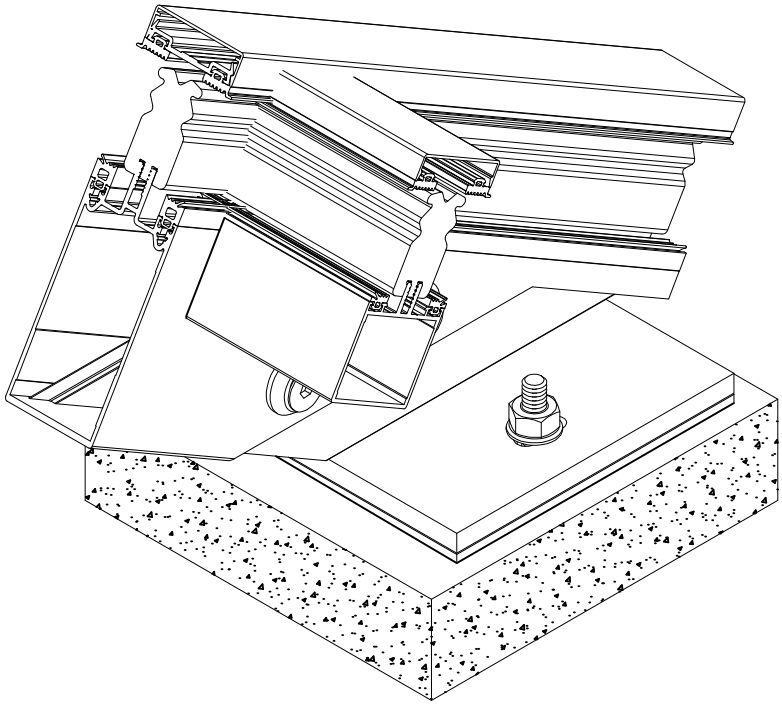

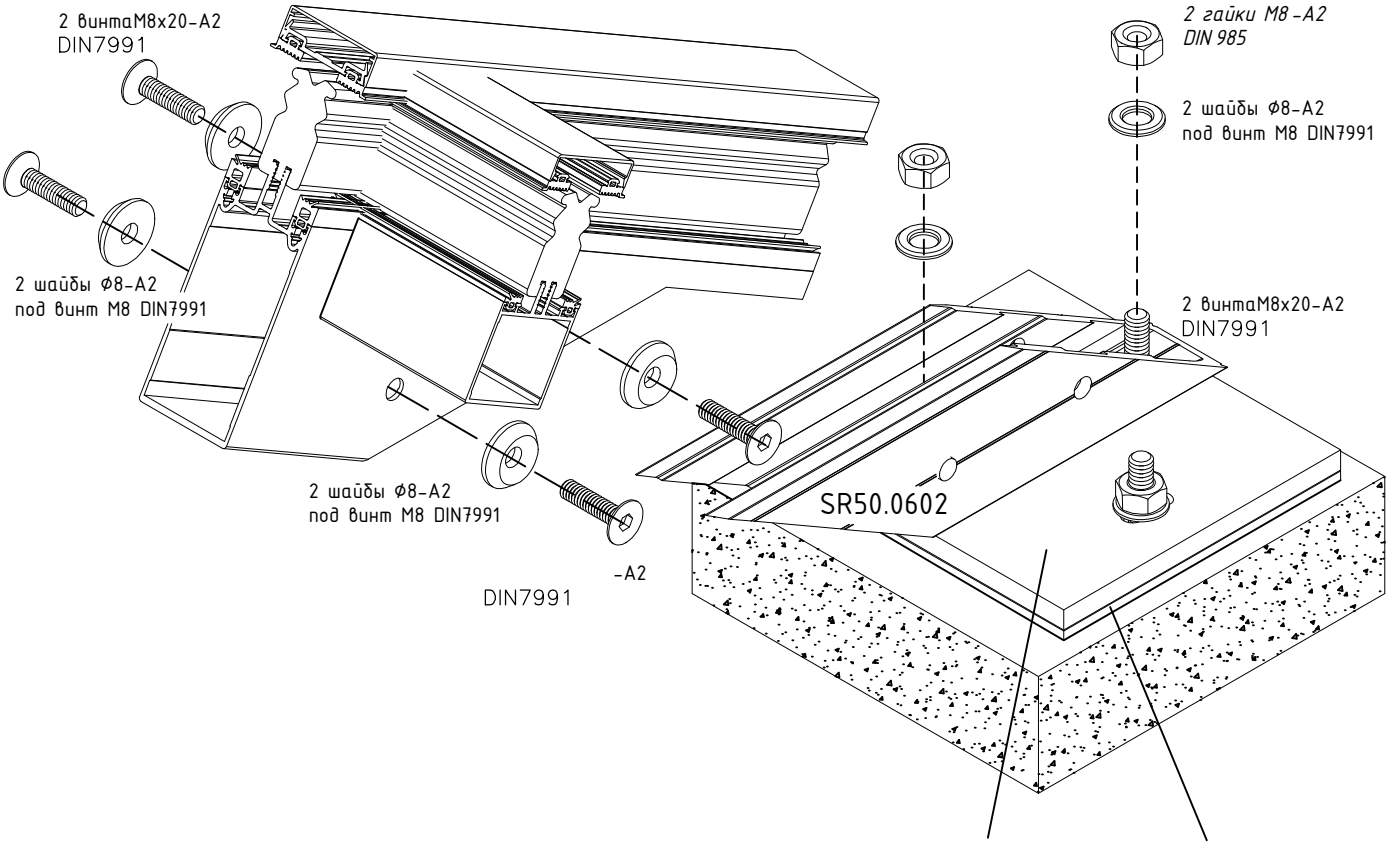

Сечения и узловые решения
Нижний узел зенитного фонаря
Вариант 2

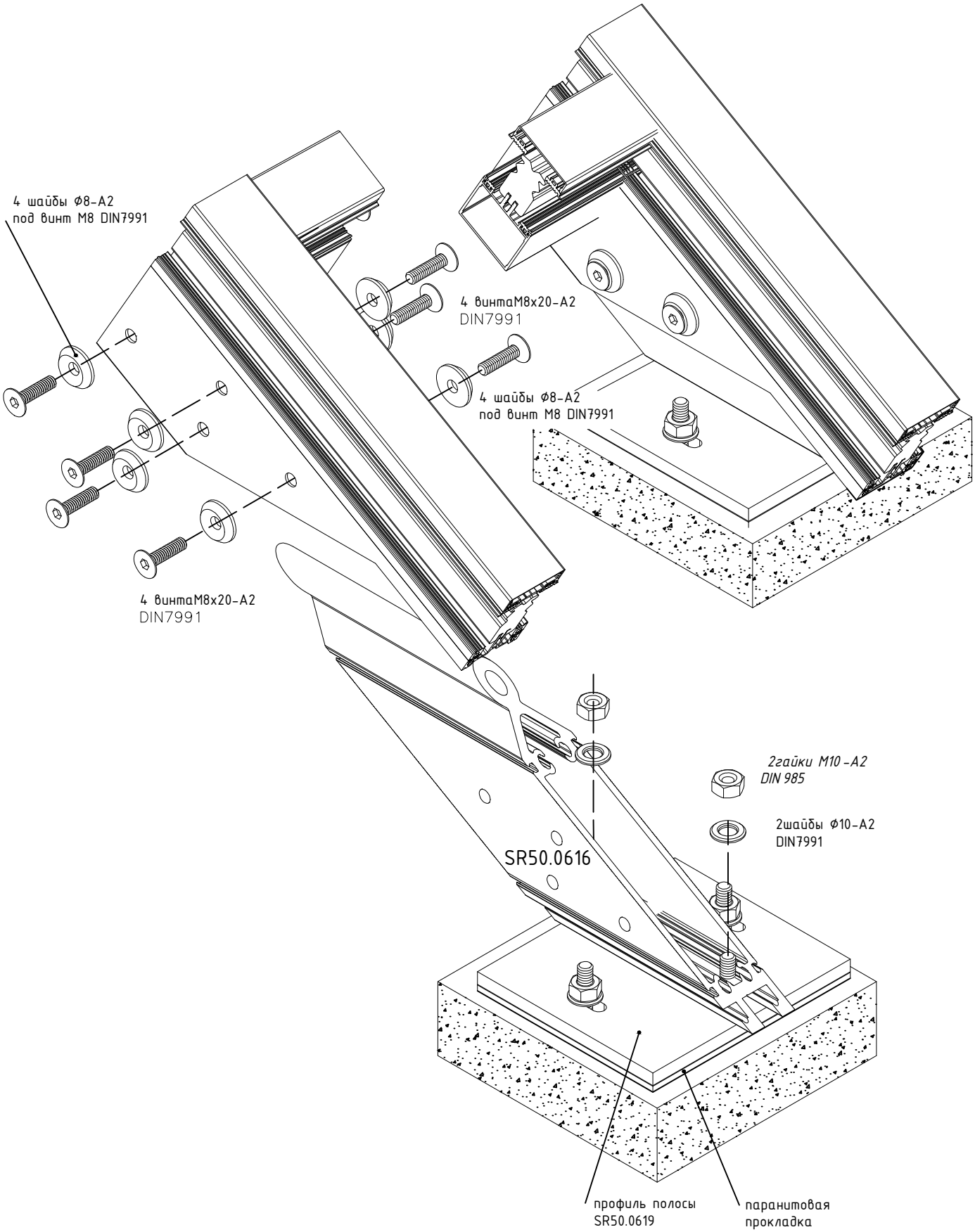

Сечения и узловые решения
Нижний узел зенитного фонаря
Вариант 3

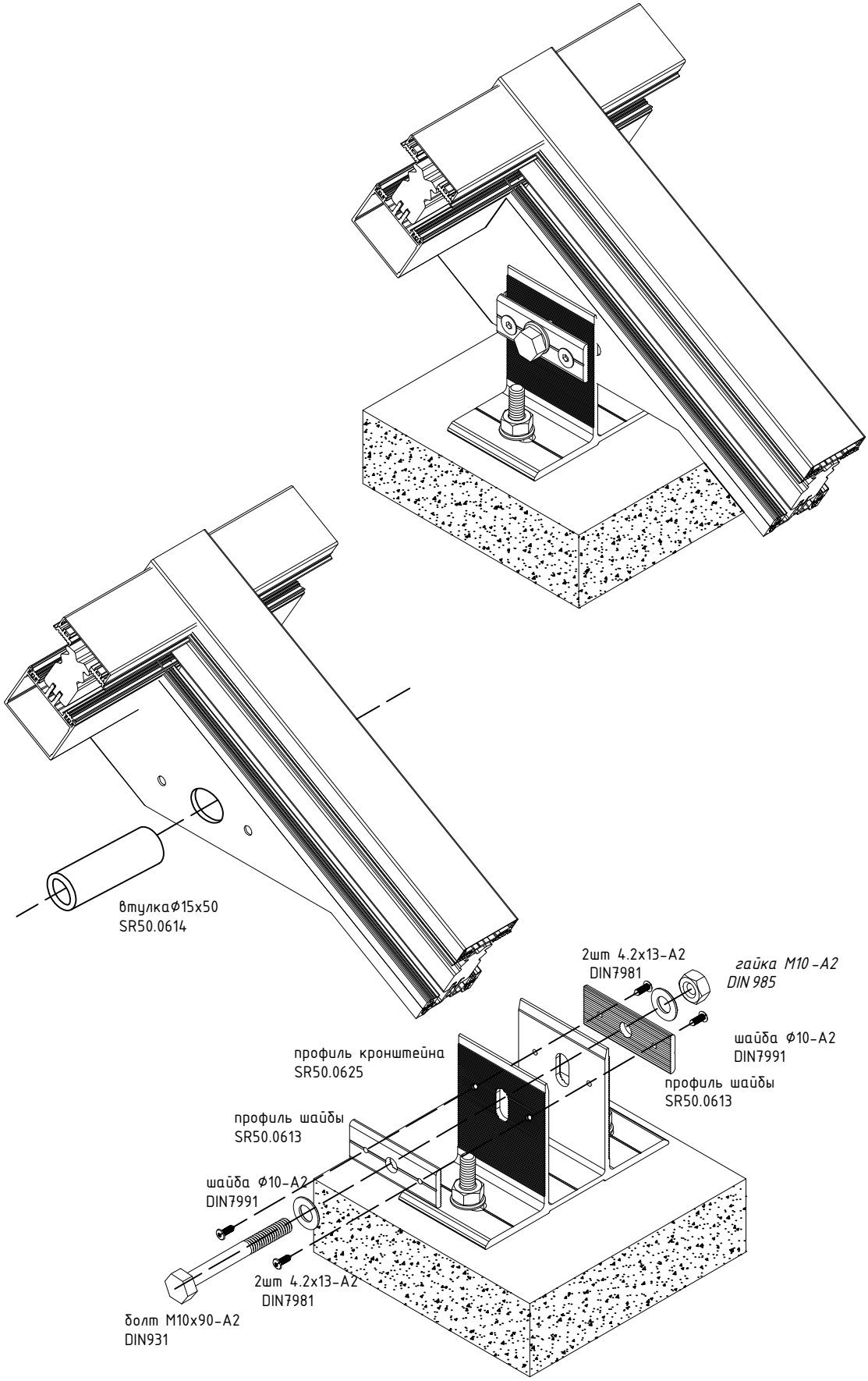

Сечения и узловые решения
Нижний узел зенитного фонаря
Вариант 4

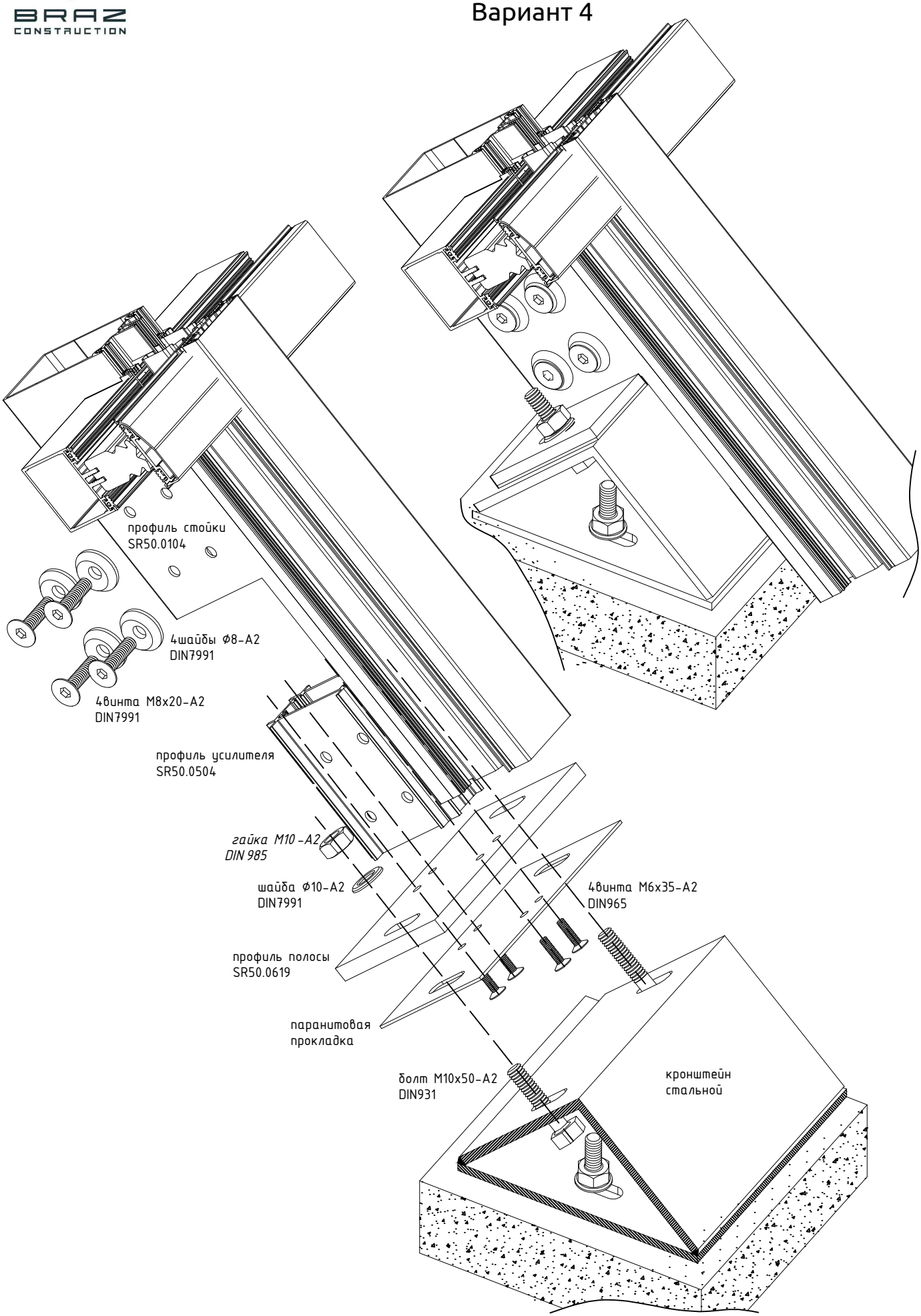

Сечения и узловые решения
Нижнее примыкание зенитного фонаря

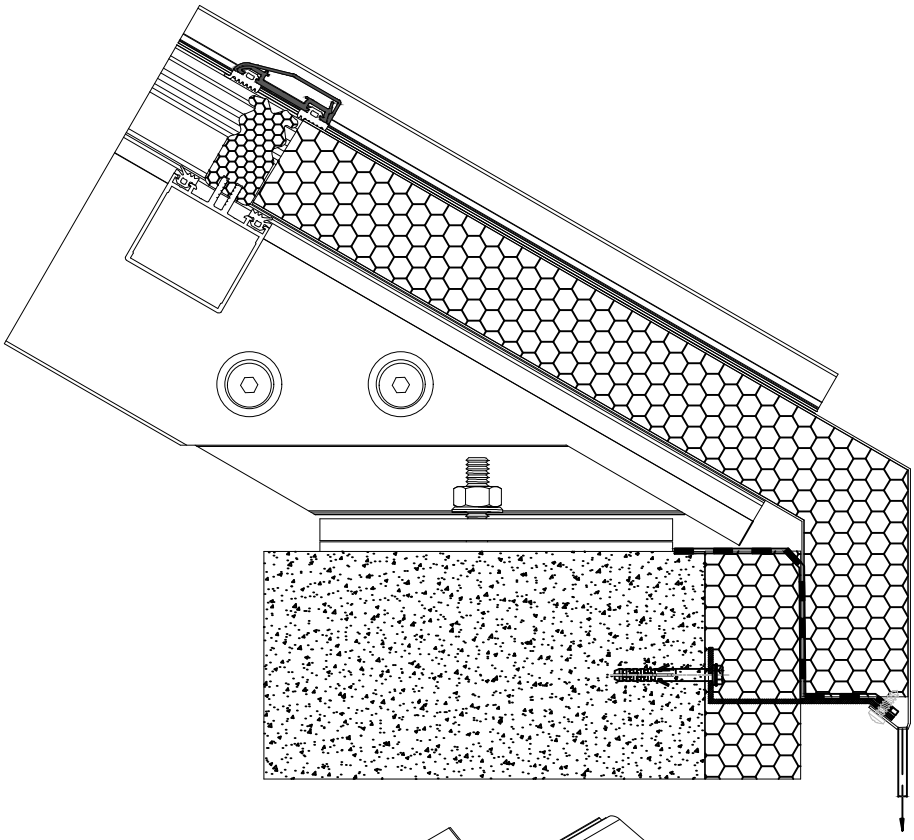

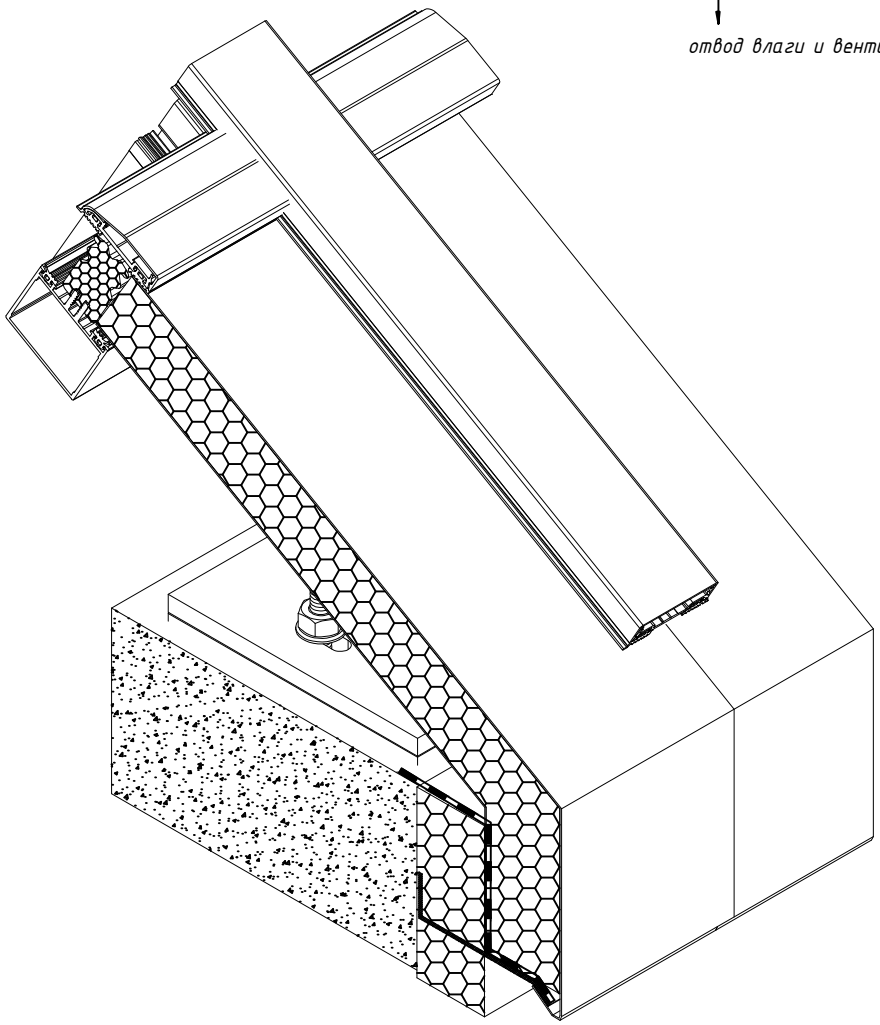

Сечения и узловые решения
Нижнее примыкание зенитного фонаря с лотком

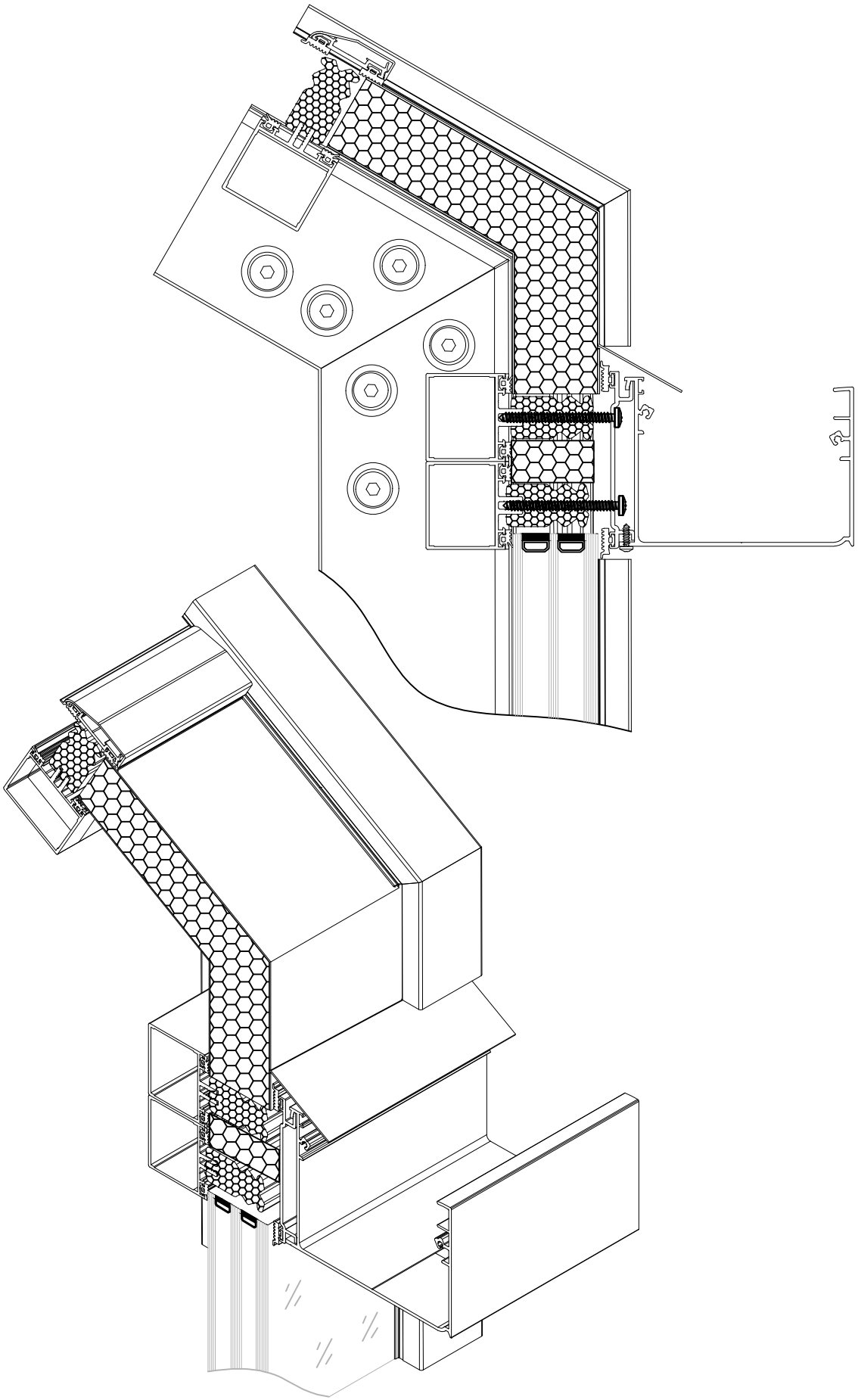

Сечения и узловые решения
Установка автоматических дверей в фасад
Вариант 1

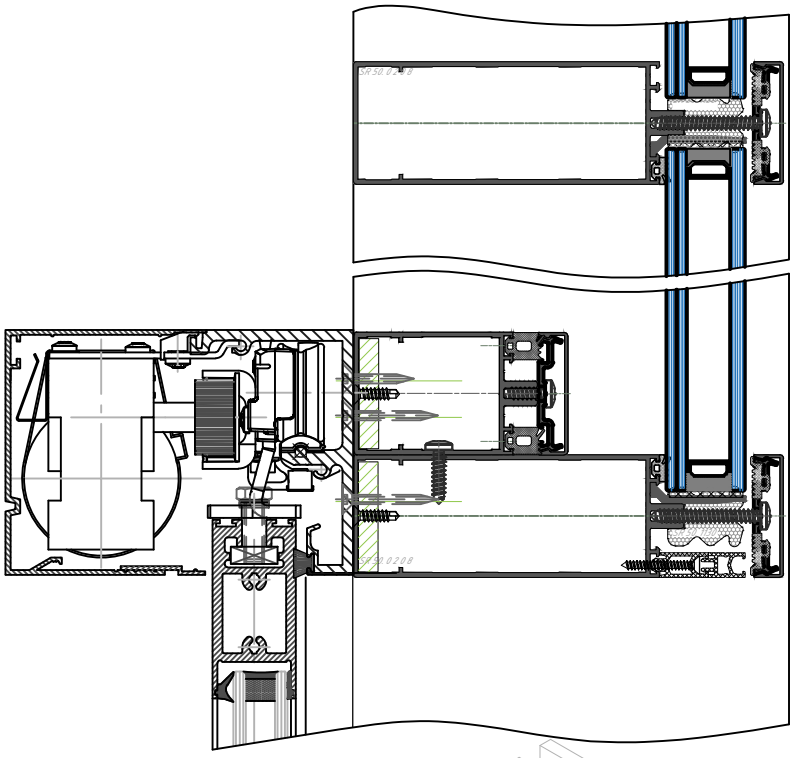

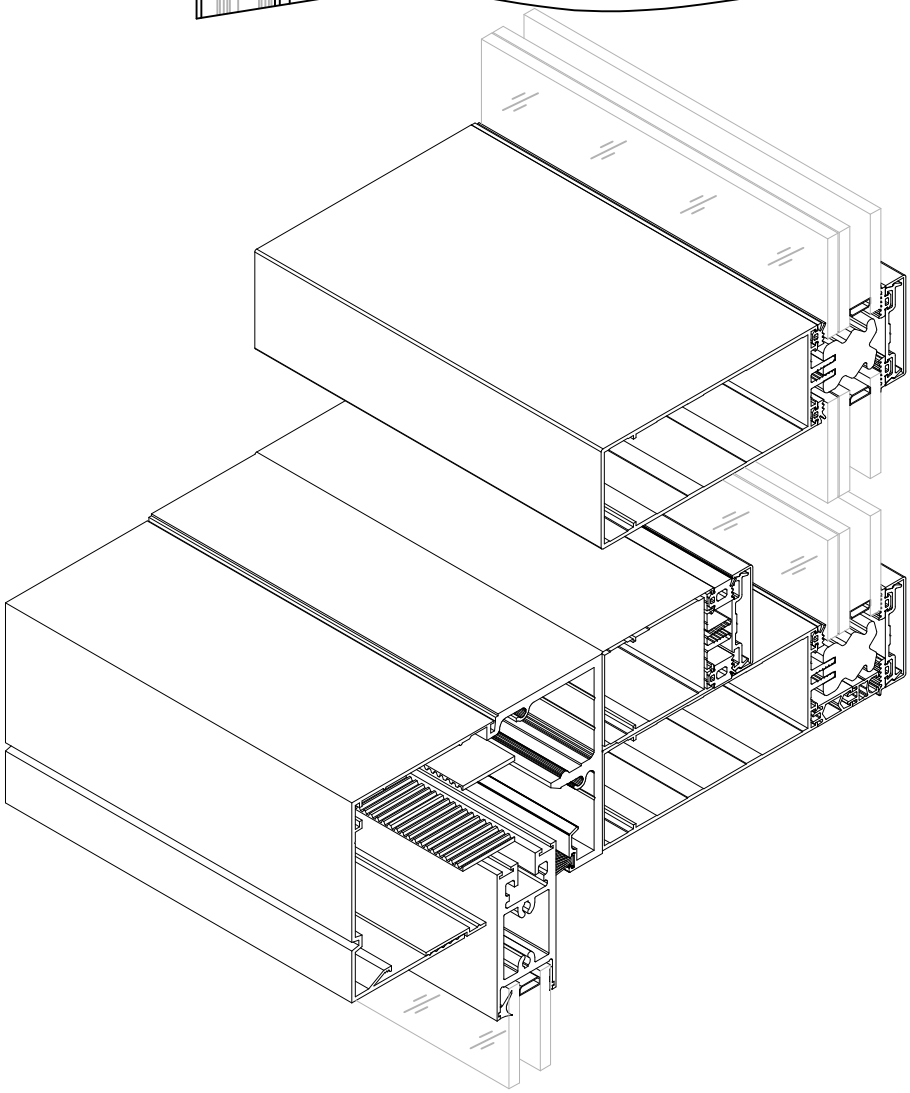
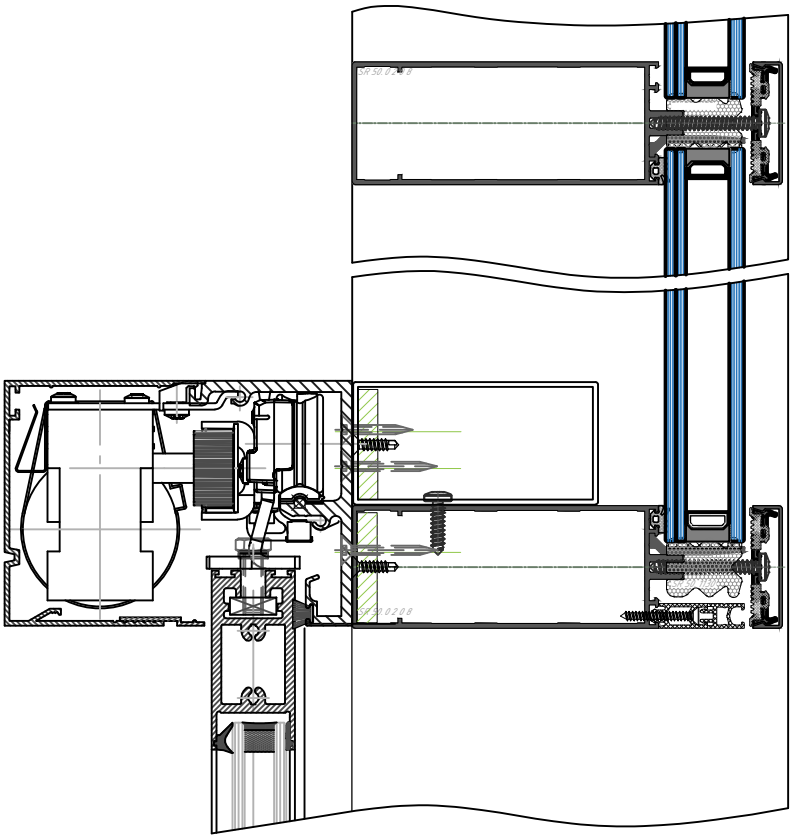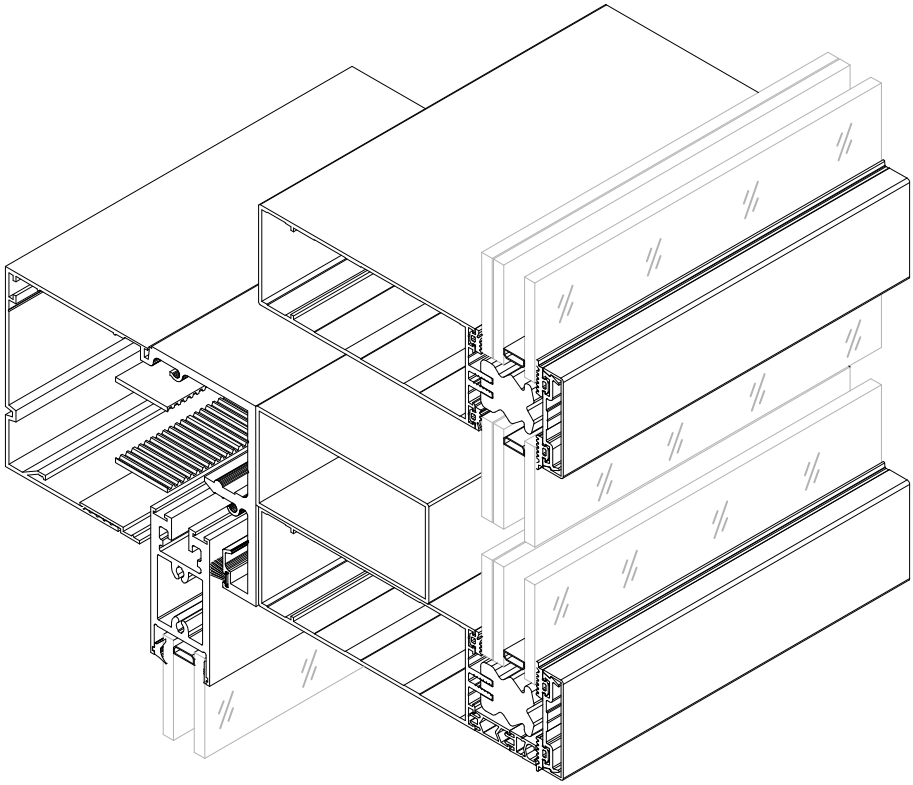
Сечения и узловые решения
Установка автоматических дверей в фасад
Вариант 2